Перв. примен.

Справ. №

Подп. и дата

Инв. № дубл.

Взам. инв. №

Подп. и дата

Инв. № подл.

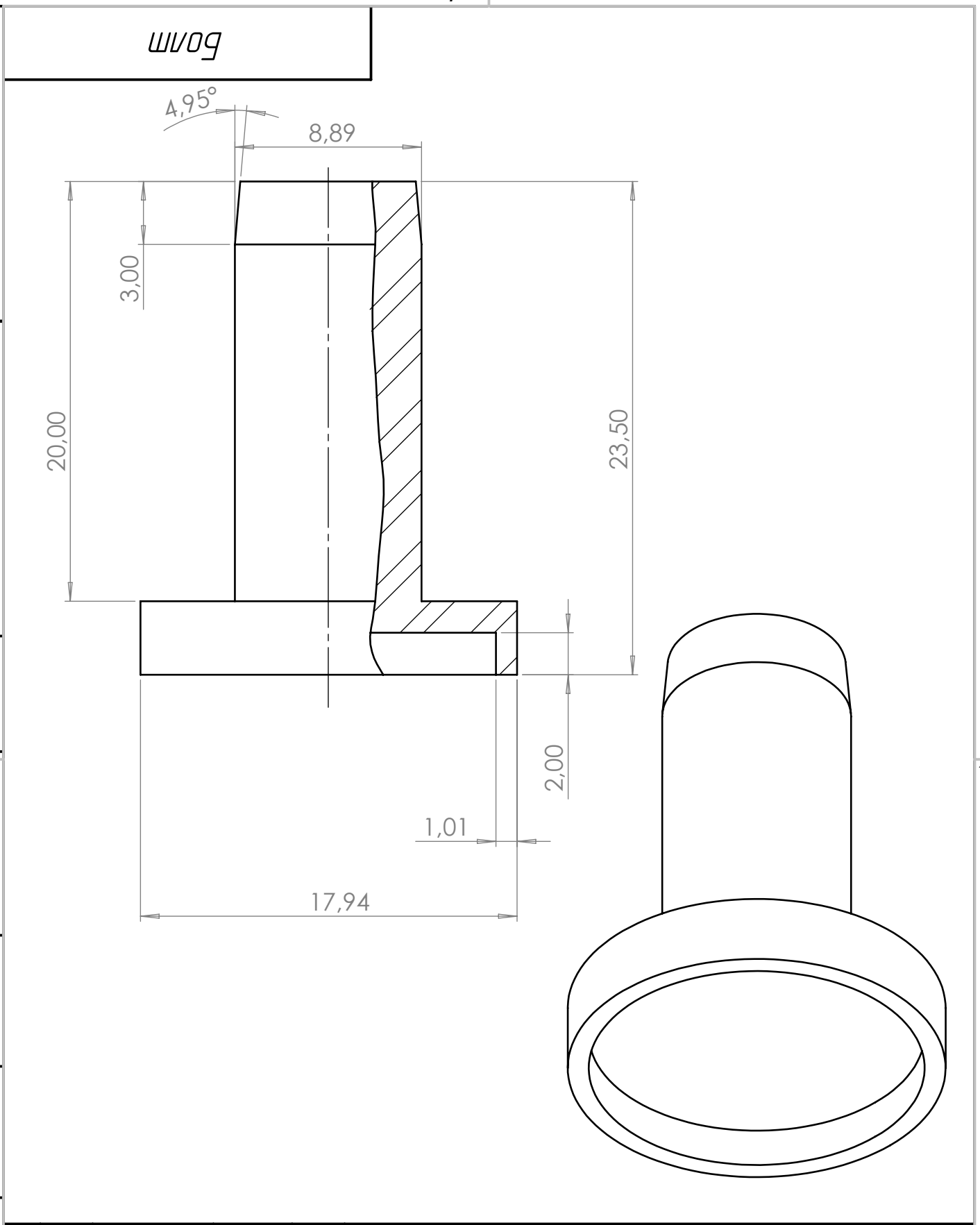

Изм.	Лист	№ докум.	Подп.	Дата
Разраб.		Волков		
Пров.		Скрылев		
Т. контр.		Скрылев		
Н. контр.				
Утв.				

ФЭФМ.207.001

Болт

Лит.	Масса	Масштаб
	12,78	3:1
Лист 1	Листов 1	

Литая легированная сталь

МФТИ

Файл: Чертеж

Копировал

Формат А4