装订区域

珠海市运泰利自动化设备有限公司

广东省珠海市高新区科技八路5号
519000　长园智能产业园
电话　+86(0)756 6318588-8577

公司/客户	CYG
项目描述	CYGD040 -MO-AXI-N-V01
项目编号	PCFYJ257003
母件编号	IAA25L9600

项目名称	CYGD040 -MO-AXI-N-V01
项目经理	李冲
最后使用的EPLAN版本	2025/9/11
制造年份	2025
类型	CYGD040 -MO-AXI-N-V01
安装地点	珠海
入口	220V 50Hz 44A
进料线	RVV3x6mm2
控制电压	24VDC
客户的特殊规格	否

创建日期	2023/8/29	自(缩写)	李健龙
加工于	2025/9/11	自(缩写)	LJL

页数　91

项目名称 CX-E400-P
代理 IAA25L9600
EPLAN版本 2.7.3

受版权保护。在没有明确允许的情况下，禁止传递和复制本文件，禁止利用和传播其内容。.

装订区域

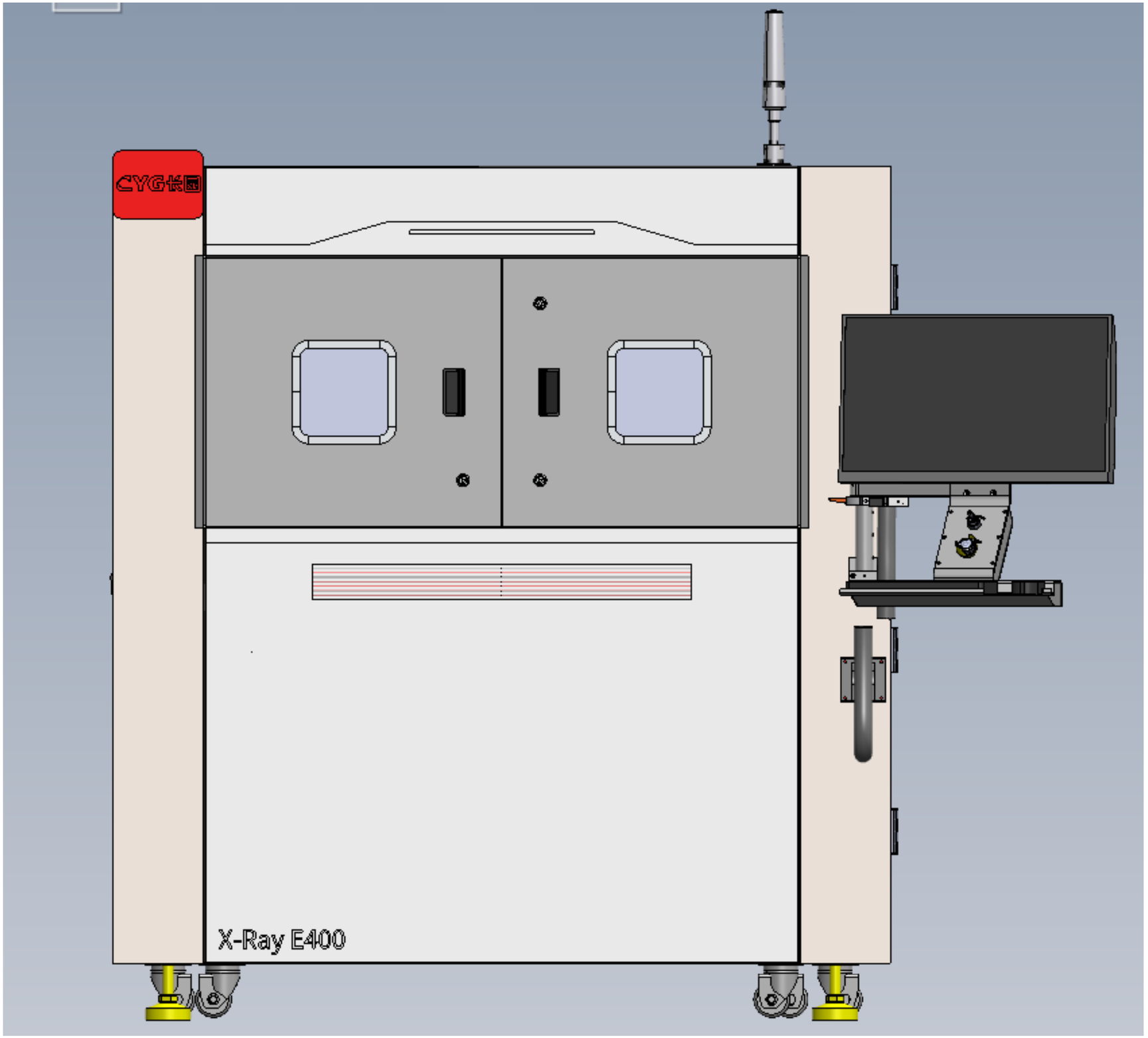

项目名称 CX-E400-P
代理 IAA25L9600
EPLAN版本 2.7.3

受版权保护。在没有明确允许的情况下，禁止传递和复制本文件，禁止利用和传播其内容。

			CYGD040 -MO-AXI-N-V01	项目编号 PCFYJ257003	CYG 珠海市运泰利自动化设备有限公司	设备封面		=ET	&1AA
				项目母件编号 IAA25L9600				电气原理图	标题页
				项目版本 A00				+1EA	页 2
修改	日期	姓名	创建者 LJL	批准的有 李冲		日期 2025/9/11	编辑. PC	设备信息	页 2 从 91

装订区域

安全规则

珠海市运泰利自动化设备有限公司
广东省珠海市高新区科技八路5号

一般安全规则

危险 ！

在操作生产设备时某些组件带有危险电压！
不遵循安全提示可能会导致死亡、严重的人身伤害和财产损失。

只有专业人员才可执行与运输、安装和调试相关的工作。<CR><LF>

必须遵守适行的标准以及国家和 / 或工厂的事故防范规定。

必须遵守下列安全提示：

只能由熟悉相关操作说明的具备相应资质的专业人员执行生产设备的装配、调试、故障排除和维修。

必须根据适行的标准、国家和地方法规进行设备安装。
必须确保正确的接地和导体尺寸以及采用适当的短路保护。
这些措施旨在确保生产设备和操作人员的安全。

在执行安全检测、保养措施和维修措施之前，须确保所有电源已关闭且不会重新接通，并相应地对其进行了标识。

仅应使用无技术缺陷并且适用于各测量的测试装置进行测量！

必须严格遵守相关操作说明中提供的说明！
必须遵守危险提示、警告提示和安全提示！

在操作生产设备的过程中，所有的门和盖必须保持关闭。
如果生产设备中安装有冷却设备，则须确保该系统的正常运行。
这其中也包括过滤器（只要存在）的定期清洁。

受版权保护。在没有明确允许的情况下，禁止传递和复制本文件，禁止利用和传播其内容。.

装订区域

接线要求：

1.布局。严格按照布局图布局，不得擅自改变。

2.线径、线号、线色。严格按照图纸中制定线径、线号、线色接线及标记。

3.线长。线槽盒内线缆适当预留3-5厘米，线槽外线缆适当预留5-10厘米。 不得过长或过短。

4.走线。横平竖直，不得出现交叉线，线槽内部不得出现接头。

5.端子。PLC及端子排等一字型螺丝及空气开关采用红色护圈的针型端子，号码管套在护圈上。

继电器、电机等十字螺丝，采用U型裸露端子，线号管套在端子管脚上。

端子必须使用压线钳压接，牢固可靠，电缆裸露铜丝不得超过2MM。

6.航空插头。航空插头管脚依次套热缩管、线号管，外部贴标记条。

7.气管。进气红色，出气蓝色（绿色），气管上挂标记牌。

8.有异议处请联系电气工程师，协商后再行事。

线缆颜色规范：

交流220V、380V供电线：L-黑色，N-浅蓝色；
交流220V控制线：L-红色，N-浅蓝色；
直流24V：24V-棕色，0V-蓝色
信号线：黑色

项目名称 CX-E400-P
代理 IAA25L9600
EPLAN版本 2.7.3

3

&1AB/5

受版权保护。在没有明确允许的情况下，禁止传递和复制本文件，禁止利用和传播其内容。.

			CYGD040 -MO-AXI-N-V01	项目编号 PCFYJ257003	CYG 珠海市运泰利自动化设备有限公司	接线要求		=ET	&1AA
				项目母件编号 IAA25L9600				电气原理图	标题页
				项目版本 A00				+1EA	页 4
修改	日期	姓名	创建者 LJL	批准的有 李冲		日期 2025/9/11	编辑.PC	设备信息	页 4 从 91

装订区域

部件列表

F01_005_CYG

名称	型号	制造商	命名(设备标识符)	原理图/位置
4轴模块	GNM-402	固高	-A1	+1EC&/43.1
DI16/DO16	HCB5-1616-DTD01	固高	-A2	+1EC&/44.2
X1轴光栅尺读数头	MS15 TTLX100ZP	RST	-DT1	+1EC&/53.8
Y1轴光栅尺读数头	MS15 TTLX100ZP	RST	-DT2	+1EC&/55.8
YY1轴光栅尺读数头	MS15 TTLX100ZP	RST	-DT3	+1EC&/57.8
X2轴光栅尺读数头	MS15 TTLX100ZP	RST	-DT4	+1EC&/59.8
Y2轴光栅尺读数头	MS15 TTLX100ZP	RST	-DT5	+1EC&/61.8
YY2轴光栅尺读数头	MS15 TTLX100ZP	RST	-DT6	+1EC&/63.8
安全继电器	CSAR-05V024	Pizzato	-K1	+1EC&/47.3
继电器模块	Y420-8	胜蓝	-KB1	+1EC&/46.1
光源控制器	CST-DPS2460B-4TD	康视达CST	-LC	+1EC&/51.3
步进驱动器	DM3J-EC556	雷赛	-ST1	+1EC&/67.3
X1轴驱动器	GSHD-4D52AGL2-LM	固高	-SV1	+1EC&/52.3
Y1轴驱动器	GSHD-4D52AGL2-LR	固高	-SV2	+1EC&/54.3
	CN5&CN6		-SV2	+1EC&/54.7
YY1轴驱动器	GSHD-4D52AGL2-LR	固高	-SV3	+1EC&/56.3
	CN5&CN6		-SV3	+1EC&/56.7
X2轴驱动器	GSHD-4D52AGL2-LM	固高	-SV4	+1EC&/58.3
Y2轴驱动器	GSHD-4D52AGL2-LR	固高	-SV5	+1EC&/60.3
	CN5&CN6		-SV5	+1EC&/60.7
YY2轴驱动器	GSHD-4D52AGL2-LR	固高	-SV6	+1EC&/62.3
	CN5&CN6		-SV6	+1EC&/62.7
Z1轴驱动器	GSHD-0032AGL2	固高	-SV7	+1EC&/64.3
	CN5&CN6		-SV7	+1EC&/64.7
Z1轴驱动器	GSHD-0032AGL2	固高	-SV8	+1EC&/65.3
	CN5&CN6		-SV8	+1EC&/65.7
载物台;STO接口	CN6;SV660NS2R8I-FS	汇川	-SV9	+1EC&/66.1;+1EC&/66.4
排插	GN-B2080 3米	公牛	-U3	+1EC&/38.3
SRG安全模块	LCS-SRG104-1A1B	LCS碳传感	-U4	+1EC&/48.3
开关电源	NDR-240-24	明纬	-V1	+1EC&/40.1
开关电源 (射线源专用)	NDR-240-24	明纬	-V2	+1EC&/41.1
开关电源	NDR-240-24	明纬	-V3	+1EC&/42.0
=	MDR-20-12	明纬	-V4	+1EC&/42.6
滤波器	MTK072-20A	多贺	-V5	+1EC&/39.1
=	MTK072-20A	多贺	-V6	+1EC&/39.6
DB9免焊接头 母头	JX-M9005	炬信科技	XC9	+1EC&/50.6
	DB15母头		-XS1	+1EC&/53.6
	DB15母头		-XS2	+1EC&/55.6
	DB15母头		-XS3	+1EC&/57.6
	DB15母头		-XS4	+1EC&/59.6
	DB15母头		-XS5	+1EC&/61.6
	DB15母头		-XS6	+1EC&/63.6
安全触边 传感器	LCS-PSE110-695-R	LCS碳传感	-B30	+1ED&/78.4
工业相机	MER2-2000-6GC	大恒图像	-CAM	+1ED&/91.1
三色灯	ONN-M4S-E-A3BFT	欧恩ONN	-H2	+1ED&/80.2
灯条	X2ML-B4-448-RBG-NPN	欧恩ONN	-H3	+1ED&/84.3
照明灯	ZHE07-215-1	怡合达	-H4	+1ED&/84.3
光源(白光)	CST-RS7090-W	康视达CST	-H5	+1ED&/91.4
4位接线盒	T834-NP	胜蓝	-JX1	+1ED&/68.3
=	T834-NP	胜蓝	-JX2	+1ED&/69.3
=	T834-NP	胜蓝	-JX3	+1ED&/71.3
=	T834-NP	胜蓝	-JX4	+1ED&/72.3
=	T834-NP	胜蓝	-JX5	+1ED&/73.3
=	T834-NP	胜蓝	-JX6	+1ED&/75.3
=	T834-NP	胜蓝	-JX7	+1ED&/76.3
=	T834-NP	胜蓝	-JX8	+1ED&/77.3
=	T834-NP	胜蓝	-JX9	+1ED&/74.3
=	T834-NP	胜蓝	-JX10	+1ED&/70.3
激光位移传感器	LM2-H200CAT	深浦	-LASER	+1ED&/91.7
工控机	IPC-610L-689	研华	-PC;PC	+1ED&/88.4;+1ED&/88.7
倾角传感器	WST30Y	上海艾默优	-QJ1	+1ED&/90.1
=	WST30Y	上海艾默优	-QJ2	+1ED&/90.6
探测器	NDT0505J	奕瑞	-TC	+1ED&/86.3
温湿度传感器	CWS19XRSG4	北京星仪	-TEMP1	+1ED&/89.1
=	CWS19XRSG4	北京星仪	-TEMP2	+1ED&/89.4
=	CWS19XRSG4	北京星仪	-TEMP3	+1ED&/89.6
安全门锁-前门	FS 3096E024-M2	PIzzato	-U1	+1ED&/82.3
安全门锁-右侧门	FS 3096E024-M2	PIzzato	-U2	+1ED&/83.3
UPS在线式不间断电源	C1K	山特	-UPS	+1ED&/88.0
DB9免焊接头 母头	JX-M9006	炬信科技	XC5	+1ED&/85
=	JX-M9005	炬信科技	XC6	+1ED&/85
=	JX-M9005	炬信科技	XC8	+1ED&/91.8
X射线源	XP-130/3-2	COMET AG	-Xray	+1ED&/85.0
=		奕瑞	-Xray-	+1ED&/85
X1轴 正限位	EE-SX951	欧姆龙	-B1	+1ED&/68.3
X1轴 负限位	EE-SX951	欧姆龙	-B2	+1ED&/68.4
X1轴 原点	EE-SX951	欧姆龙	-B3	+1ED&/68.5
Y1轴 正限位	EE-SX951	欧姆龙	-B4	+1ED&/69.3
Y1轴 负限位	EE-SX951	欧姆龙	-B5	+1ED&/69.4

项目名称 CX-E400-P
代理 IAA25L9600
EPLAN版本 2.7.3

&1AA/4

受版权保护。在没有明确允许的情况下，禁止传递和复制本文件，禁止利用和传播其内容。

			CYGD040 -MO-AXI-N-V01	项目编号 PCFYJ257003	CYG 珠海市运泰利自动化设备有限公司	部件列表		=ET	&1AB
				项目母件编号 IAA25L9600				电气原理图	报表
				项目版本 A00				+1EA	页 5
修改	日期	姓名	创建者 LJL	批准的有 李冲		日期 2025/9/11	编辑.PC	设备信息	页 5 从 91

装订区域

部件列表

F01_005_CYG

名称	型号	制造商	命名(设备标识符)	原理图/位置
Y1轴 原点	EE-SX951	欧姆龙	-B6	+1ED&/69.5
Z1轴 正限位	EE-SX951	欧姆龙	-B7	+1ED&/71.3
Z1轴 负限位	EE-SX951	欧姆龙	-B8	+1ED&/71.4
Z1轴 原点	EE-SX951	欧姆龙	-B9	+1ED&/71.5
X2轴 正限位	EE-SX951	欧姆龙	-B10	+1ED&/72.3
X2轴 负限位	EE-SX951	欧姆龙	-B11	+1ED&/72.4
X2轴 原点	EE-SX951	欧姆龙	-B12	+1ED&/72.5
Y2轴 正限位	EE-SX951	欧姆龙	-B13	+1ED&/73.3
Y2轴 负限位	EE-SX951	欧姆龙	-B14	+1ED&/73.4
Y2轴 原点	EE-SX951	欧姆龙	-B15	+1ED&/73.5
Z2轴 正限位	EE-SX951	欧姆龙	-B16	+1ED&/75.3
Z2轴 负限位	EE-SX951	欧姆龙	-B17	+1ED&/75.4
Z2轴 原点	EE-SX951	欧姆龙	-B18	+1ED&/75.5
Y3轴 正限位	EE-SX951	欧姆龙	-B19	+1ED&/76.3
Y3轴 负限位	EE-SX951	欧姆龙	-B20	+1ED&/76.4
Y3轴 原点	EE-SX951	欧姆龙	-B21	+1ED&/76.5
升降门 上升到位	EE-SX951	欧姆龙	-B22	+1ED&/77.3
升降门 下降到位	EE-SX951	欧姆龙	-B23	+1ED&/77.4
安全光栅 接收器		施莱格SLC	-B24	+1ED&/77.5
安全光栅 发射器		施莱格SLC	-B25	+1ED&/77.5
YY1轴 正限位	EE-SX951	欧姆龙	-B30	+1ED&/70.3
YY1轴 负限位	EE-SX951	欧姆龙	-B31	+1ED&/70.4
YY1轴 原点	EE-SX951	欧姆龙	-B32	+1ED&/70.5
YY2轴 正限位	EE-SX951	欧姆龙	-B33	+1ED&/74.3
YY2轴 负限位	EE-SX951	欧姆龙	-B34	+1ED&/74.4
YY2轴 原点	EE-SX951	欧姆龙	-B35	+1ED&/74.5
	10A		-FU1	+1EC&/40.1
	10A		-FU2	+1EC&/41.1
	5A		-FU3	+1EC&/42.1
	1.6A		-FU4	+1EC&/42.6
白灯		金宏	-H1	+1ED&/79.2
				+1ED&/84.4
中间继电器 安全继电器复位	SR2HLD-D24	APT	-KA1	+1EC&/45.0
中间继电器 Z1刹车	SR2HLD-D24	APT	-KA2	+1EC&/45.1
中间继电器 Z2刹车	SR2HLD-D24	APT	-KA3	+1EC&/45.2
中间继电器 Z3刹车	SR2HLD-D24	APT	-KA4	+1EC&/45.2
中间继电器 Xray允许出束	SR2HLD-D24	APT	-KA5	+1EC&/45.3
中间继电器 Xray指示灯	SR2HLD-D24	APT	-KA6	+1EC&/45.5
中间继电器 门磁开关 总信号	SR2HLD-D24	APT	-KA7	+1EC&/45.7

中间继电器 照明灯控制	SR2HLD-D24	APT	-KA8	+1EC&/45.8
中间继电器 STO	SR2HLD-D24	APT	-KA9	+1EC&/41.7
			00	+1EC&/46.1
			01	+1EC&/46.2
			02	+1EC&/46.3
			03	+1EC&/46.4
			04	+1EC&/46.5
			05	+1EC&/46.6
			06	+1EC&/46.7
			07	+1EC&/46.8
交流接触器 电源控制	NC1-6511Z24V	正泰	-KM1	+1EC&/41.3
交流接触器 急停控制	NC1-2510Z24V	正泰	-KM2	+1EC&/41.5
X1轴直线电机	GGUI5-S(P)-S3-0.3	东莞高工	-M1	+1EC&/52.1
Y1轴直线电机	GGUI5-S(P)-S5-0.3	东莞高工	-M2	+1EC&/54.1
YY1轴直线电机	GGUI5-S(P)-S5-0.3	东莞高工	-M3	+1EC&/56.1
X2轴直线电机	GGUI4-S(P)-S4-0.3	东莞高工	-M4	+1EC&/58.1
Y2轴直线电机	GGUI5-S(P)-S5-0.3	东莞高工	-M5	+1EC&/60.1
YY2轴直线电机	GGUI5-S(P)-S5-0.3	东莞高工	-M6	+1EC&/62.1
Z1轴伺服电机	GMA1-M401M30A6B060A1C	固高	-M7	+1EC&/64.2
Z2轴伺服电机	GMA1-M401M30A6B060A1C	固高	-M8	+1EC&/65.2
Y3轴	MS1H1-10B30CB-A334Z	汇川	-M9	+1EC&/66.4
升降门步进电机	57CM23-BZ	雷赛	-M10	+1EC&/67.6
散热风扇1(进气)	XYJ24B12038H2-FGPB	诚控	-M11	+1ED&/87.1
散热风扇2(进气)	XYJ24B12038H2-FGPB	诚控	-M12	+1ED&/87.2
散热风扇3(进气)	XYJ24B12038H2-FGPB	诚控	-M13	+1ED&/87.4
散热风扇4(进气)	XYJ24B12038H2-FGPB	诚控	-M14	+1ED&/87.5
散热风扇5(排气)	XYJ24B12038H2-FGPB	诚控	-M15	+1ED&/87.7
散热风扇6(排气)	XYJ24B12038H2-FGPB	诚控	-M16	+1ED&/87.8
散热风扇7(排气)	XYJ24B12038H2-FGPB	诚控	-M17	+1ED&/87.1
散热风扇8(排气)	XYJ24B12038H2-FGPB	诚控	-M18	+1ED&/87.2
散热风扇9(排气)	XYJ24B12038H2-FGPB	诚控	-M19	+1ED&/87.4
散热风扇10(排气)	XYJ24B12038H2-FGPB	诚控	-M20	+1ED&/87.5
负荷开关	NH40-63/3III	正泰	-Q1	+1EC&/37.1
漏电保护开关	NXBLE-63/2P/D63	正泰	-Q2	+1EC&/37.3
断路器	NXB-63 1P C10	正泰	-Q3	+1EC&/38.2
=	NXB-63 2P D40	正泰	-Q4	+1EC&/39.4
PC开关		金宏	-S1	+1ED&/79.2
钥匙开关		施耐德	-S2	+1ED&/79.5
急停		APT	-S3	+1ED&/79.7
门开关1	TM-1307	天得Tend	-SF1	+1ED&/81.1

项目名称 CX-E400-P
代理 IAA25L9600
EPLAN版本 2.7.3

受版权保护。在没有明确允许的情况下，禁止传递和复制本文件，禁止利用和传播其内容。

			CYGD040 -MO-AXI-N-V01	项目编号 PCFYJ257003	珠海市运泰利自动化设备有限公司	部件列表		=ET	&1AB
				项目母件编号 IAA25L9600				电气原理图	报表
				项目版本 A00				+1EA	页 6
修改	日期	姓名	创建者 LJL	批准的有 李冲		日期 2025/9/11	编辑.PC	设备信息	页 6 从 91

装订区域

部件列表

F01_005_CYG

名称	型号	制造商	命名(设备标识符)	原理图/位置
门开关2	TM-1307	天得Tend	-SF2	+1ED&/81.3
门开关3	TM-1307	天得Tend	-SF3	+1ED&/81.4
门开关4	TM-1307	天得Tend	-SF4	+1ED&/81.6
门开关5	TM-1307	天得Tend	-SF5	+1ED&/81.8
门开关6	TM-1307	天得Tend	-SF6	+1ED&/81.1
门开关7	TM-1307	天得Tend	-SF7	+1ED&/81.3
门开关8	TM-1307	天得Tend	-SF8	+1ED&/81.4
升降门 关门检测	K090-1-G1	胜蓝	-SF9	+1ED&/81.6
电源插座	AC30-108	正泰	-XA1	+1EC&/38.2
=			-XC0	+1EC&/37.1
				+1ED&/85.1

项目名称 CX-E400-P
代理 IAA25L9600
EPLAN版本 2.7.3

受版权保护。在没有明确允许的情况下，禁止传递和复制本文件，禁止利用和传播其内容。.

			CYGD040 -MO-AXI-N-V01	项目编号 PCFYJ257003	珠海市运泰利自动化设备有限公司	部件列表		=ET	&1AB
				项目母件编号 IAA25L9600				电气原理图	报表
				项目版本 A00				+1EA	页 7
修改	日期	姓名	创建者 LJL	批准的有 李冲		日期 2025/9/11	编辑.PC	设备信息	页 7 从 91

装订区域

电缆总览

F10_001

电缆名称	源(属于)	目标(至)	电缆型号	全部导线	应用的导线	截面积 [mm]	长度 [m]	功能文本	电缆图的图页
-W1	+1EC-XC1	-XC0	RVV	3	3	6	10	电源进线	
-W2			GN-RJ45-DB9M-1M5BT		0		1.5	运控卡到轴模块连接线	
-W3	+1EC-SV1	-M1	成品高柔线	4	4	0.75	8	X1轴动力线	
-W4			成品线		0		1.5	X1轴脉冲线	
-W5	+1EC-SV1	+1EC-XS1	成品高柔线	4*2	9	0.2	8	X1轴读头线	
-W6	+1EC-SV2	-M2	成品高柔线	4	4	0.75	6.5	Y1轴动力线	
-W7	+1EC-A1	+1EC-SV2-C2	成品线		1		1.5	Y1轴脉冲线	
-W8	+1EC-SV2	+1EC-SV3	KFD1503	2*2	4	0,2	0.1	Y1-YY1龙门连接	
-W9	+1EC-SV2	+1EC-XS2	成品高柔线	4*2	9	0.2	6.5	Y1轴读头线	
-W10	+1EC-SV3	-M3	成品高柔线	4	4	0.75	8	YY1轴动力线	
-W11	+1EC-SV3	+1EC-XS3	成品高柔线	4*2	9	0.2	8	YY1轴读头线	
-W12	+1EC-SV4	-M4	成品高柔线	4	4	0.75	8	X2轴动力线	
-W13	+1EC-A1	+1EC-SV4-C2	成品线		1		1.5	X2轴脉冲线	
-W14	+1EC-SV4	+1EC-XS4	成品高柔线	4*2	9	0.2	8	X2轴读头线	
-W15	+1EC-SV5	-M5	成品高柔线	4	4	0.75	6.5	Y2轴动力线	
-W16	+1EC-A1	+1EC-SV5-C2	成品线		1		1.5	Y2轴脉冲线	
-W17	+1EC-SV5	+1EC-SV6	KFD1503	2*2	4	0,2	0.1	Y2-YY2龙门连接	
-W18	+1EC-SV5	+1EC-XS5	成品高柔线	4*2	9	0.2	6.5	Y2轴读头线	
-W19	+1EC-SV6	-M6	成品高柔线	4	4	0.75	8	YY2轴动力线	
-W20	+1EC-SV6	+1EC-XS6	成品高柔线	4*2	9	0.2	8	YY2轴读头线	
-W21			RVSP	3x2	0	0.2		Z1轴C3 IO线	
-W22			GSE-06L100-AHA		0		10	Z1轴编码器线	
-W23	+1EC-SV7	-M7	GSP-04L100-AHA	4	4	0.5	10	Z1轴动力线	
-W24			RVSP	3x2	0	0.2		Z2轴C3 IO线	
-W25			GSE-06L100-AHA		0		10	Z2轴编码器线	
-W26	+1EC-SV8	-M8	GSP-04L100-AHA	4	4	0.5	10	Z2轴动力线	
-W27			DP15延长线		0		1	Z2轴CN1延长线	
-W28	+1EC-SV9	+1EC-SV9-V	S6-L-P124-5.0-T		1		5	Z2轴编码器线	
-W29	+1EC-SV9-U	-M9	S6-L-M107-5.0-T	4	4	0,5	5	Y3轴动力线	
	+1EC-SV9-V								
	+1EC-SV9-W								
	+1EC-SV9-PE								
-W30	+1EC-ST1	-M10	RVV	4	4	0.75	6.5	升降门 步进电机线	
-W31	+1EC-ST1	-KA4	RVV	2	2	0.5	6.5	升降门刹车线	
-W32	+1EC-X13	+1ED-JX1	AVVR	8	5	0.3	7	X1轴限位接线盒	
	+1EC-A1								
-W33	+1EC-X13	+1ED-JX2	AVVR	8	5	0.3	4.5	Y1轴限位接线盒	
	+1EC-A1								
-W34	+1EC-X13	+1ED-JX10	AVVR	8	4	0.3	8.7	YY1轴限位接线盒	
	+1EC-A1								
-W35	+1EC-X7	+1ED-JX3	AVVR	8	5	0.3	9	Z1轴限位接线盒	
	+1EC-X13								
-W36	+1EC-X13	+1ED-JX4	AVVR	8	5	0.3	6.5	X2轴限位接线盒	
	+1EC-A1								
-W37	+1EC-X13	+1ED-JX5	AVVR	8	5	0.3	4	Y2轴限位接线盒	
	+1EC-A1								

CX-E400-P
IAA25L9600
2.7.3

项目名称
代理
EPLAN版本

受版权保护。在没有明确允许的情况下，禁止传递和复制本文件，禁止利用和传播其内容。

			CYGD040 -MO-AXI-N-V01	项目编号 PCFYJ257003	CYG 珠海市运泰利自动化设备有限公司	电缆总览		=ET	&1AB
				项目母件编号 IAA25L9600				电气原理图	报表
				项目版本 A00				+1EA	页 8
修改	日期	姓名	创建者 LJL	批准的有 李冲		日期 2025/8/21	编辑. PC	设备信息	页 8 从 91

装订区域

电缆总览

F10_001

电缆名称	源(属于)	目标(至)	电缆型号	全部导线	应用的导线	截面积 [mm]	长度 [m]	功能文本	电缆图的图页
-W38	+1EC-X13	+1ED-JX9	AVVR	8	4	0.3	8.2	YY2轴限位接线盒	
	+1EC-A1								
-W39	+1EC-X7	+1ED-JX6	AVVR	8	5	0.3	8.5	Z2轴限位接线盒	
	+1EC-X13								
-W40	+1EC-X7	+1ED-JX7	AVVR	8	5	0.3	6	Y3轴限位接线盒	
	+1EC-X13								
-W41	+1EC-X7	+1ED-JX8	AVVR	8	5	0.3	6.5	Z3轴限位接线盒	
	+1EC-X13								
	+1EC-A1								
-W43	+1ED-XC3	+1ED-B30	高柔线	2*2	2	0.2	7	安全触边延长线	
-W44	+1ED-XC4	+1ED-PC	AVVR	4	4	0,3	6.2	PC开机线	
-W45	+1EC-X9	-S2	AVVR	4	4	0,3	7.3	钥匙&急停	
		-S3							
-W46	+1EC-X9	-S3	AVVR	4	4	0,3	7.3	急停开关	
-W47	+1EC-X8	+1ED-H2	AVVR	8	5	0,3	6	三色灯延长线	
	+1EC-A1								
-W48	+1EC-X8	+1ED-U1	AVVR	8	8	0.3	6.5	安全门锁-前门	
	+1EC-X9	-U1							
	+1EC-A1								
-W49	+1EC-X8	+1ED-U2	AVVR	8	8	0.3	5	安全门锁-右侧门	
	+1EC-X9	-U2							
	+1EC-A1								
-W50	+1EC-X8	+1ED-H3	AVVR	4	3	0,3	7	Xray指示灯控制线	
	+1EC-X9								
-W51	-H4	-KA8	RVV	2	2	0,5	6.5	照明灯电源线	
-W52	+1EC-X9	-SF1	RVV	2	2	0,5	7	门检测SF1	
-W53	+1EC-X9	-SF2	RVV	2	2	0,5	6.5	门检测SF2	
-W54	+1EC-X9	-SF3	RVV	2	2	0,5	7	门检测SF3	
-W55	+1EC-X9	-SF4	RVV	2	2	0,5	10	门检测SF4	
-W56	+1EC-X9	-SF5	RVV	2	2	0,5	10	门检测SF5	
-W57	+1EC-X9	-SF6	RVV	2	2	0,5	5	门检测SF6	
-W58	+1EC-X9	-SF7	RVV	2	2	0,5	5	门检测SF7	
-W59	+1EC-X9	-SF8	RVV	2	2	0,5	5	门检测SF8	
-W60	+1EC-X9	-SF9	RVV	2	2	0,5	6.5	门检测SF9	
-W61			高柔线	4	0	1,5	10	光源电源线	
-W62	+1ED-XC5	+1ED-XC6	高柔线双绞屏蔽	2*2	3	0.2	10	光源通讯线	
-W63			高柔线	4	0	0,3	10	光源互锁2控制线	
-W64			高柔线	4	0	1.5	10	光源互锁1控制线	
-W65			高柔线	4	0	0.3	10	探测器电源线	
-W66	+1ED-PC	+1ED-TC	高柔网线		1		10	探测器千兆网线	
-W67	+1EC-X10	-M11	RVV	2	2	0.5	3	散热风扇1	
-W68	+1EC-X10	-M12	RVV	2	2	0.5	3	散热风扇2	
-W69	+1EC-X10	-M13	RVV	2	2	0.5	3	散热风扇3	
-W70	+1EC-X10	-M14	RVV	2	2	0.5	3	散热风扇4	
-W71	+1EC-X10	-M15	RVV	2	2	0.5	3	散热风扇5	
-W72	+1EC-X10	-M16	RVV	2	2	0.5	3	散热风扇6	

CX-E400-P
IAA25L9600
2.7.3

项目名称
代理
EPLAN版本

受版权保护。在没有明确允许的情况下，禁止传递和复制本文件，禁止利用和传播其内容。

			CYGD040 -MO-AXI-N-V01	项目编号 PCFYJ257003	珠海市运泰利自动化设备有限公司	电缆总览		=ET	&1AB
				项目母件编号 IAA25L9600				电气原理图	报表
				项目版本 A00				+1EA	页 9
修改	日期	姓名	创建者 LJL	批准的有 李冲		日期 2025/8/21	编辑. PC	设备信息	页 9 从 91

装订区域

电缆总览

F10_001

电缆名称	源(属于)	目标(至)	电缆型号	全部导线	应用的导线	截面积 [mm]	长度 [m]	功能文本	电缆图的图页
-W73	+1EC-X11	+1ED-TEMP1-V24	KFD1503	2*2	4	0.2	5	温湿度1通讯线	
	+1EC-X12	+1ED-TEMP1-G							
		+1ED-TEMP1-A							
		+1ED-TEMP1-B							
-W74	+1EC-X11	+1ED-TEMP2-V24	KFD1503	2*2	4	0.2	1	温湿度2通讯线	
	+1EC-X12	+1ED-TEMP2-G							
		+1ED-TEMP2-A							
		+1ED-TEMP2-B							
-W75	+1EC-X11	+1ED-TEMP3-V24	KFD1503	2*2	4	0.2	2	温湿度3通讯线	
	+1EC-X12	+1ED-TEMP3-G							
		+1ED-TEMP3-A							
		+1ED-TEMP3-B							
-W76	+1EC-X11	+1ED-QJ1-GND	KFD1503	2*2	4	0.2	10	倾角1通讯线	
	+1EC-X12	+1ED-QJ1-V+							
		+1ED-QJ1-A							
		+1ED-QJ1-B							
-W77	+1EC-X11	+1ED-QJ2-GND	KFD1503	2*2	4	0.2	10	倾角2通讯线	
	+1EC-X12	+1ED-QJ2-V+							
		+1ED-QJ2-A							
		+1ED-QJ2-B							
-W78	+1EC-X11	+1ED-CAM	成品高柔线		4		10	相机电源线	
	+1EC-LC								
-W79	+1ED-CAM-RJ45	+1ED-PC	成品高柔线		1		10	相机网线	
-W80	+1EC-LC	+1ED-H5	KFD1501	4	2	0.3	10	光源线	
-W81	+1ED-XC7	+1ED-LASER-485B	KFD1503	2*2	4	0.2	10	位移传感器线	
	+1EC-X8	+1ED-LASER-485A							
		+1ED-LASER-24V							
		+1ED-LASER-0V							
-W82	+1ED-XC7	+1ED-XC8	KFD1503	2*2	2	0.2	1	位移传感器通讯线	
-W83	+1EC-X1	+1ED-Xray--PE	高柔线	1	1	2,5	10	X射线源接地线	
-W84	+1EC-X1	+1ED-TC-PE	RVV	1	1	2,5	10	探测器接地线	
-W85	+1EC-X10	-M17	RVV	2	2	0.5	5	散热风扇7	
-W86	+1EC-X10	-M18	RVV	2	2	0.5	5	散热风扇8	
-W87	+1ED-Xray-X1		高柔线	4	4	0.3	10	X射线源电源线	
-W88	+1EC-K1	+1ED-Xray-X2	高柔线	4	4	1	10	X射线源高压线	
	+1ED-Xray-X2								
-W89	+1EC-X9	+1ED-Xray-X3	高柔线	4	4	0.3	10	X射线源IO线	
	+1ED-Xray-X3								
-W90	+1EC-X9	+1ED-Xray-PE	CF885.PE	1	1	2,5	10	X射线源接地线	
-W91	+1EC-X10	-M19	RVV	2	2	0.5	3	散热风扇9	
-W92	+1EC-X10	-M20	RVV	2	2	0.5	3	散热风扇10	
-W93			高柔网线		0		10	X射线源网线	
-W94	-KA2	-KA2	GSB-02L100-AHA	2	2	0,5	10	Z1轴刹车线	
-W95	-KA3	-KA3	GSB-02L100-AHA	2	2	0,5	10	Z2轴刹车线	
	-KA2	-KA2							
-W96	+1EC-A1-CN2	+1EC-SV7	GN-RJ45-DB9M-1M5BT		1		1.5	轴模块到SV7驱动器连接线	

项目名称 CX-E400-P
代理 IAA25L9600
EPLAN版本 2.7.3

受版权保护。在没有明确允许的情况下，禁止传递和复制本文件，禁止利用和传播其内容。.

			CYGD040 -MO-AXI-N-V01	项目编号 PCFYJ257003	珠海市运泰利自动化设备有限公司	电缆总览	=ET	&1AB
				项目母件编号 IAA25L9600			电气原理图	报表
				项目版本 A00			+1EA	页 10
修改	日期	姓名	创建者 LJL	批准的有 李冲		日期 2025/9/10 编辑.PC	设备信息	页 10 从 91

装订区域

PLC 地址概览

F48_001

CPU (间接的)	PLC 地址	数据类型	符号地址(自动)	功能文本(自动)	方向	规划对象名称
=ET+1EC-A1	DI00			急停信号	输入端	
=ET+1EC-A2	DI00				输入端	
=ET+1EC-A1	DI01			安全门锁1-锁门信号	输入端	
=ET+1EC-A2	DI01				输入端	
=ET+1EC-A1	DI02			安全门锁2-锁门信号	输入端	
=ET+1EC-A2	DI02				输入端	
=ET+1EC-A1	DI03			安全信号-允许出束	输入端	
=ET+1EC-A2	DI03				输入端	
=ET+1EC-A1	DI04			Xray出束信号反馈	输入端	
=ET+1EC-A2	DI04				输入端	
=ET+1EC-A1	DI05			安全触边压力感应	输入端	
=ET+1EC-A2	DI05				输入端	
=ET+1EC-A1	DI06			安全光栅-安全信号1	输入端	
=ET+1EC-A2	DI06				输入端	
=ET+1EC-A1	DI07			安全光栅-安全信号2(预留)	输入端	
=ET+1EC-A2	DI07				输入端	
=ET+1EC-A1	DI08			夹具检测1(预留)	输入端	
=ET+1EC-A2	DI08				输入端	
=ET+1EC-A1	DI09			夹具检测2(预留)	输入端	
=ET+1EC-A2	DI09				输入端	
=ET+1EC-A1	DI10			前门关门检测	输入端	
=ET+1EC-A2	DI10				输入端	
=ET+1EC-A1	DI11			左侧门关门检测	输入端	
=ET+1EC-A2	DI11				输入端	
=ET+1EC-A1	DI12			右侧门关门检测	输入端	
=ET+1EC-A2	DI12				输入端	
=ET+1EC-A1	DI13			升降门关门检测	输入端	

项目名称 CX-E400-P
代理 IAA25L9600
EPLAN版本 2.7.3

受版权保护。在没有明确允许的情况下，禁止传递和复制本文件，禁止利用和传播其内容。

			CYGD040 -MO-AXI-N-V01	项目编号 PCFYJ257003	珠海市运泰利自动化设备有限公司	IO表		=ET	&1AB
				项目母件编号 IAA25L9600				电气原理图	报表
				项目版本 A00				+1EA	页 11
修改	日期	姓名	创建者 LJL	批准的有 李冲		日期 2025/9/10	编辑. PC	设备信息	页 11 从 91

装订区域

PLC 地址概览

F48_001

CPU (间接的)	PLC 地址	数据类型	符号地址(自动)	功能文本(自动)	方向	规划对象名称
=ET+1EC-A2	DI13				输入端	
=ET+1EC-A1	DI14				输入端	
=ET+1EC-A2	DI14				输入端	
=ET+1EC-A1	DI15				输入端	
=ET+1EC-A2	DI15				输入端	
=ET+1EC-A1	DI16				输入端	
=ET+1EC-A1	DI17				输入端	
=ET+1EC-A1	DI18				输入端	
=ET+1EC-A1	DI19				输入端	
=ET+1EC-A1	DI20				输入端	
=ET+1EC-A1	DI21				输入端	
=ET+1EC-A1	DO00			Xray允许出束	输出端	
=ET+1EC-A2	DO00				输出端	
=ET+1EC-A1	DO01			安全继电器复位	输出端	
=ET+1EC-A2	DO01				输出端	
=ET+1EC-A1	DO02			安全门锁1-锁定控制	输出端	
=ET+1EC-A2	DO02				输出端	
=ET+1EC-A1	DO03			安全门锁2-锁定控制	输出端	
=ET+1EC-A2	DO03				输出端	
=ET+1EC-A1	DO04			照明控制	输出端	
=ET+1EC-A2	DO04				输出端	
=ET+1EC-A1	DO05			三色灯-红	输出端	
=ET+1EC-A2	DO05				输出端	
=ET+1EC-A1	DO06			三色灯-黄	输出端	
=ET+1EC-A2	DO06				输出端	
=ET+1EC-A1	DO07			三色灯-绿	输出端	
=ET+1EC-A2	DO07				输出端	

项目名称 CX-E400-P
代理 IAA25L9600
EPLAN版本 2.7.3

受版权保护。在没有明确允许的情况下，禁止传递和复制本文件，禁止利用和传播其内容。

			CYGD040 -MO-AXI-N-V01	项目编号 PCFYJ257003	珠海市运泰利自动化设备有限公司	IO表		=ET	&1AB
				项目母件编号 IAA25L9600				电气原理图	报表
				项目版本 A00				+1EA	页 12
修改	日期	姓名	创建者 LJL	批准的有 李冲		日期 2025/9/10	编辑. PC	设备信息	页 12 从 91

装订区域

PLC 地址概览

F48_001

CPU (间接的)	PLC 地址	数据类型	符号地址(自动)	功能文本(自动)	方向	规划对象名称
=ET+1EC-A1	DO08			三色灯-蜂鸣器	输出端	
=ET+1EC-A2	DO08				输出端	
=ET+1EC-A1	DO09				输出端	
=ET+1EC-A2	DO09				输出端	
=ET+1EC-A2	DO10				输出端	
=ET+1EC-A2	DO11				输出端	
=ET+1EC-A2	DO12				输出端	
=ET+1EC-A2	DO13				输出端	
=ET+1EC-A2	DO14				输出端	
=ET+1EC-A2	DO15				输出端	
=ET+1EC-A1	HM0			X1轴-原点	输入端	
=ET+1EC-A1	HM1			Y1轴-原点	输入端	
=ET+1EC-A1	HM2			X2轴-原点	输入端	
=ET+1EC-A1	HM3			Y2轴-原点	输入端	
=ET+1EC-A1	LMT0+			X1轴-正限位	输入端	
=ET+1EC-A1	LMT0-			X1轴-负限位	输入端	
=ET+1EC-A1	LMT1+			Y1轴-正限位	输入端	
=ET+1EC-A1	LMT1-			Y1轴-负限位	输入端	
=ET+1EC-A1	LMT2+			X2轴-正限位	输入端	
=ET+1EC-A1	LMT2-			X2轴-负限位	输入端	
=ET+1EC-A1	LMT3+			Y2轴-正限位	输入端	
=ET+1EC-A1	LMT3-			Y2轴-负限位	输入端	

项目名称 CX-E400-P
代理 IAA25L9600
EPLAN版本 2.7.3

受版权保护。在没有明确允许的情况下，禁止传递和复制本文件，禁止利用和传播其内容。

			CYGD040 -MO-AXI-N-V01	项目编号 PCFYJ257003	珠海市运泰利自动化设备有限公司	IO表		=ET	&1AB
				项目母件编号 IAA25L9600				电气原理图	报表
				项目版本 A00				+1EA	页 13
修改	日期	姓名	创建者 LJL	批准的有 李冲		日期 2025/9/10	编辑. PC	设备信息	页 13 从 91

装订区域

目录

栏 X:一自动生成的页被手工修改 F06_001

页	页描述	增补页字段	日期	编辑者	X
=ET+1EA&1AA/1	标题页/封页		2025/7/31	PC	
=ET+1EA&1AA/2	设备封面		2025/9/11	PC	
=ET+1EA&1AA/3	安全规则		2025/7/31	PC	
=ET+1EA&1AA/4	接线要求		2025/9/11	PC	
=ET+1EA&1AB/5	部件列表		2025/9/11	PC	
=ET+1EA&1AB/6	部件列表		2025/9/11	PC	
=ET+1EA&1AB/7	部件列表		2025/9/11	PC	
=ET+1EA&1AB/8	电缆总览		2025/8/21	PC	
=ET+1EA&1AB/9	电缆总览		2025/8/21	PC	
=ET+1EA&1AB/10	电缆总览		2025/9/10	PC	
=ET+1EA&1AB/11	IO表		2025/9/10	PC	
=ET+1EA&1AB/12	IO表		2025/9/10	PC	
=ET+1EA&1AB/13	IO表		2025/9/10	PC	
=ET+1EA&1AB/14	目录		2025/9/11	PC	
=ET+1EA&1AB/15	目录		2025/9/11	PC	
=ET+1EA&1AB/16	目录		2025/9/11	PC	
=ET+1EB&AC/17	设备总览		2025/9/11	PC	
=ET+1EB&AC/18	操作台		2025/9/11	PC	
=ET+1EB&AC/19	前门开关		2025/9/11	PC	
=ET+1EB&AC/20	左侧门开关		2025/9/11	PC	
=ET+1EB&AC/21	右侧门开关		2025/9/11	PC	
=ET+1EB&AC/22	升降门		2025/9/11	PC	
=ET+1EB&AC/23	背面电源与外部接口		2025/9/11	PC	
=ET+1EB&AC/24	内部移动模组		2025/9/11	PC	
=ET+1EB&AC/25	上下Y主轴		2025/9/11	PC	
=ET+1EB&AC/26	上下YY从轴		2025/9/11	PC	
=ET+1EB&AC/27	上下X轴		2025/9/11	PC	
=ET+1EB&AC/28	上下Z轴		2025/9/11	PC	
=ET+1EB&AC/29	射线源与探测器		2025/9/11	PC	
=ET+1EB&AC/30	移载托盘		2025/9/11	PC	
=ET+1EB/31	元器件布局		2025/9/11	PC	
=ET+1EB/32	安装孔位		2025/9/11	PC	
=ET+1EB/33	拖链走线布局-上平台		2025/9/11	PC	

项目名称 CX-E400-P
代理 IAA25L9600
EPLAN版本 2.7.3

受版权保护。在没有明确允许的情况下，禁止传递和复制本文件，禁止利用和传播其内容。

			CYGD040 -MO-AXI-N-V01	项目编号 PCFYJ257003	CYG 珠海市运泰利自动化设备有限公司	目录		=ET	&1AB	
				项目母件编号 IAA25L9600				电气原理图	报表	
				项目版本 A00				+1EA	页	14
修改	日期	姓名	创建者 LJL	批准的有 李冲		日期 2025/9/11	编辑. PC	设备信息	页 14 从	91

装订区域

目录

栏 X:一自动生成的页被手工修改 F06_001

页	页描述	增补页字段	日期	编辑者	X
=ET+1EB/34	拖链走线布局-下平台		2025/9/11	PC	
=ET+1EB/35	网络拓扑图		2025/9/11	PC	
=ET+1EB/36	电源分布图		2025/9/11	PC	
=ET+1EC/37	主电源		2025/9/11	PC	
=ET+1EC/38	XA1插座,排插		2025/9/11	PC	
=ET+1EC/39	滤波器V5,V6		2025/9/11	PC	
=ET+1EC/40	开关电源V1		2025/9/11	PC	
=ET+1EC/41	开关电源V2,接触器KM1,KM2,继电器KA9		2025/9/11	PC	
=ET+1EC/42	开关电源V3,V4		2025/9/11	PC	
=ET+1EC/43	4轴模块A1		2025/9/11	PC	
=ET+1EC/44	IO模块A2		2025/9/11	PC	
=ET+1EC/45	继电器KA1-KA8		2025/9/11	PC	
=ET+1EC/46	继电器模组KB1		2025/9/11	PC	
=ET+1EC/47	安全继电器K1		2025/9/11	PC	
=ET+1EC/48	SRG安全模块(安全触边)		2025/9/11	PC	
=ET+1EC/49	X9端子排1		2025/9/11	PC	
=ET+1EC/50	X9端子排2,X13端子排(RS485)		2025/9/11	PC	
=ET+1EC/51	光源控制器		2025/9/11	PC	
=ET+1EC/52	伺服驱动器SV1-X1上		2025/9/11	PC	
=ET+1EC/53	伺服驱动器SV1-C4		2025/9/11	PC	
=ET+1EC/54	伺服驱动器SV2-Y1上主轴		2025/9/11	PC	
=ET+1EC/55	伺服驱动器SV2-C4		2025/9/11	PC	
=ET+1EC/56	伺服驱动器SV3-YY1上从轴		2025/9/11	PC	
=ET+1EC/57	伺服驱动器SV3-C4		2025/9/11	PC	
=ET+1EC/58	伺服驱动器SV4-X2下		2025/9/11	PC	
=ET+1EC/59	伺服驱动器SV4-C4		2025/9/11	PC	
=ET+1EC/60	伺服驱动器SV5-Y2下主轴		2025/9/11	PC	
=ET+1EC/61	伺服驱动器SV5-C4		2025/9/11	PC	
=ET+1EC/62	伺服驱动器SV6-YY2下从轴		2025/9/11	PC	
=ET+1EC/63	伺服驱动器SV6-C4		2025/9/11	PC	
=ET+1EC/64	伺服驱动器SV7-Z1上		2025/9/11	PC	
=ET+1EC/65	伺服驱动器SV8-Z2下		2025/9/11	PC	
=ET+1EC/66	伺服驱动器SV9-Y3载物台		2025/9/11	PC	

项目名称 CX-E400-P
代理 IAA25L9600
EPLAN版本 2.7.3

受版权保护。在没有明确允许的情况下，禁止传递和复制本文件，禁止利用和传播其内容。

			CYGD040 -MO-AXI-N-V01	项目编号 PCFYJ257003	CYG 珠海市运泰利自动化设备有限公司	目录		=ET	&1AB
				项目母件编号 IAA25L9600				电气原理图	报表
				项目版本 A00				+1EA	页 15
修改	日期	姓名	创建者 LJL	批准的有 李冲		日期 2025/9/11	编辑.PC	设备信息	页 15 从 91

装订区域

目录

栏 X:一自动生成的页被手工修改 F06_001

页	页描述	增补页字段	日期	编辑者	X
=ET+1EC/67	步进驱动器ST1-Z3升降门		2025/9/11	PC	
=ET+1ED/68	限位传感器-X1轴		2025/9/11	PC	
=ET+1ED/69	限位传感器-Y1轴		2025/9/11	PC	
=ET+1ED/70	限位传感器-YY1轴		2025/9/11	PC	
=ET+1ED/71	限位传感器-Z1轴		2025/9/11	PC	
=ET+1ED/72	限位传感器-X2轴		2025/9/11	PC	
=ET+1ED/73	限位传感器-Y2轴		2025/9/11	PC	
=ET+1ED/74	限位传感器-YY2轴		2025/9/11	PC	
=ET+1ED/75	限位传感器-Z2轴		2025/9/11	PC	
=ET+1ED/76	限位传感器-Y3轴		2025/9/11	PC	
=ET+1ED/77	限位传感器-Z3轴&安全光栅		2025/9/11	PC	
=ET+1ED/78	安全触边		2025/9/11	PC	
=ET+1ED/79	按钮面板		2025/9/11	PC	
=ET+1ED/80	三色灯		2025/9/11	PC	
=ET+1ED/81	门检测开关		2025/9/11	PC	
=ET+1ED/82	安全门锁U1-前门		2025/9/11	PC	
=ET+1ED/83	安全门锁U2-侧门		2025/9/11	PC	
=ET+1ED/84	Xray指示灯,照明灯		2025/9/11	PC	
=ET+1ED/85	X射线源		2025/9/11	PC	
=ET+1ED/86	探测器		2025/9/11	PC	
=ET+1ED/87	散热风扇		2025/9/11	PC	
=ET+1ED/88	工控机、UPS		2025/9/11	PC	
=ET+1ED/89	温湿度传感器		2025/9/11	PC	
=ET+1ED/90	倾角传感器		2025/9/11	PC	
=ET+1ED/91	相机,光源,激光位移传感器		2025/9/11	PC	

项目名称 CX-E400-P
代理 IAA25L9600
EPLAN版本 2.7.3

受版权保护。在没有明确允许的情况下，禁止传递和复制本文件，禁止利用和传播其内容。

			CYGD040 -MO-AXI-N-V01	项目编号 PCFYJ257003	珠海市运泰利自动化设备有限公司	目录		=ET	&1AB
				项目母件编号 IAA25L9600				电气原理图	报表
				项目版本 A00				+1EA	页 16
修改	日期	姓名	创建者 LJL	批准的有 李冲		日期 2025/9/11	编辑.PC	设备信息	页 16 从 91

装订区域

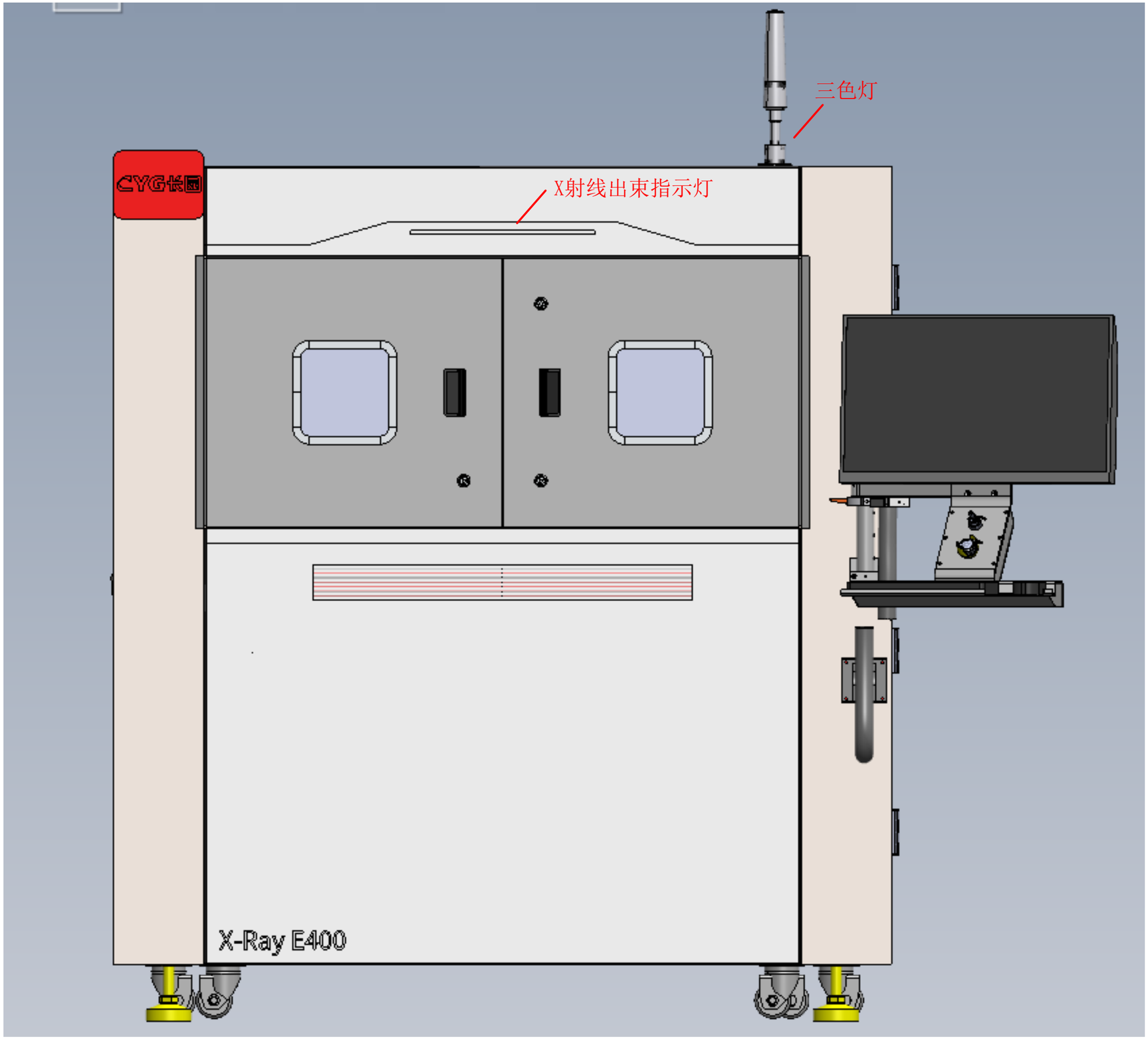

项目名称 CX-E400-P
代理 IAA25L9600
EPLAN版本 2.7.3

+1EA&1AB/16

受版权保护。在没有明确允许的情况下，禁止传递和复制本文件，禁止利用和传播其内容。

			CYGD040 -MO-AXI-N-V01	项目编号 PCFYJ257003	CYG 珠海市运泰利自动化设备有限公司	设备总览		=ET	&AC
				项目母件编号 IAA25L9600				电气原理图	部件定义
				项目版本 A00				+1EB	页 17
修改	日期	姓名	创建者 LJL	批准的有 李冲		日期 2025/9/11	编辑. PC	布局图	页 17 从 91

装订区域

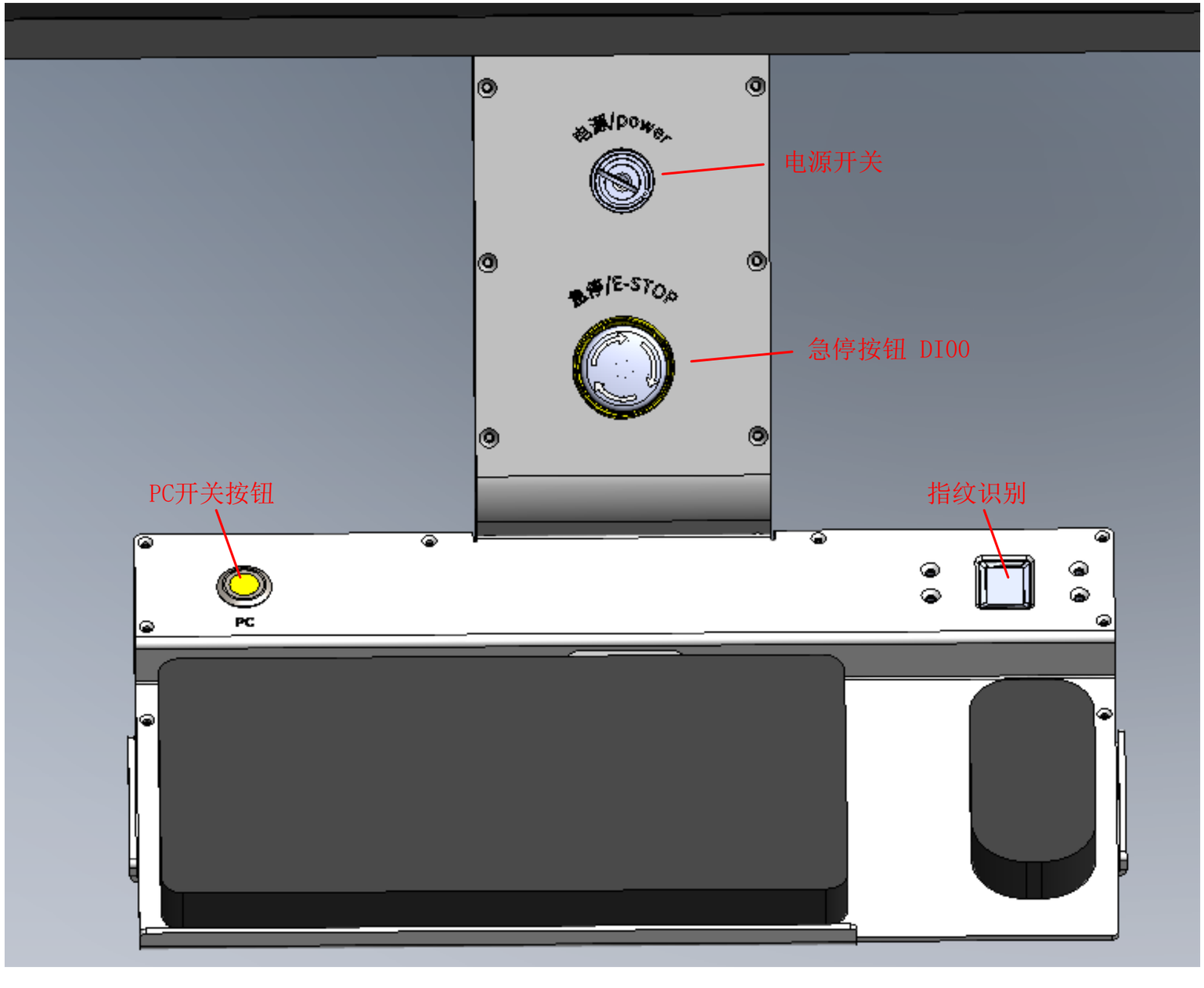

项目名称 CX-E400-P
代理 IAA25L9600
EPLAN版本 2.7.3

受版权保护。在没有明确允许的情况下，禁止传递和复制本文件，禁止利用和传播其内容。

			CYGD040 -MO-AXI-N-V01	项目编号 PCFYJ257003	CYG 珠海市运泰利自动化设备有限公司	操作台		=ET	&AC
				项目母件编号 IAA25L9600				电气原理图	部件定义
				项目版本 A00				+1EB	页 18
修改	日期	姓名	创建者 LJL	批准的有 李冲		日期 2025/9/11	编辑. PC	布局图	页 18 从 91

装订区域

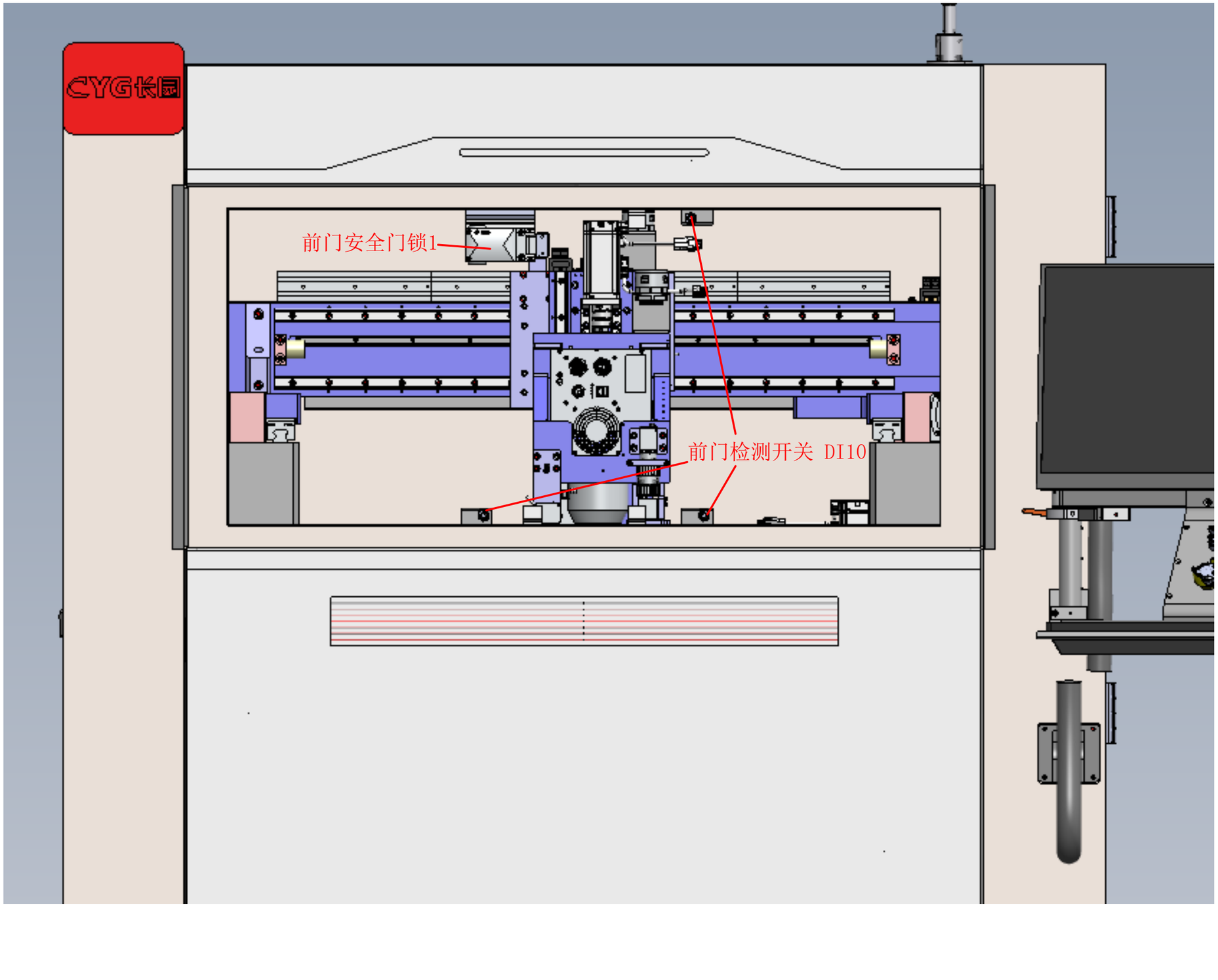

项目名称 CX-E400-P
代理 IAA25L9600
EPLAN版本 2.7.3

18

20

受版权保护。在没有明确允许的情况下，禁止传递和复制本文件，禁止利用和传播其内容。

			CYGD040 -MO-AXI-N-V01	项目编号 PCFYJ257003	CYG 珠海市运泰利自动化设备有限公司	前门开关		=ET	&AC
				项目母件编号 IAA25L9600				电气原理图	部件定义
				项目版本 A00				+1EB	页 19
修改	日期	姓名	创建者 LJL	批准的有 李冲		日期 2025/9/11	编辑. PC	布局图	页 19 从 91

装订区域

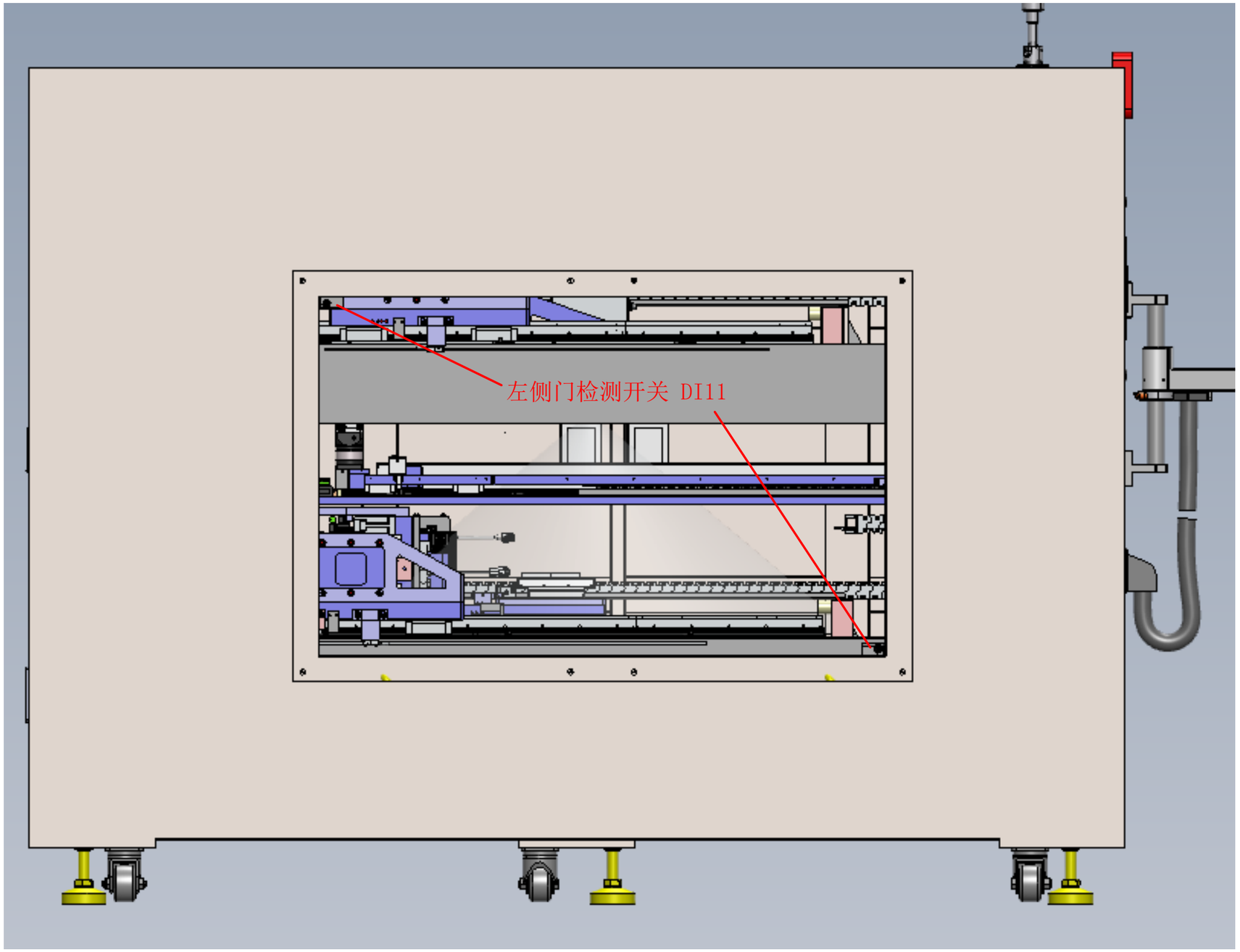

项目名称 CX-E400-P
代理 IAA25L9600
EPLAN版本 2.7.3

19

21

受版权保护。在没有明确允许的情况下，禁止传递和复制本文件，禁止利用和传播其内容。

			CYGD040 -MO-AXI-N-V01	项目编号 PCFYJ257003	CYG 珠海市运泰利自动化设备有限公司	左侧门开关		=ET	&AC
				项目母件编号 IAA25L9600				电气原理图	部件定义
				项目版本 A00				+1EB	页 20
修改	日期	姓名	创建者 LJL	批准的有 李冲		日期 2025/9/11	编辑. PC	布局图	页 20 从 91

装订区域

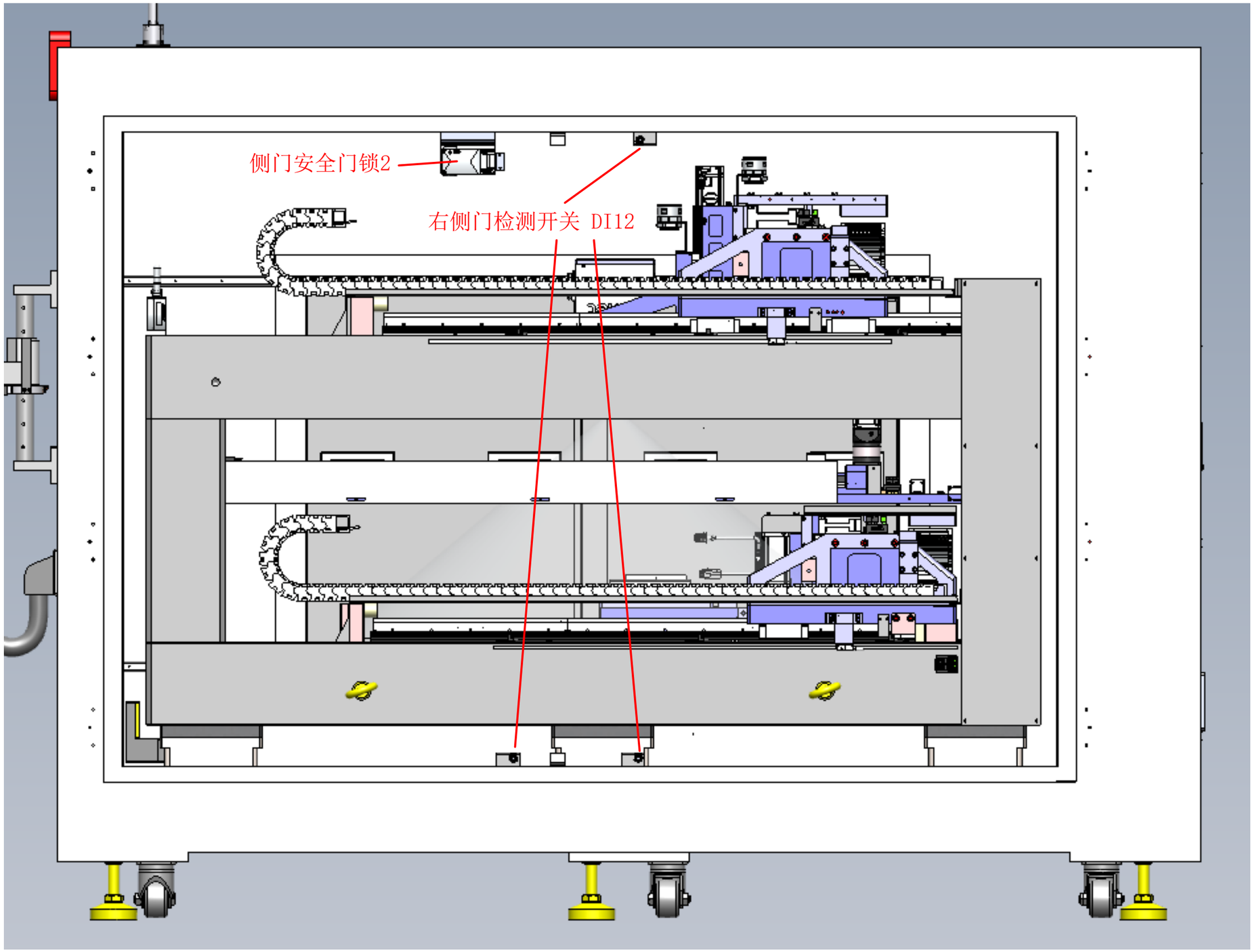

项目名称 CX-E400-P
代理 IAA25L9600
EPLAN版本 2.7.3

受版权保护。在没有明确允许的情况下，禁止传递和复制本文件，禁止利用和传播其内容。

			CYGD040 -MO-AXI-N-V01	项目编号 PCFYJ257003	珠海市运泰利自动化设备有限公司	右侧门开关	=ET	&AC
				项目母件编号 IAA25L9600			电气原理图	部件定义
				项目版本 A00			+1EB	页 21
修改	日期	姓名	创建者 LJL	批准的有 李冲		日期 2025/9/11 编辑. PC	布局图	页 21 从 91

装订区域

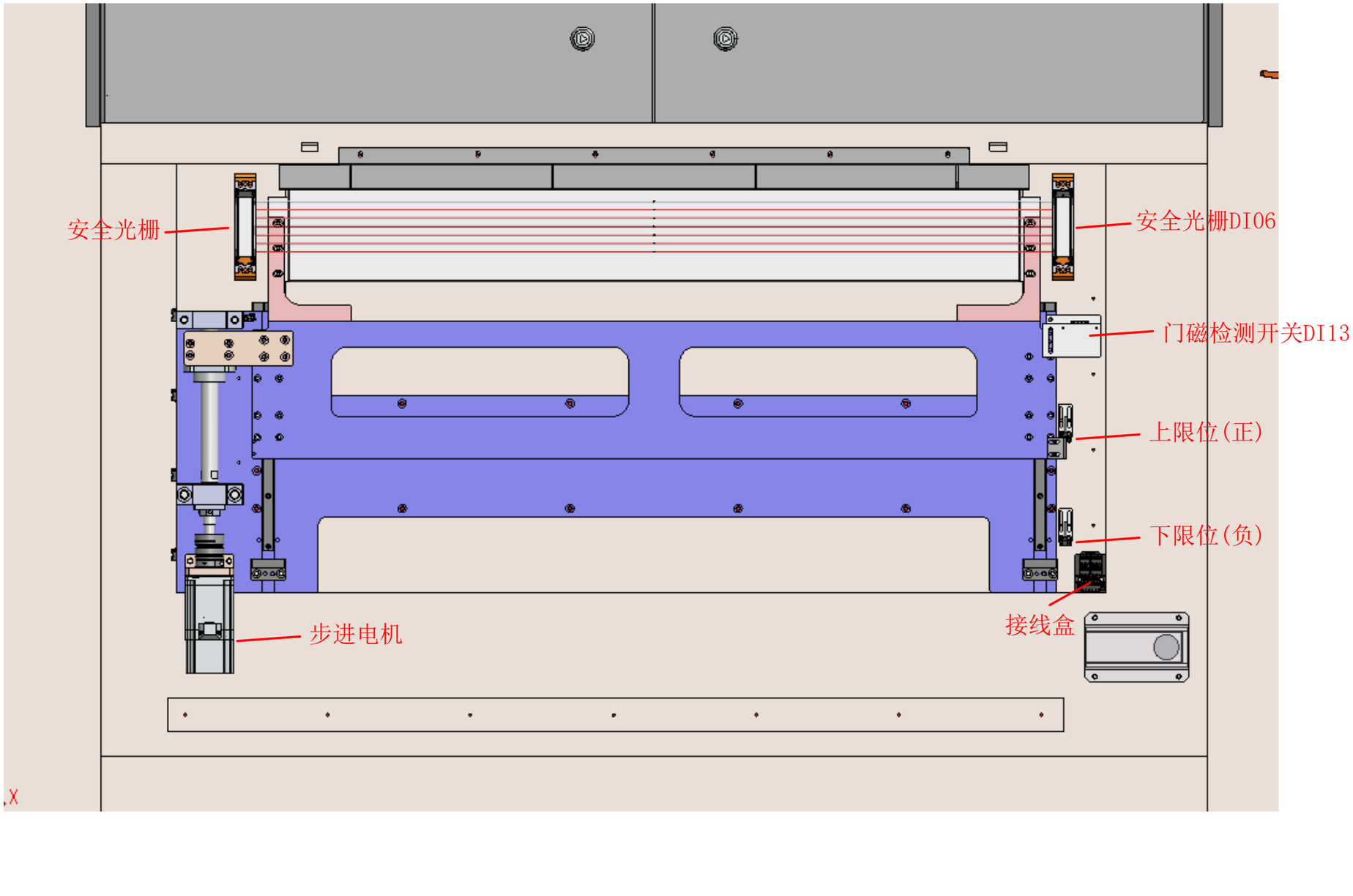

项目名称 CX-E400-P
代理 IAA25L9600
EPLAN版本 2.7.3

受版权保护。在没有明确允许的情况下，禁止传递和复制本文件，禁止利用和传播其内容。

			CYGD040 -MO-AXI-N-V01	项目编号 PCFYJ257003	CYG 珠海市运泰利自动化设备有限公司	升降门		=ET	&AC
				项目母件编号 IAA25L9600				电气原理图	部件定义
				项目版本 A00				+1EB	页 22
修改	日期	姓名	创建者 LJL	批准的有 李冲		日期 2025/9/11	编辑. PC	布局图	页 22 从 91

装订区域

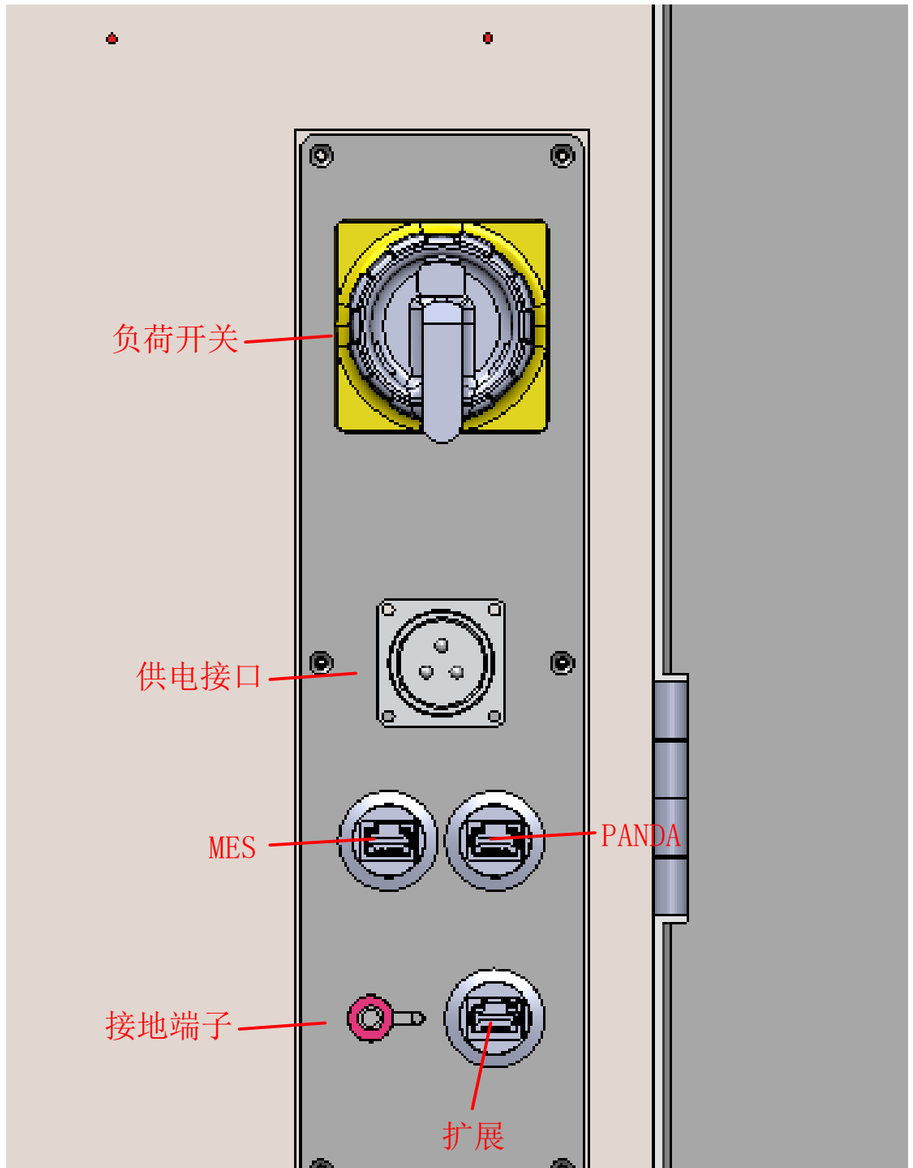

项目名称 CX-E400-P
代理 IAA25L9600
EPLAN版本 2.7.3

受版权保护。在没有明确允许的情况下，禁止传递和复制本文件，禁止利用和传播其内容。

			CYGD040 -MO-AXI-N-V01	项目编号 PCFYJ257003	CYG 珠海市运泰利自动化设备有限公司	背面电源与外部接口		=ET	&AC
				项目母件编号 IAA25L9600				电气原理图	部件定义
				项目版本 A00				+1EB	页 23
修改	日期	姓名	创建者 LJL	批准的有 李冲		日期 2025/9/11	编辑. PC	布局图	页 23 从 91

装订区域

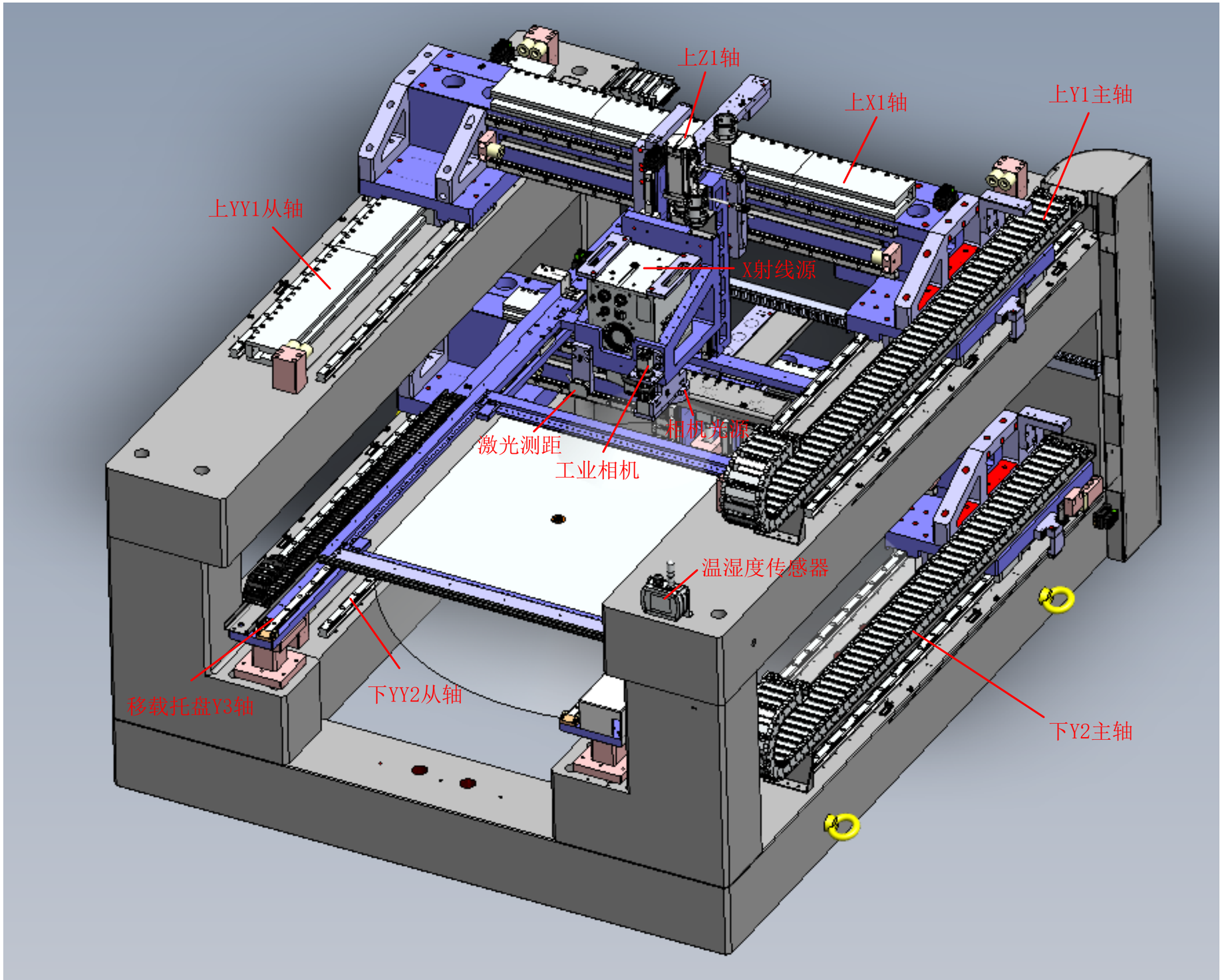

项目名称 CX-E400-P
代理 IAA25L9600
EPLAN版本 2.7.3

受版权保护。在没有明确允许的情况下，禁止传递和复制本文件，禁止利用和传播其内容。

			CYGD040 -MO-AXI-N-V01	项目编号 PCFYJ257003	CYG 珠海市运泰利自动化设备有限公司	内部移动模组	=ET	&AC
				项目母件编号 IAA25L9600			电气原理图	部件定义
				项目版本 A00			+1EB	页 24
修改	日期	姓名	创建者 LJL	批准的有 李冲		日期 2025/9/11 编辑. PC	布局图	页 24 从 91

装订区域

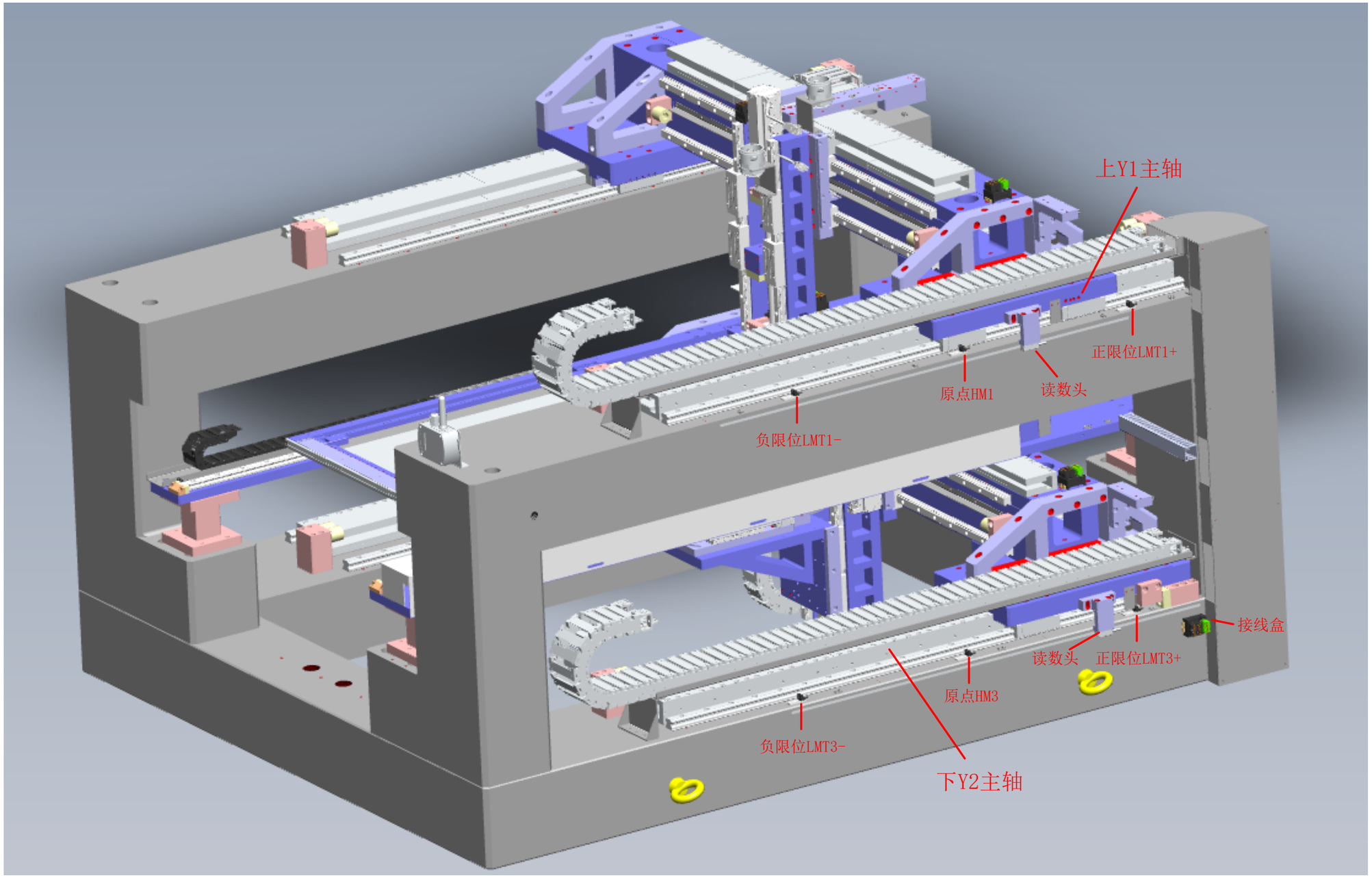

项目名称 CX-F400-P
代理 IAA25L9600
EPLAN版本 2.7.3

24

26

受版权保护。在没有明确允许的情况下，禁止传递和复制本文件，禁止利用和传播其内容。

			CYGD040 -MO-AXI-N-V01	项目编号 PCFYJ257003	CYG 珠海市运泰利自动化设备有限公司	上下Y主轴		=ET	&AC
				项目母件编号 IAA25L9600				电气原理图	部件定义
				项目版本 A00				+1EB	页 25
修改	日期	姓名	创建者 LJL	批准的有 李冲		日期 2025/9/11	编辑. PC	布局图	页 25 从 91

装订区域

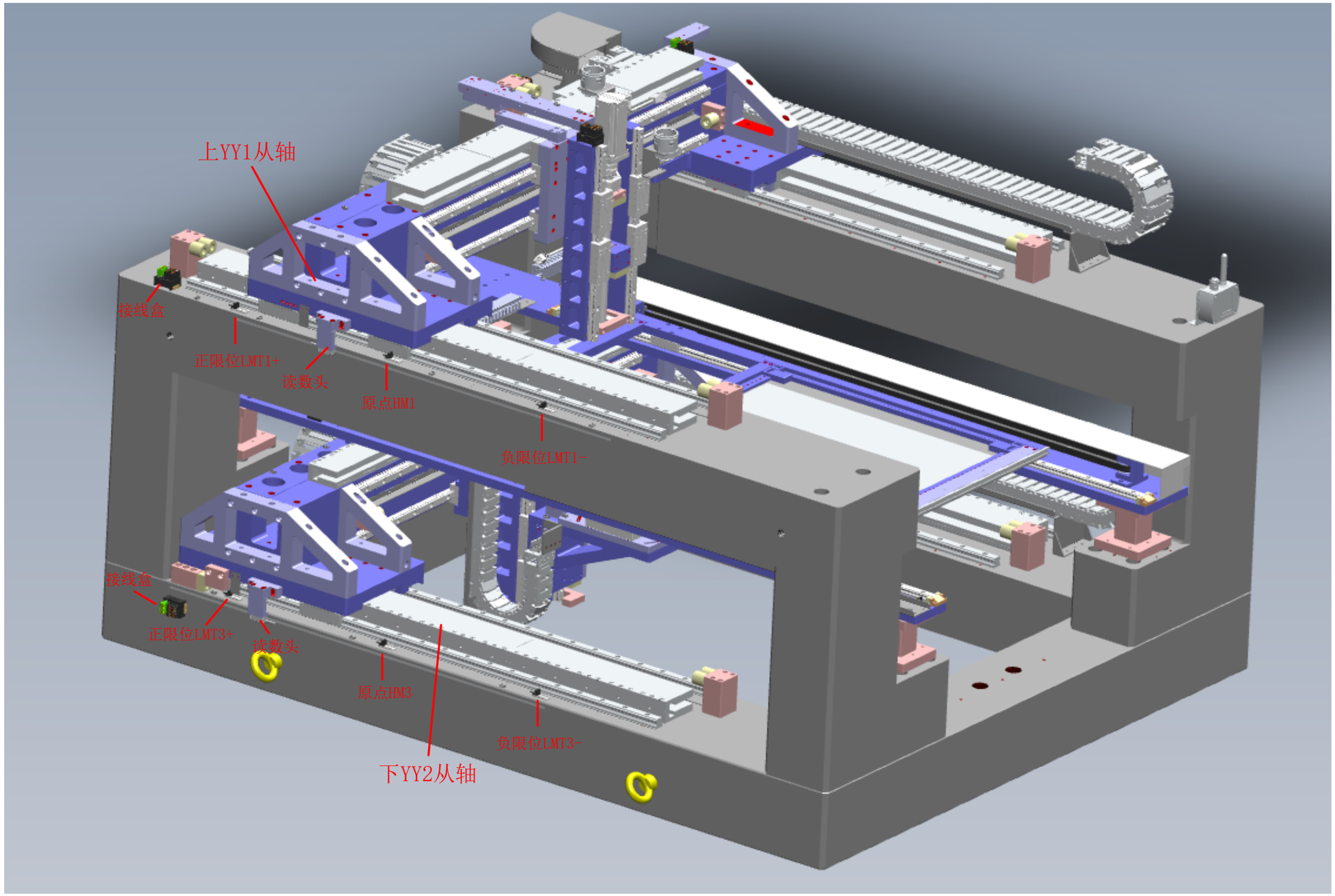

项目名称 CX-E400-P
代理 IAA25L9600
EPLAN版本 2.7.3

25

27

受版权保护。在没有明确允许的情况下，禁止传递和复制本文件，禁止利用和传播其内容。

			CYGD040 -MO-AXI-N-V01	项目编号 PCFYJ257003	CYG 珠海市运泰利自动化设备有限公司	上下YY从轴		=ET	&AC
				项目母件编号 IAA25L9600				电气原理图	部件定义
				项目版本 A00				+1EB	页 26
修改	日期	姓名	创建者 LJL	批准的有 李冲		日期 2025/9/11	编辑. PC	布局图	页 26 从 91

装订区域

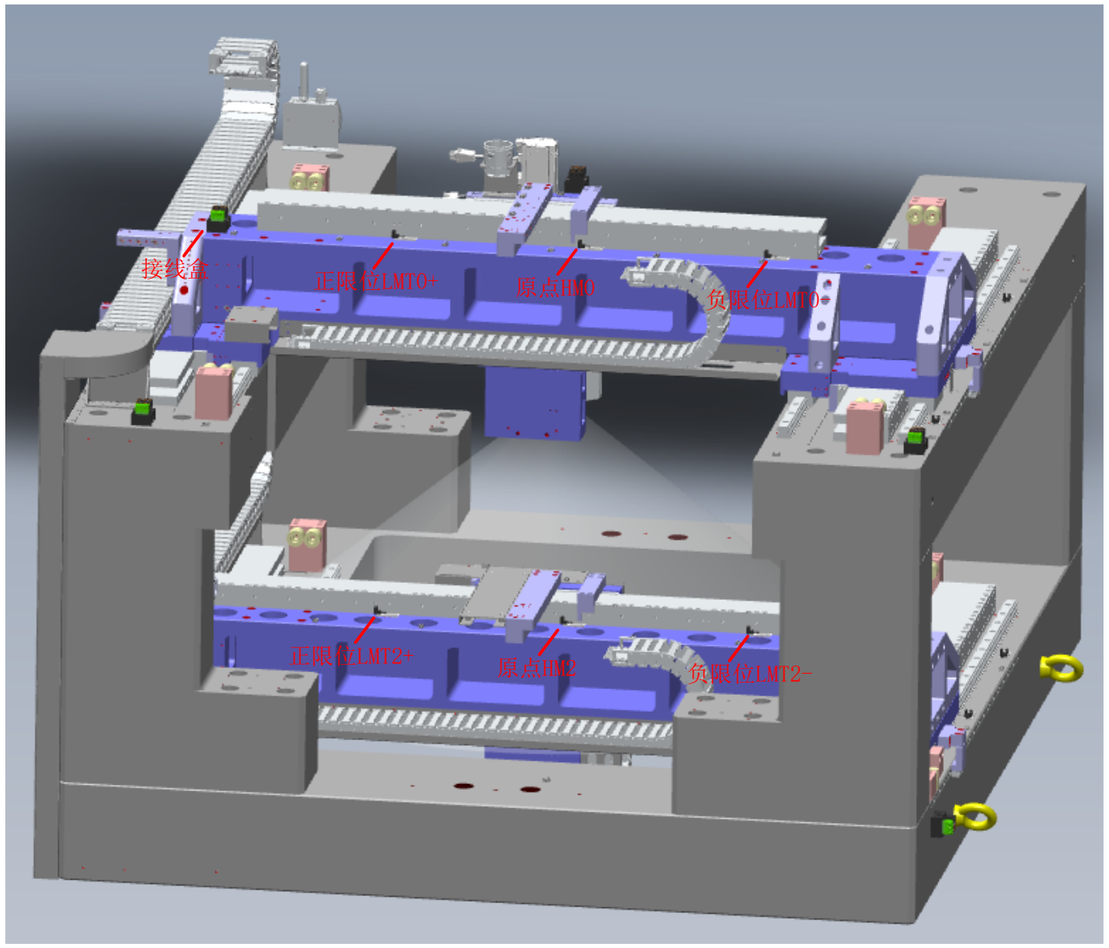

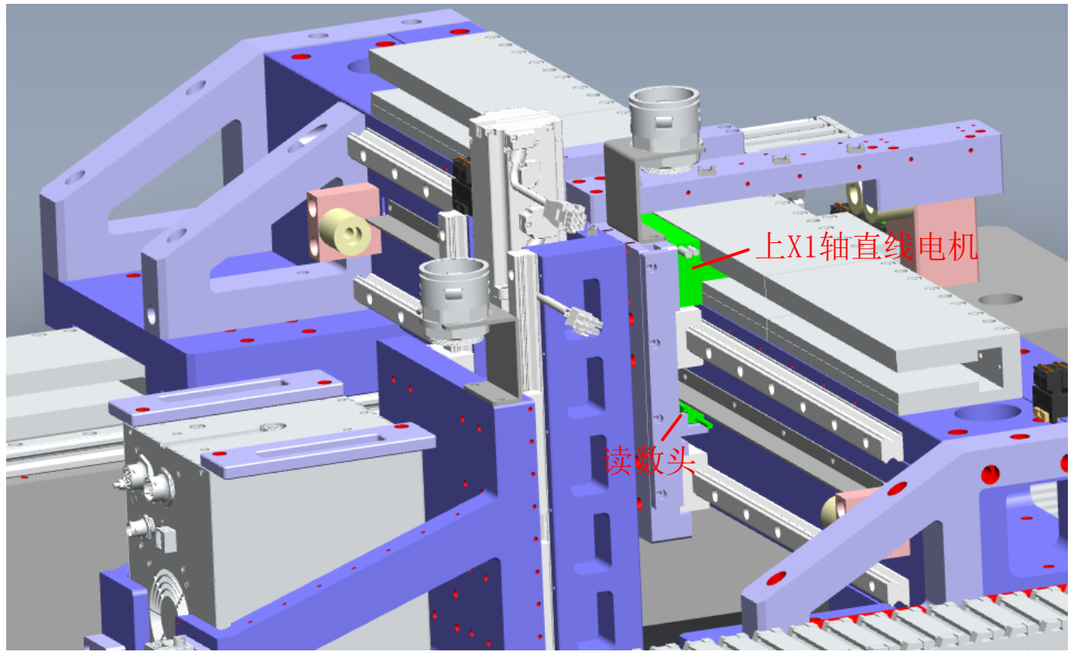

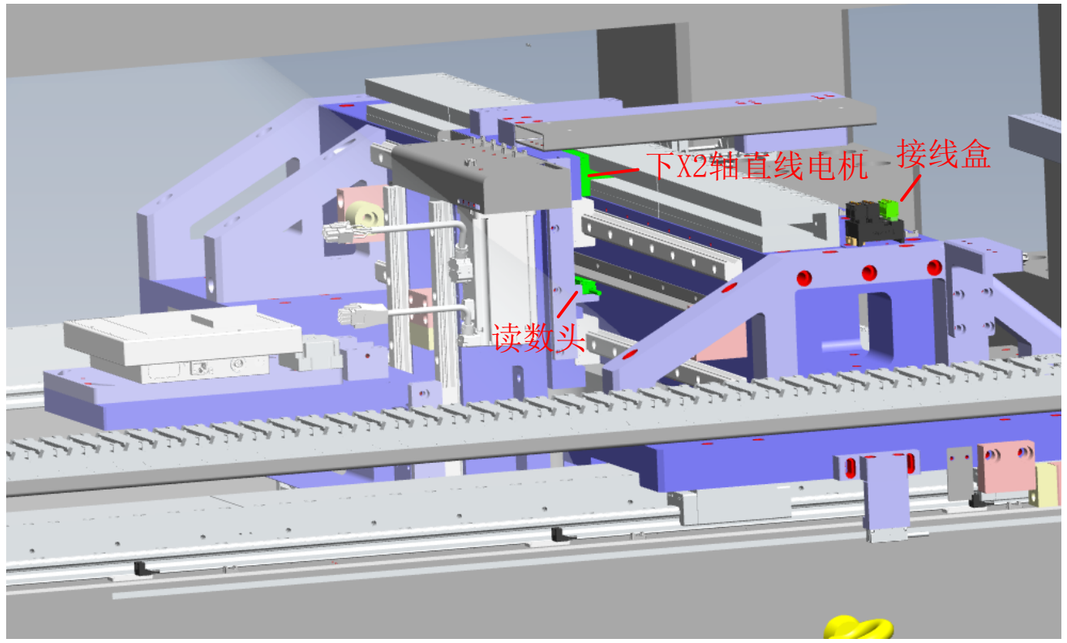

项目名称 CX-E400-P
代理 IAA25L9600
EPLAN版本 2.7.3

26

28

受版权保护。在没有明确允许的情况下，禁止传递和复制本文件，禁止利用和传播其内容。

			CYGD040 -MO-AXI-N-V01	项目编号 PCFYJ257003	CYG 珠海市运泰利自动化设备有限公司	上下X轴		=ET	&AC
				项目母件编号 IAA25L9600				电气原理图	部件定义
				项目版本 A00				+1EB	页 27
修改	日期	姓名	创建者 LJL	批准的有 李冲		日期 2025/9/11	编辑. PC	布局图	页 27 从 91

装订区域

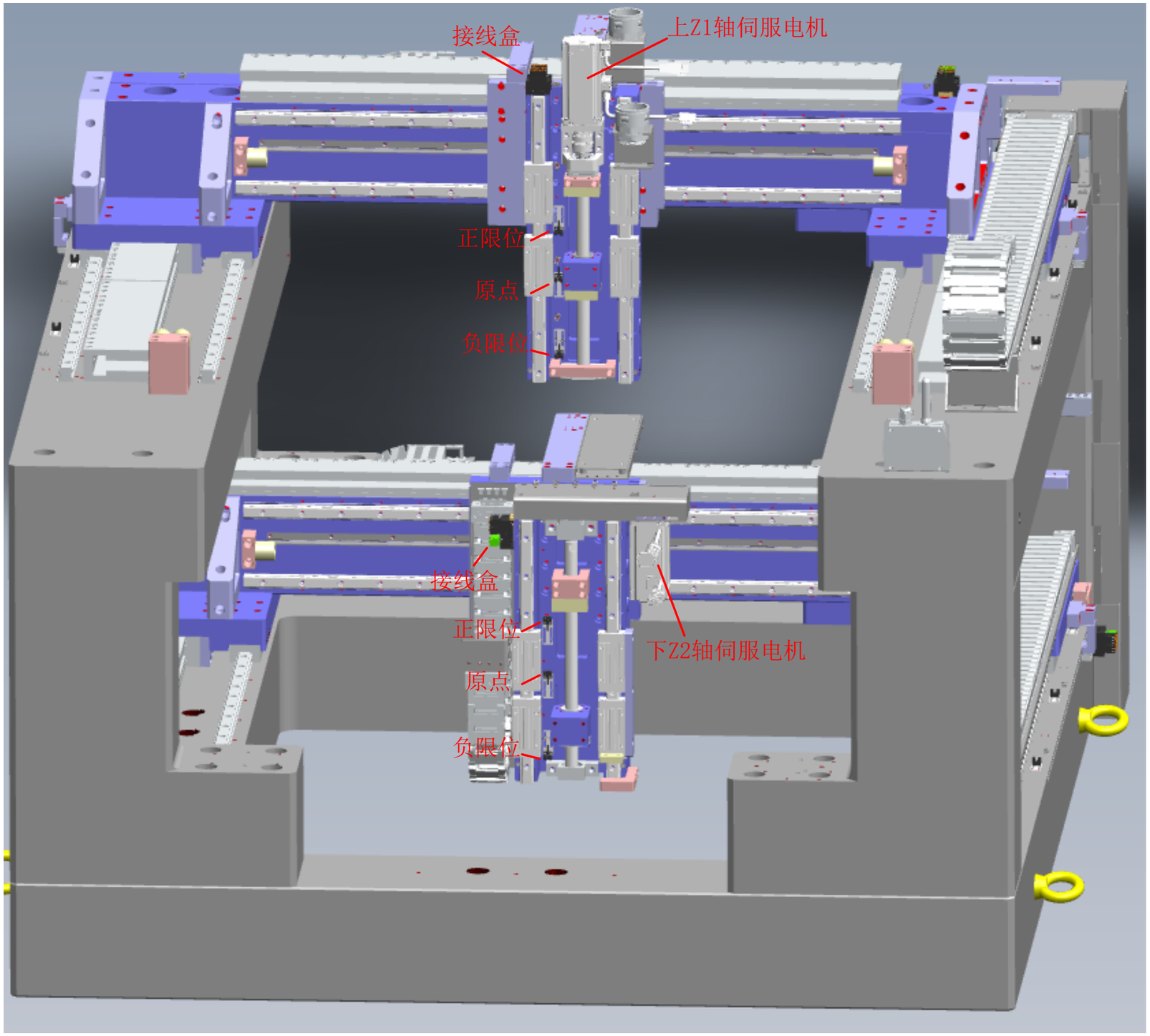

项目名称 CX-E400-P
代理 IAA25L9600
EPLAN版本 2.7.3

27

29

受版权保护。在没有明确允许的情况下，禁止传递和复制本文件，禁止利用和传播其内容。

			CYGD040 -MO-AXI-N-V01	项目编号 PCFYJ257003	CYG 珠海市运泰利自动化设备有限公司	上下Z轴		=ET	&AC
				项目母件编号 IAA25L9600				电气原理图	部件定义
				项目版本 A00				+1EB	页 28
修改	日期	姓名	创建者 LJL	批准的有 李冲		日期 2025/9/11	编辑. PC	布局图	页 28 从 91

装订区域

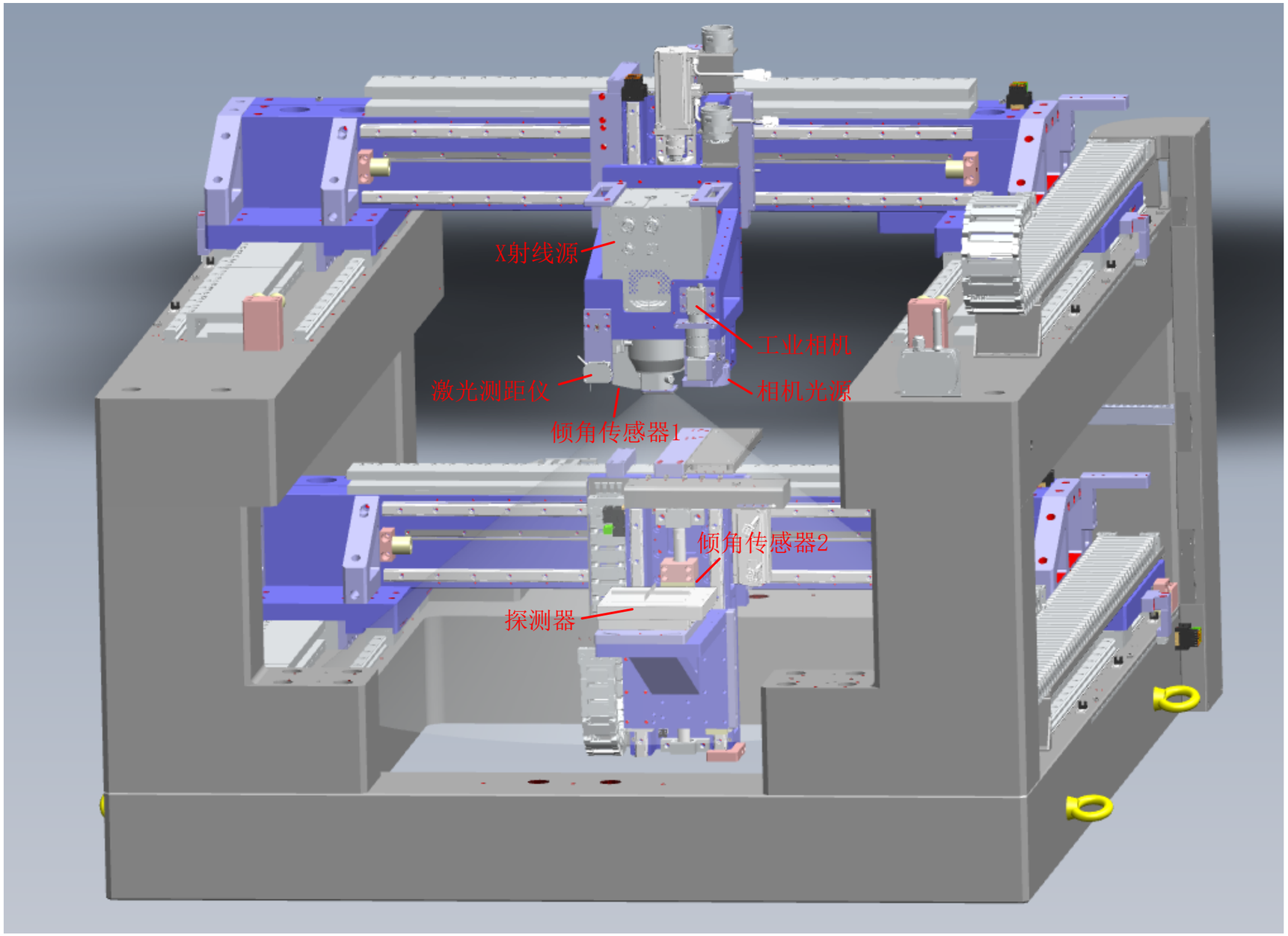

项目名称 CX-E400-P
代理 IAA25L9600
EPLAN版本 2.7.3

受版权保护。在没有明确允许的情况下，禁止传递和复制本文件，禁止利用和传播其内容。

			CYGD040 -MO-AXI-N-V01	项目编号 PCFYJ257003	CYG 珠海市运泰利自动化设备有限公司	射线源与探测器		=ET	&AC
				项目母件编号 IAA25L9600				电气原理图	部件定义
				项目版本 A00				+1EB	页 29
修改	日期	姓名	创建者 LJL	批准的有 李冲		日期 2025/9/11	编辑. PC	布局图	页 29 从 91

装订区域

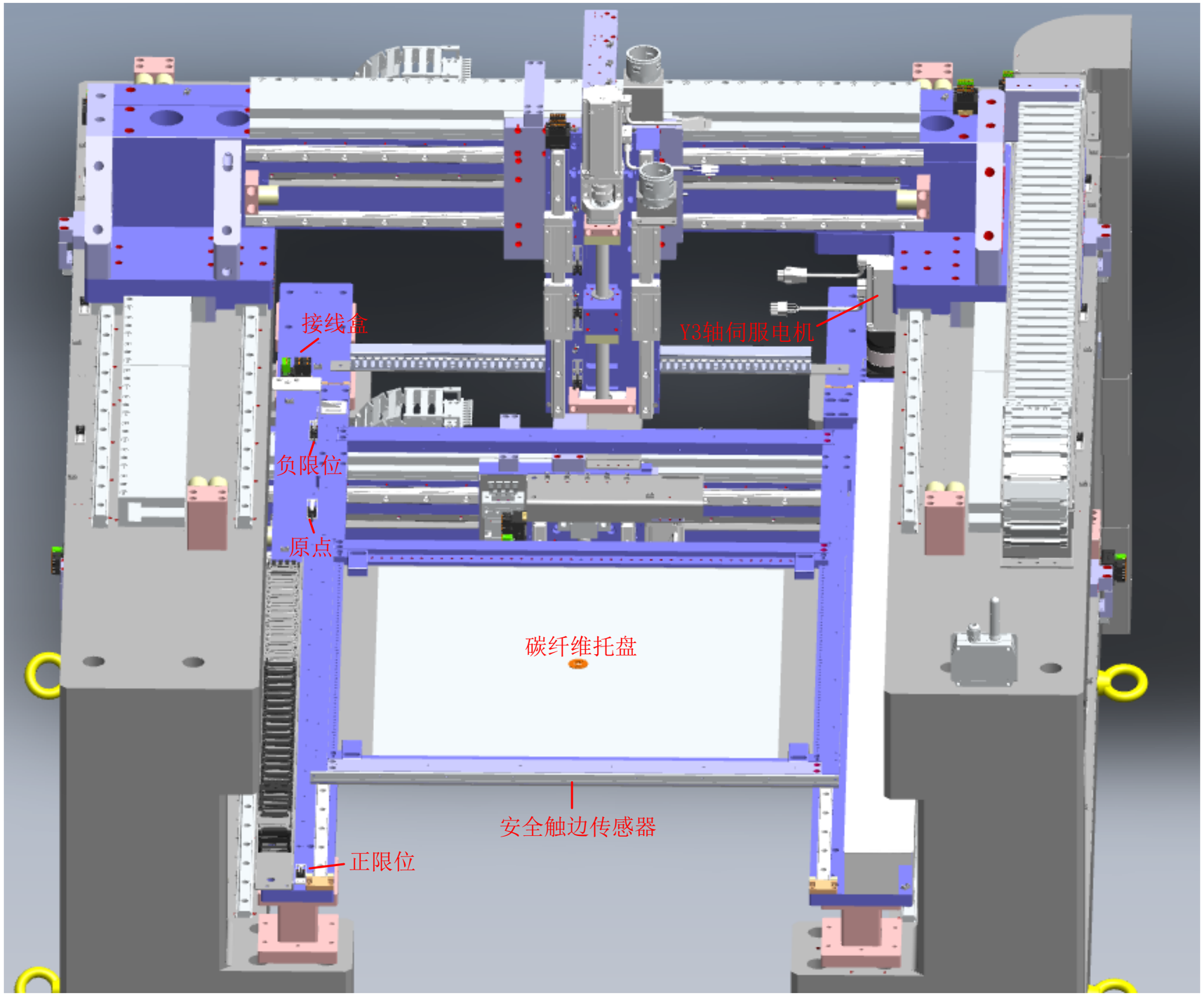

项目名称 CX-E400-P
代理 IAA25L9600
EPLAN版本 2.7.3

29

&/31

受版权保护。在没有明确允许的情况下，禁止传递和复制本文件，禁止利用和传播其内容。

			CYGD040 -MO-AXI-N-V01	项目编号 PCFYJ257003	CYG 珠海市运泰利自动化设备有限公司	移载托盘		=ET	&AC	
				项目母件编号 IAA25L9600				电气原理图	部件定义	
				项目版本 A00				+1EB	页 30	
修改	日期	姓名	创建者 LJL	批准的有 李冲		日期 2025/9/11	编辑. PC	布局图	页 30 从 91	

装订区域

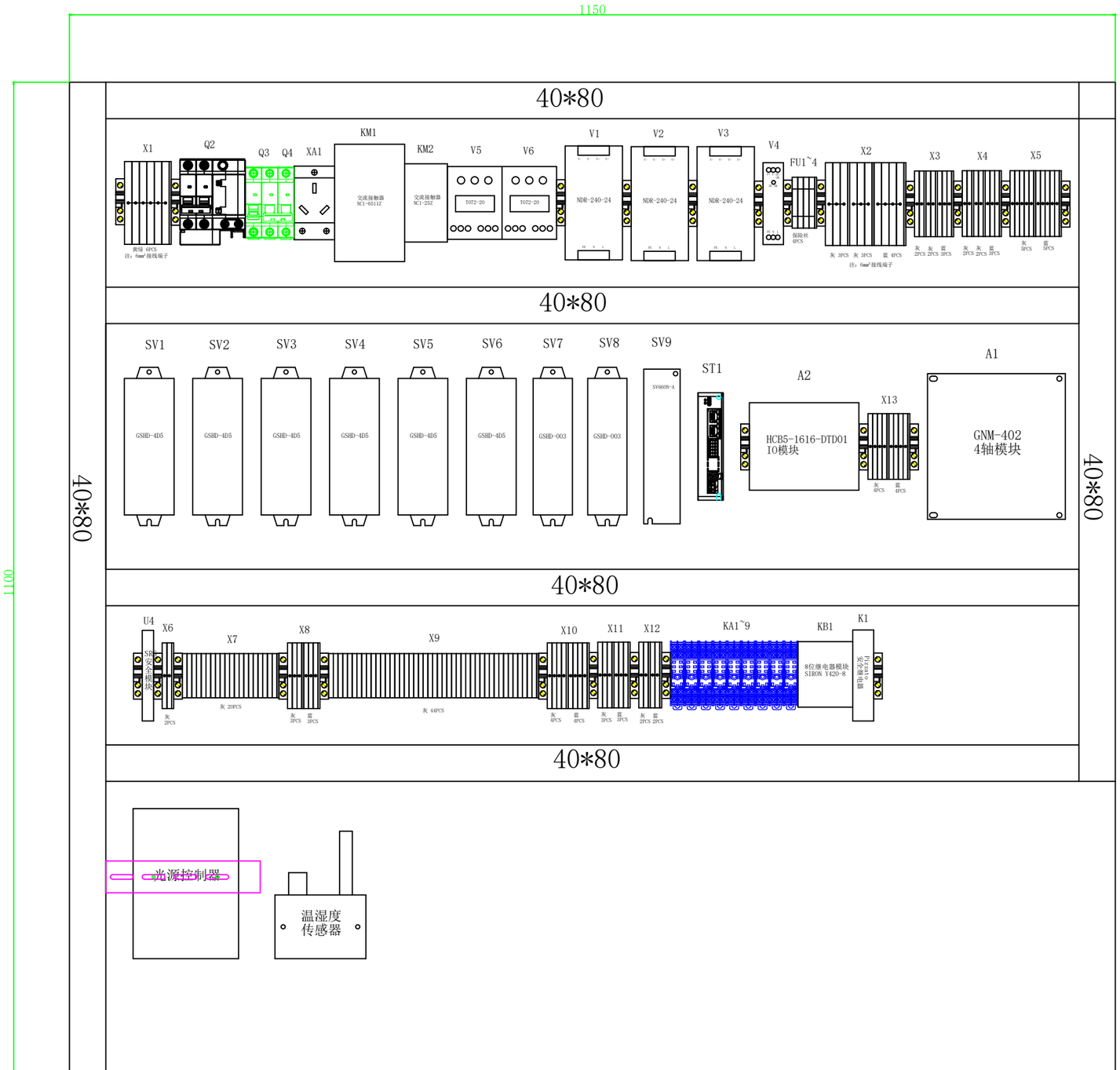

受版权保护。在没有明确允许的情况下，禁止传递和复制本文件，禁止利用和传播其内容。

项目名称 CX-E400-P
代理 IAA25L9600
EPLAN版本 2.7.3

&AC/30

32

			CYGD040 -MO-AXI-N-V01	项目编号 PCFYJ257003	珠海市运泰利自动化设备有限公司	元器件布局		=ET	&
				项目母件编号 IAA25L9600				电气原理图	
				项目版本 A00				+1EB	页 31
修改	日期	姓名	创建者 LJL	批准的有 李冲		日期 2025/9/11	编辑. PC	布局图	页 31 从 91

装订区域

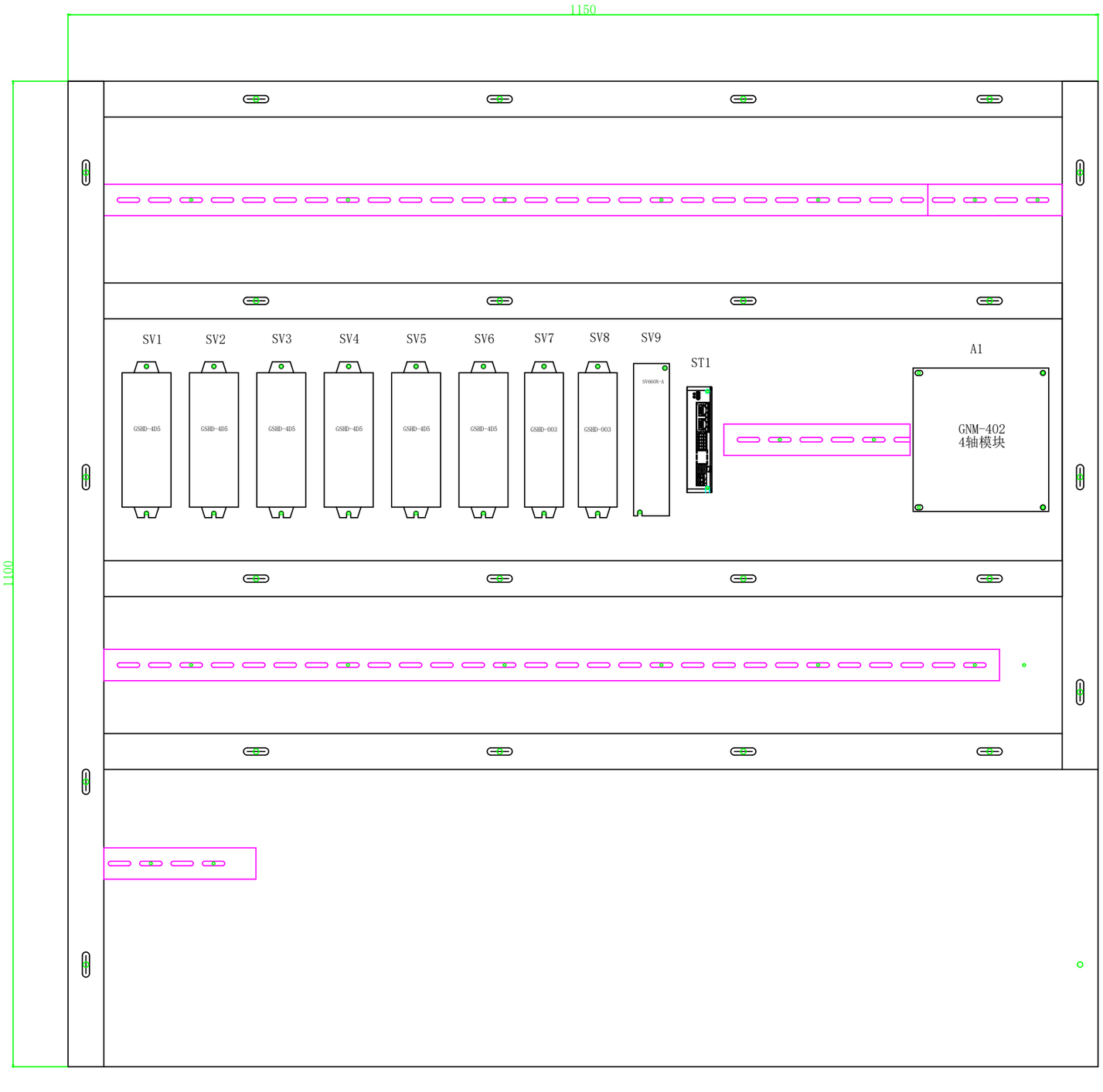

项目名称 CX-E400-P
代理 IAA25L9600
EPLAN版本 2.7.3

受版权保护。在没有明确允许的情况下，禁止传递和复制本文件，禁止利用和传播其内容。

			CYGD040 -MO-AXI-N-V01	项目编号 PCFYJ257003	CYG 珠海市运泰利自动化设备有限公司	安装孔位		=ET	&
				项目母件编号 IAA25L9600				电气原理图	
				项目版本 A00				+1EB	页 32
修改	日期	姓名	创建者 LJL	批准的有 李冲		日期 2025/9/11	编辑. PC	布局图	页 32 从 91

装订区域

上-X1拖链

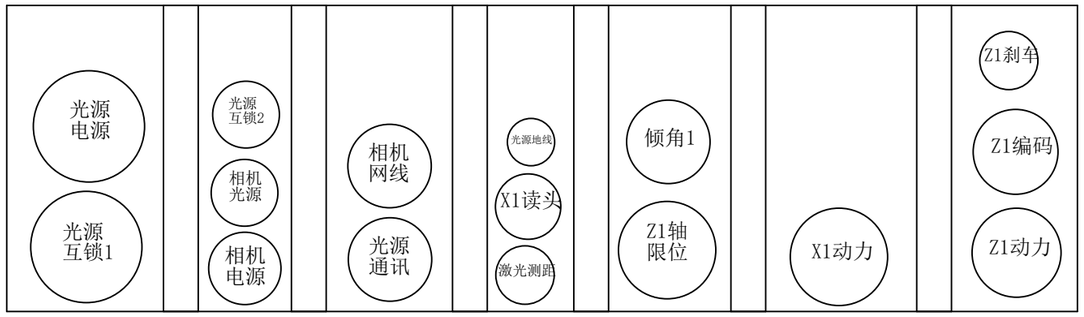

上-Z1波纹管

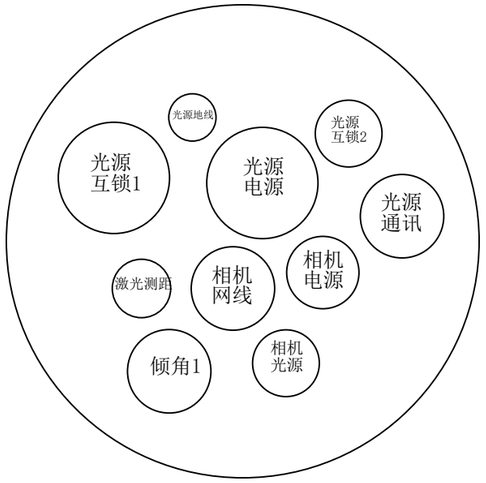

上-Y1拖链

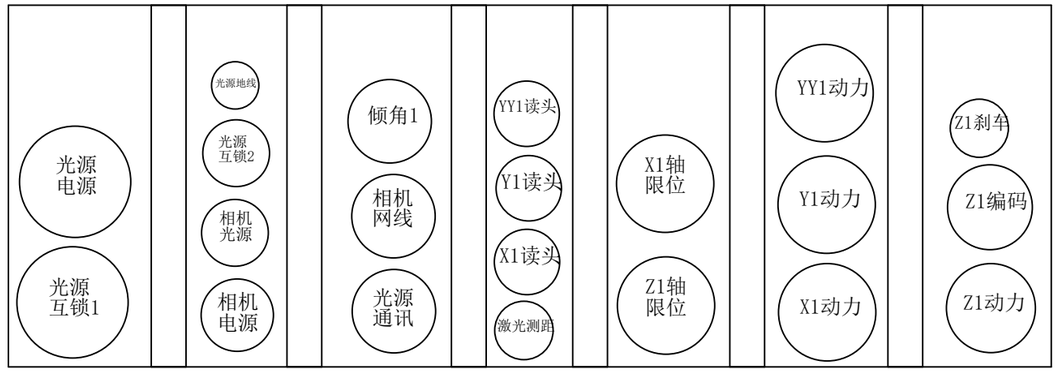

项目名称 CX-E400-P
代理 IAA25L9600
EPLAN版本 2.7.3

受版权保护。在没有明确允许的情况下，禁止传递和复制本文件，禁止利用和传播其内容。

			CYGD040 -MO-AXI-N-V01	项目编号 PCFYJ257003	CYG 珠海市运泰利自动化设备有限公司	拖链走线布局-上平台		=ET	&
				项目母件编号 IAA25L9600				电气原理图	
				项目版本 A00				+1EB	页 33
修改	日期	姓名	创建者 LJL	批准的有 李冲		日期 2025/9/11	编辑. PC	布局图	页 33 从 91

装订区域

下-X2拖链

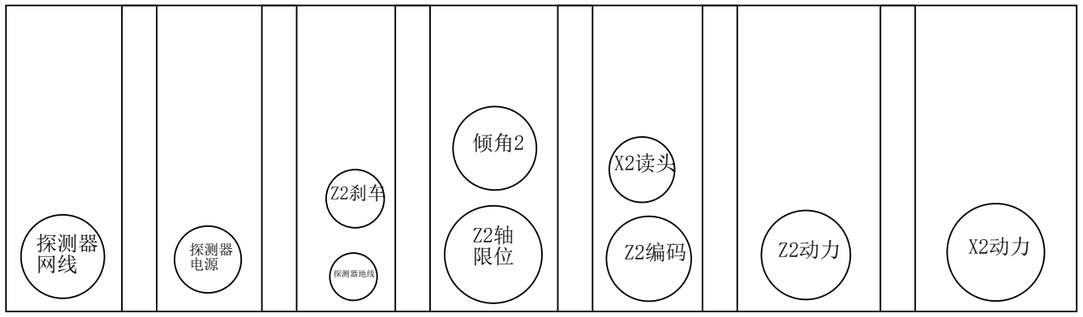

下-Z2拖链

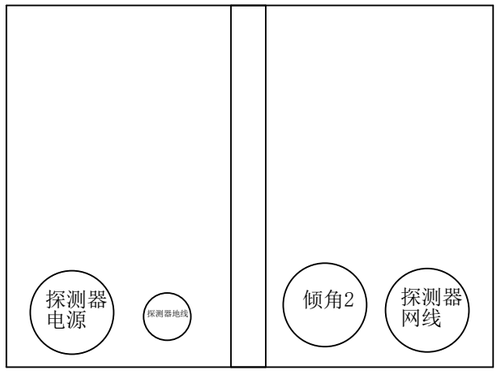

下-Y2拖链

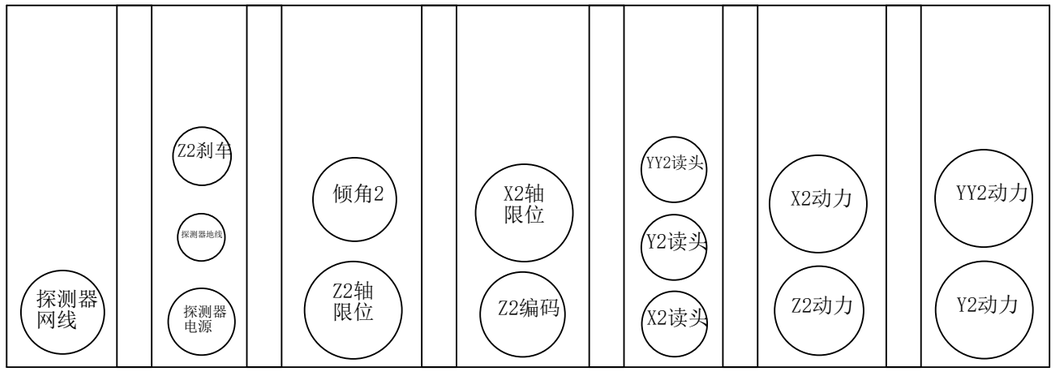

项目名称 CX-E400-P
代理 IAA25L9600
EPLAN版本 2.7.3

33

35

受版权保护。在没有明确允许的情况下，禁止传递和复制本文件，禁止利用和传播其内容。.

			CYGD040 -MO-AXI-N-V01	项目编号 PCFYJ257003	珠海市运泰利自动化设备有限公司	拖链走线布局-下平台		=ET	&
				项目母件编号 IAA25L9600				电气原理图	
				项目版本 A00				+1EB	页 34
修改	日期	姓名	创建者 LJL	批准的有 李冲		日期 2025/9/11	编辑.PC	布局图	页 34 从 91

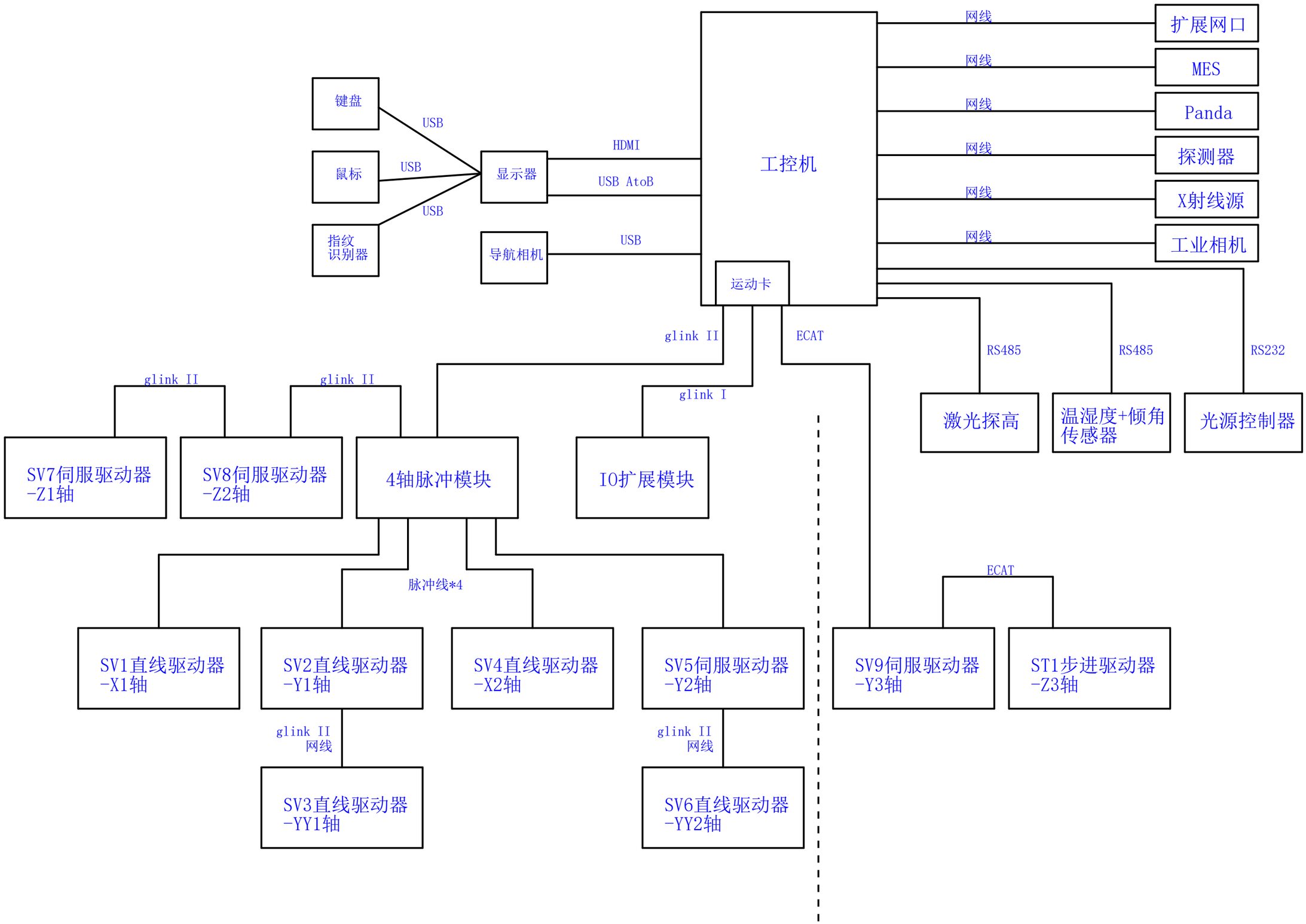

装订区域

项目名称 CX-E400-P
代理 IAA25L9600
EPLAN版本 2.7.3

受版权保护。在没有明确允许的情况下，禁止传递和复制本文件，禁止利用和传播其内容。

			CYGD040 -MO-AXI-N-V01	项目编号 PCFYJ257003	CYG 珠海市运泰利自动化设备有限公司	网络拓扑图		=ET	&
				项目母件编号 IAA25L9600				电气原理图	
				项目版本 A00				+1EB	页 35
修改	日期	姓名	创建者 LJL	批准的有 李冲		日期 2025/9/11	编辑. PC	布局图	页 35 从 91

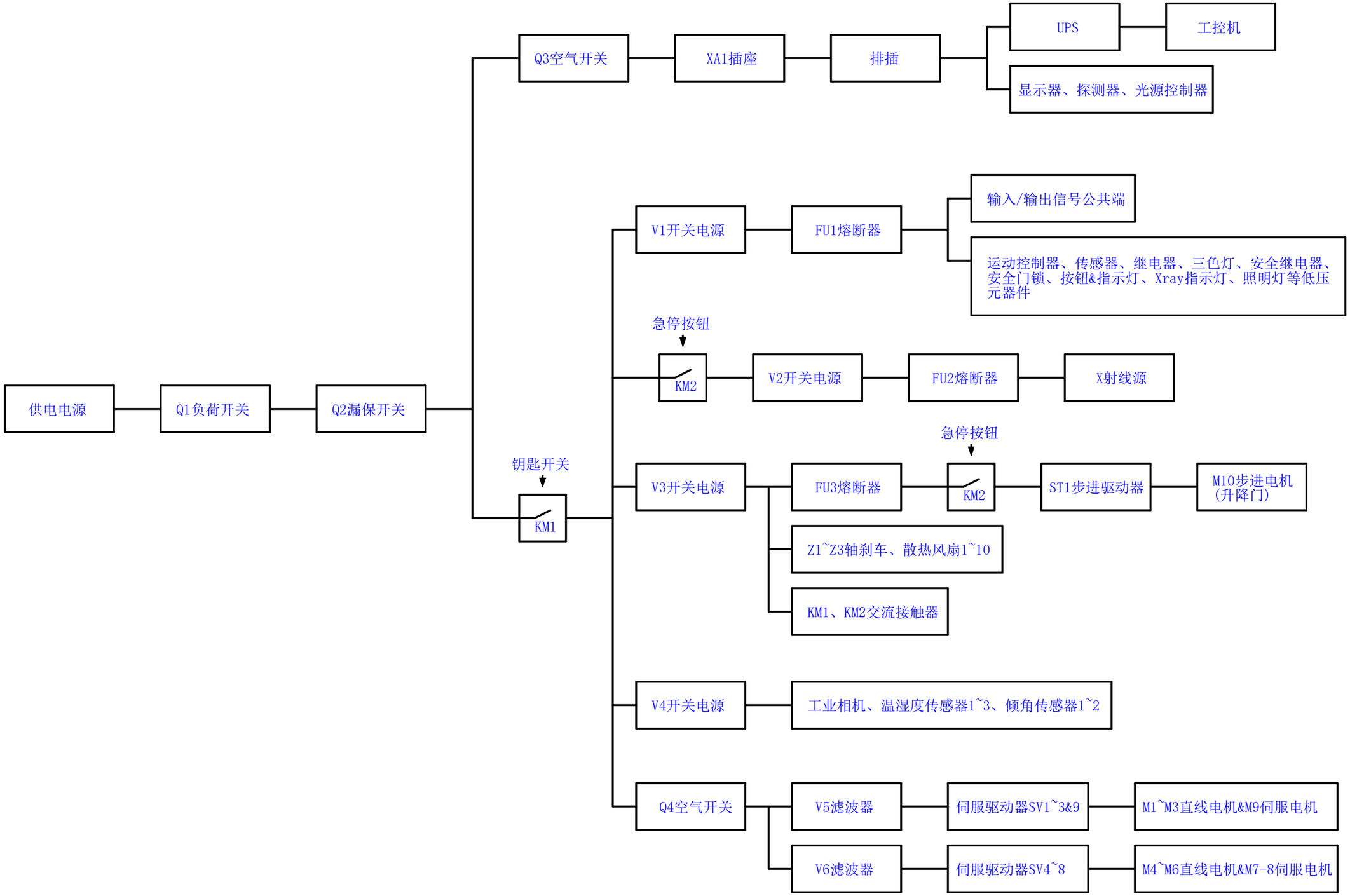

装订区域

项目名称 CX-E400-P
代理 IAA25L9600
EPLAN版本 2.7.3

受版权保护。在没有明确允许的情况下，禁止传递和复制本文件，禁止利用和传播其内容。

35 +1EC/37

			CYGD040 -MO-AXI-N-V01	项目编号 PCFYJ257003	珠海市运泰利自动化设备有限公司	电源分布图	=ET	&
				项目母件编号 IAA25L9600			电气原理图	
				项目版本 A00			+1EB	页 36
修改	日期	姓名	创建者 LJL	批准的有 李冲		日期 2025/9/11 编辑.PC	布局图	页 36 从 91

装订区域

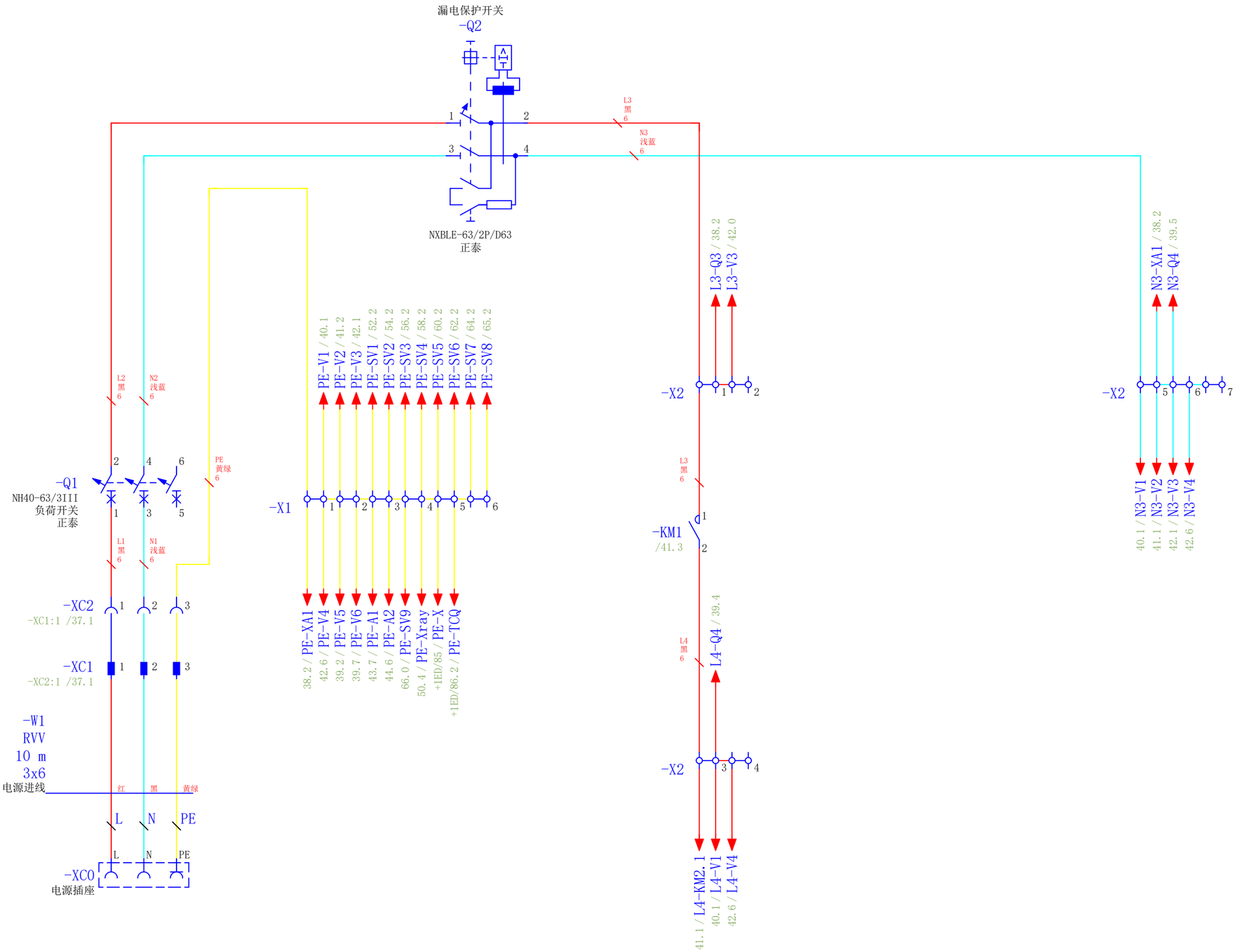

项目名称 CX-E400-P
代理 IAA25L9600
EPLAN版本 2.7.3

+1EB/36

38

受版权保护。在没有明确允许的情况下，禁止传递和复制本文件，禁止利用和传播其内容。

			CYGD040 -MO-AXI-N-V01	项目编号 PCFYJ257003	CYG 珠海市运泰利自动化设备有限公司	主电源	=ET	&
				项目母件编号 IAA25L9600			电气原理图	
				项目版本 A00			+1EC	页 37
修改	日期	姓名	创建者 LJL	批准的有 李冲		日期 2025/9/11 编辑.PC	电控板	页 37 从 91

装订区域

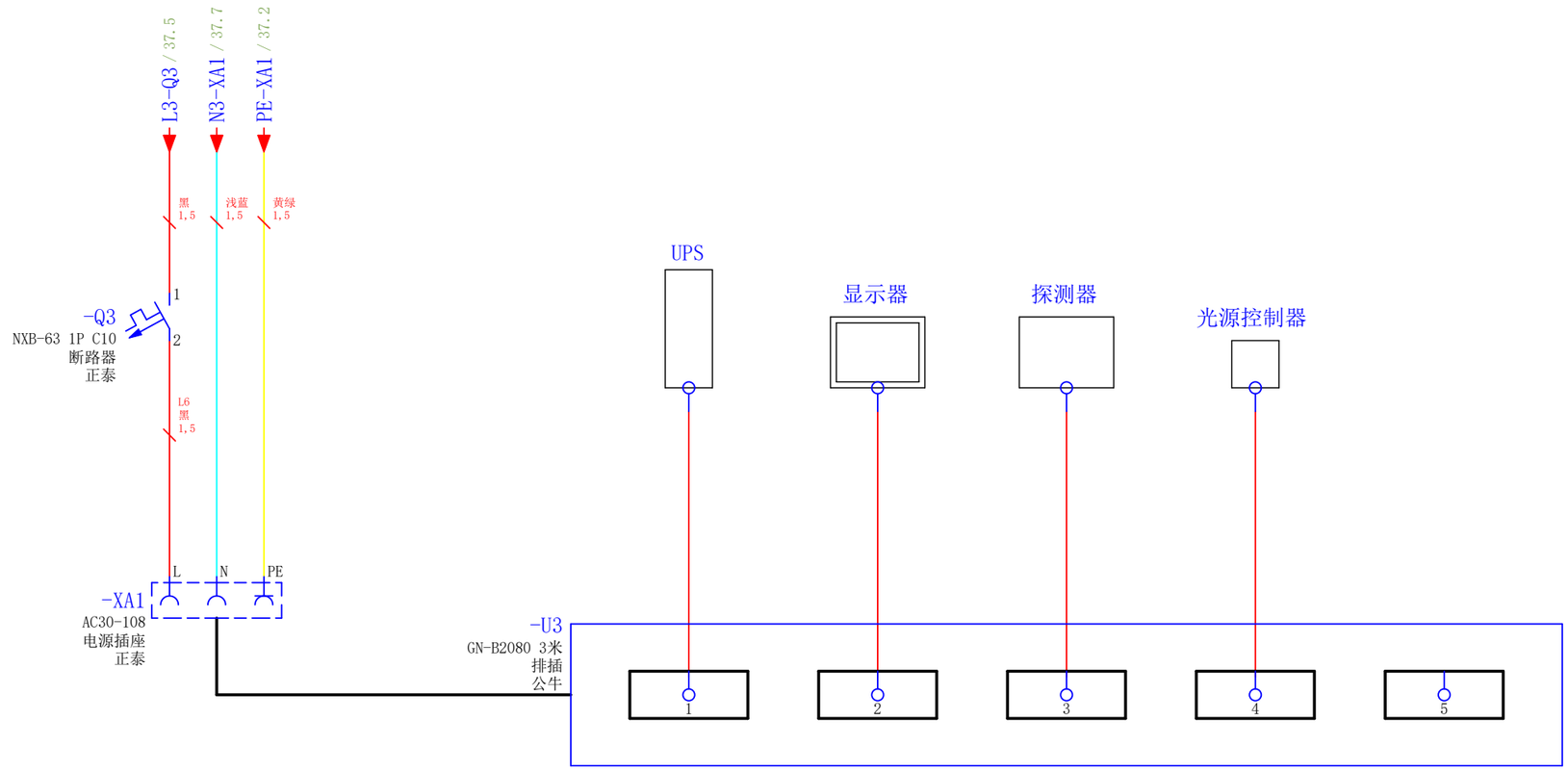

项目名称 CX-E400-P
代理 IAA25L9600
EPLAN版本 2.7.3

受版权保护。在没有明确允许的情况下，禁止传递和复制本文件，禁止利用和传播其内容。

			CYGD040 -MO-AXI-N-V01	项目编号 PCFYJ257003	珠海市运泰利自动化设备有限公司	XA1插座,排插		=ET	&
				项目母件编号 IAA25L9600				电气原理图	
				项目版本 A00				+1EC	页 38
修改	日期	姓名	创建者 LJL	批准的有 李冲		日期 2025/9/11	编辑.PC	电控板	页 38 从 91

装订区域

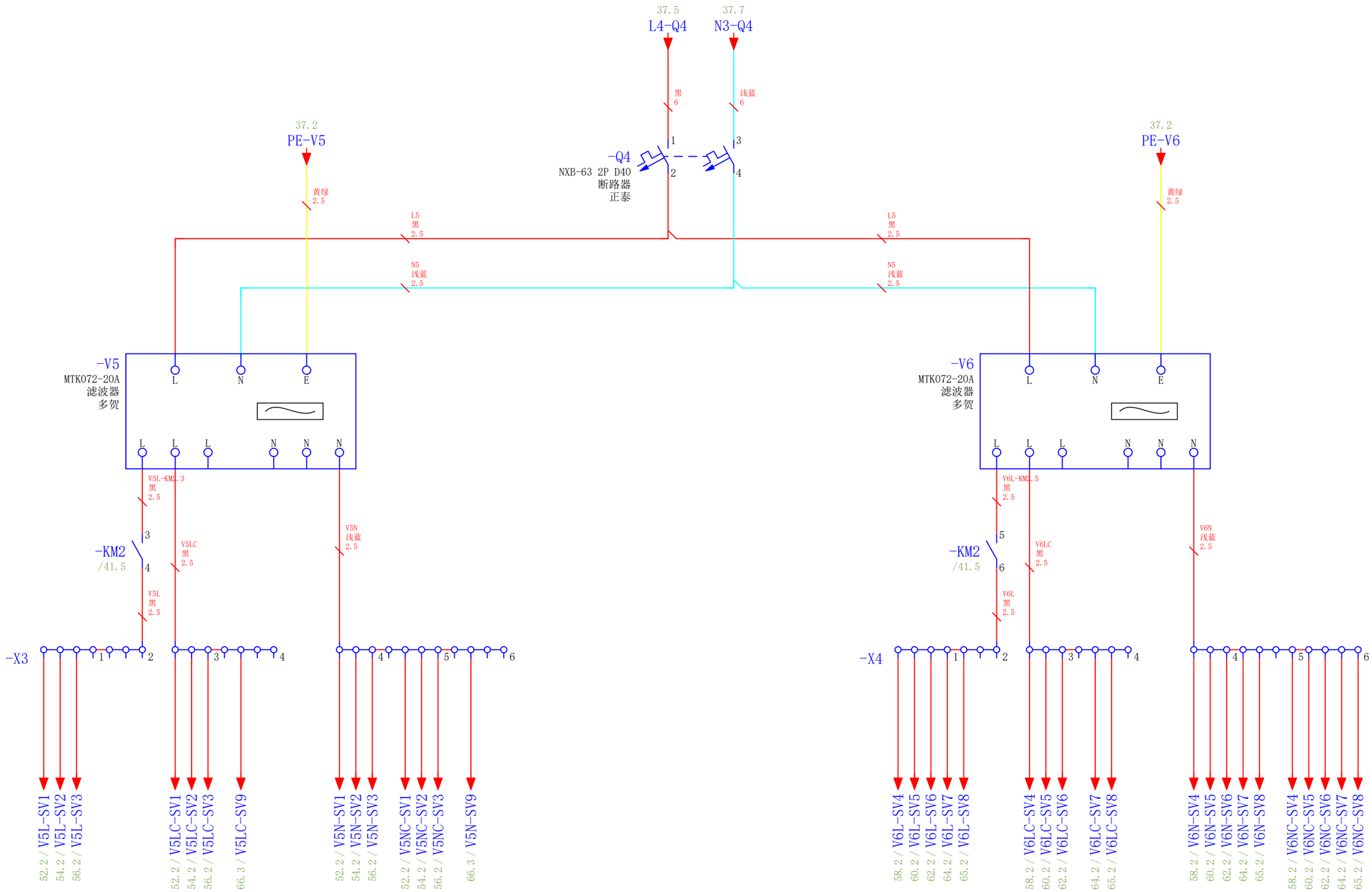

项目名称 CX-E400-P
代理 IAA25L9600
EPLAN版本 2.7.3

38

40

受版权保护。在没有明确允许的情况下，禁止传递和复制本文件，禁止利用和传播其内容。

			CYGD040 -MO-AXI-N-V01	项目编号 PCFYJ257003	CYG 珠海市运泰利自动化设备有限公司	滤波器V5,V6		=ET	&
				项目母件编号 IAA25L9600				电气原理图	
				项目版本 A00				+1EC	页 39
修改	日期	姓名	创建者 LJL	批准的有 李冲		日期 2025/9/11	编辑. PC	电控板	页 39 从 91

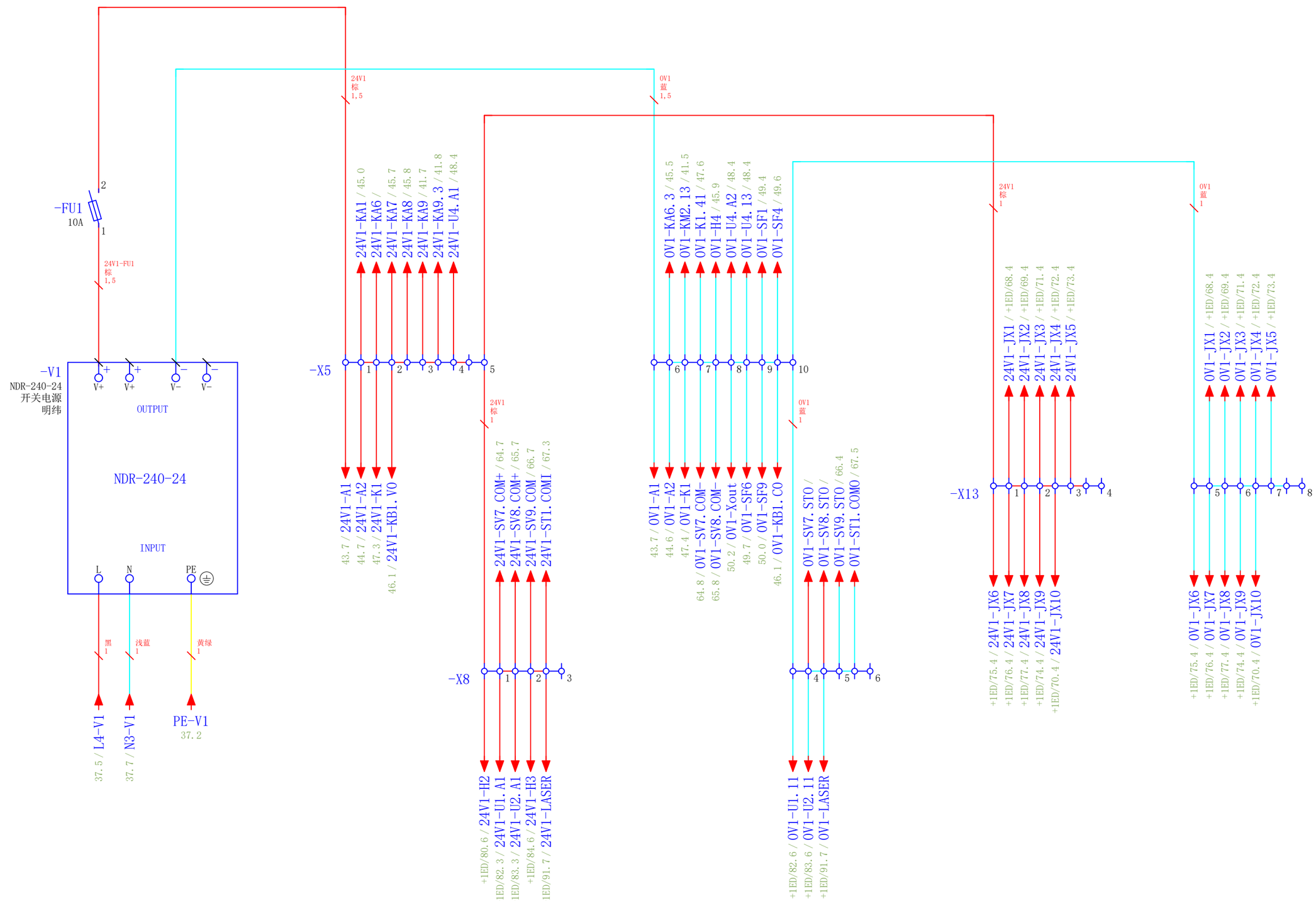

装订区域

项目名称 CX-E400-P
代理 IAA25L9600
EPLAN版本 2.7.3

39

41

受版权保护。在没有明确允许的情况下，禁止传递和复制本文件，禁止利用和传播其内容。

			CYGD040 -MO-AXI-N-V01	项目编号 PCFYJ257003	CYG 珠海市运泰利自动化设备有限公司	开关电源V1	=ET	&
				项目母件编号 IAA25L9600			电气原理图	
				项目版本 A00			+1EC	页 40
修改	日期	姓名	创建者 LJL	批准的有 李冲		日期 2025/9/11 编辑. PC	电控板	页 40 从 91

装订区域

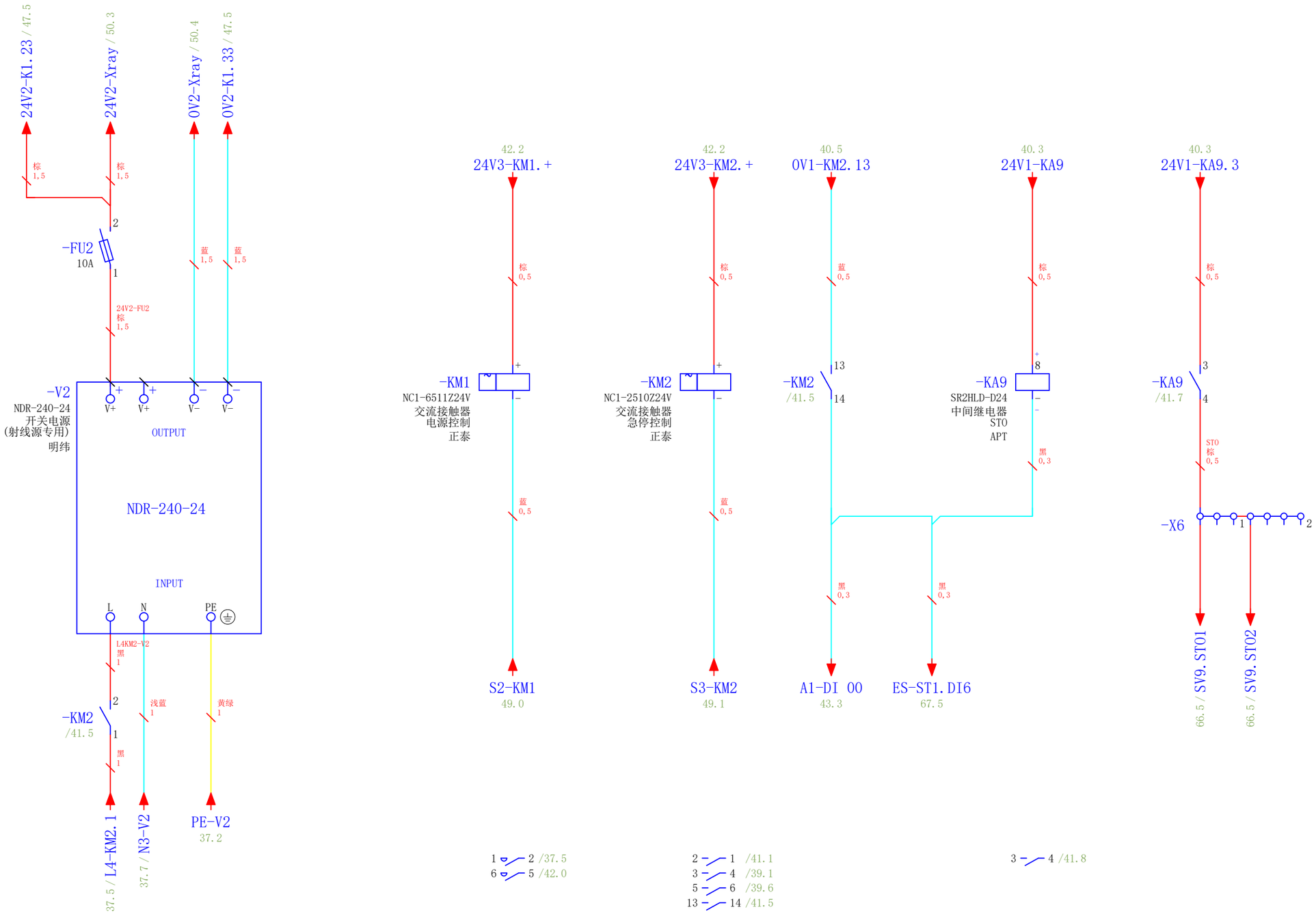

项目名称 CX-E400-P
代理 IAA25L9600
EPLAN版本 2.7.3

受版权保护。在没有明确允许的情况下，禁止传递和复制本文件，禁止利用和传播其内容。

			CYGD040 -MO-AXI-N-V01	项目编号 PCFYJ257003	CYG 珠海市运泰利自动化设备有限公司	开关电源V2,接触器KM1,KM2,继电器KA9		=ET	&	
				项目母件编号 IAA25L9600				电气原理图		
				项目版本 A00				+1EC	页	41
修改	日期	姓名	创建者 LJL	批准的有 李冲		日期 2025/9/11	编辑.PC	电控板	页 41 从	91

装订区域

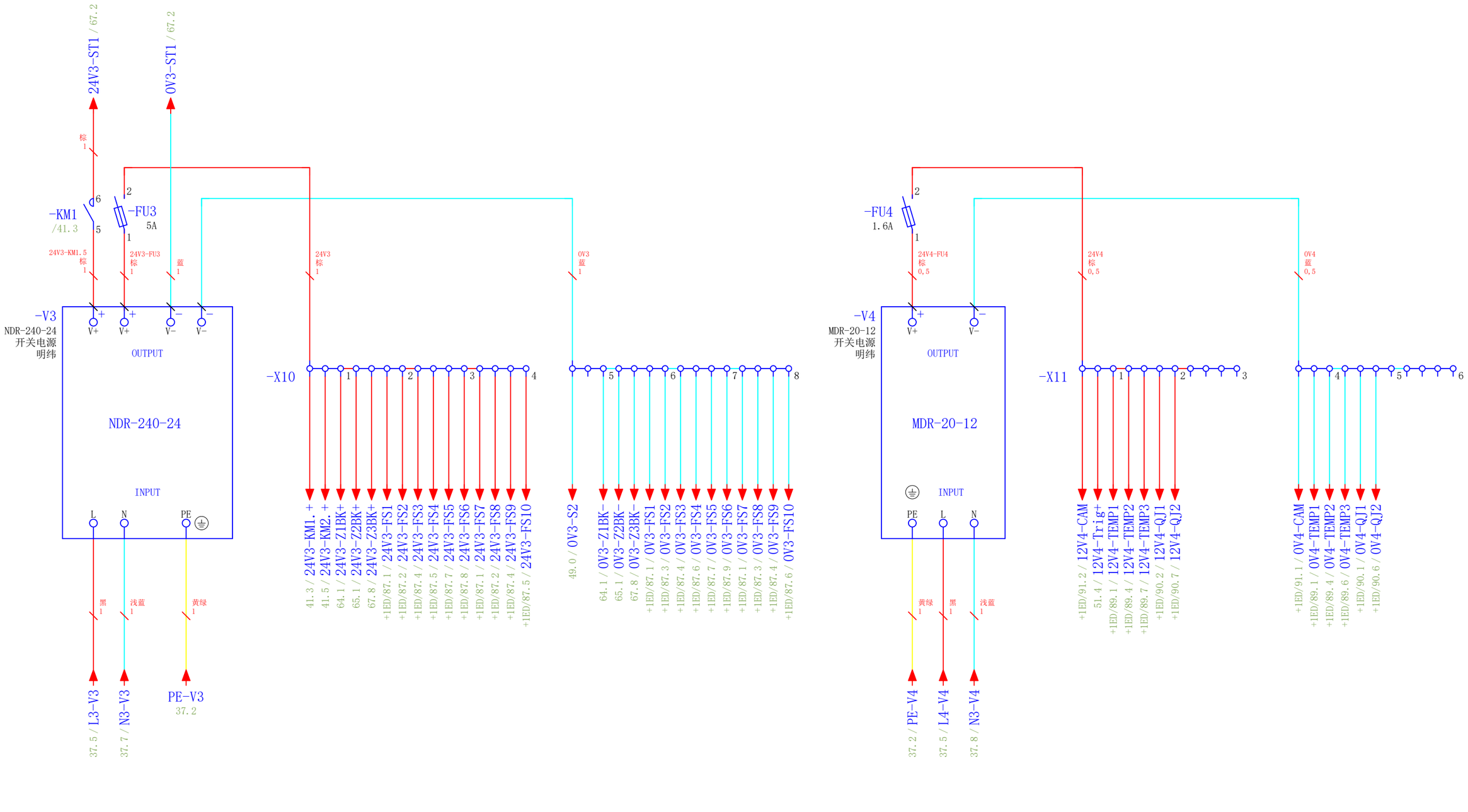

项目名称 CX-E400-P
代理 IAA25L9600
EPLAN版本 2.7.3

41

43

受版权保护。在没有明确允许的情况下，禁止传递和复制本文件，禁止利用和传播其内容。

			CYGD040 -MO-AXI-N-V01	项目编号 PCFYJ257003	CYG 珠海市运泰利自动化设备有限公司	开关电源V3,V4		=ET	&
				项目母件编号 IAA25L9600				电气原理图	
				项目版本 A00				+1EC	页 42
修改	日期	姓名	创建者 LJL	批准的有 李冲		日期 2025/9/11	编辑.PC	电控板	页 42 从 91

装订区域

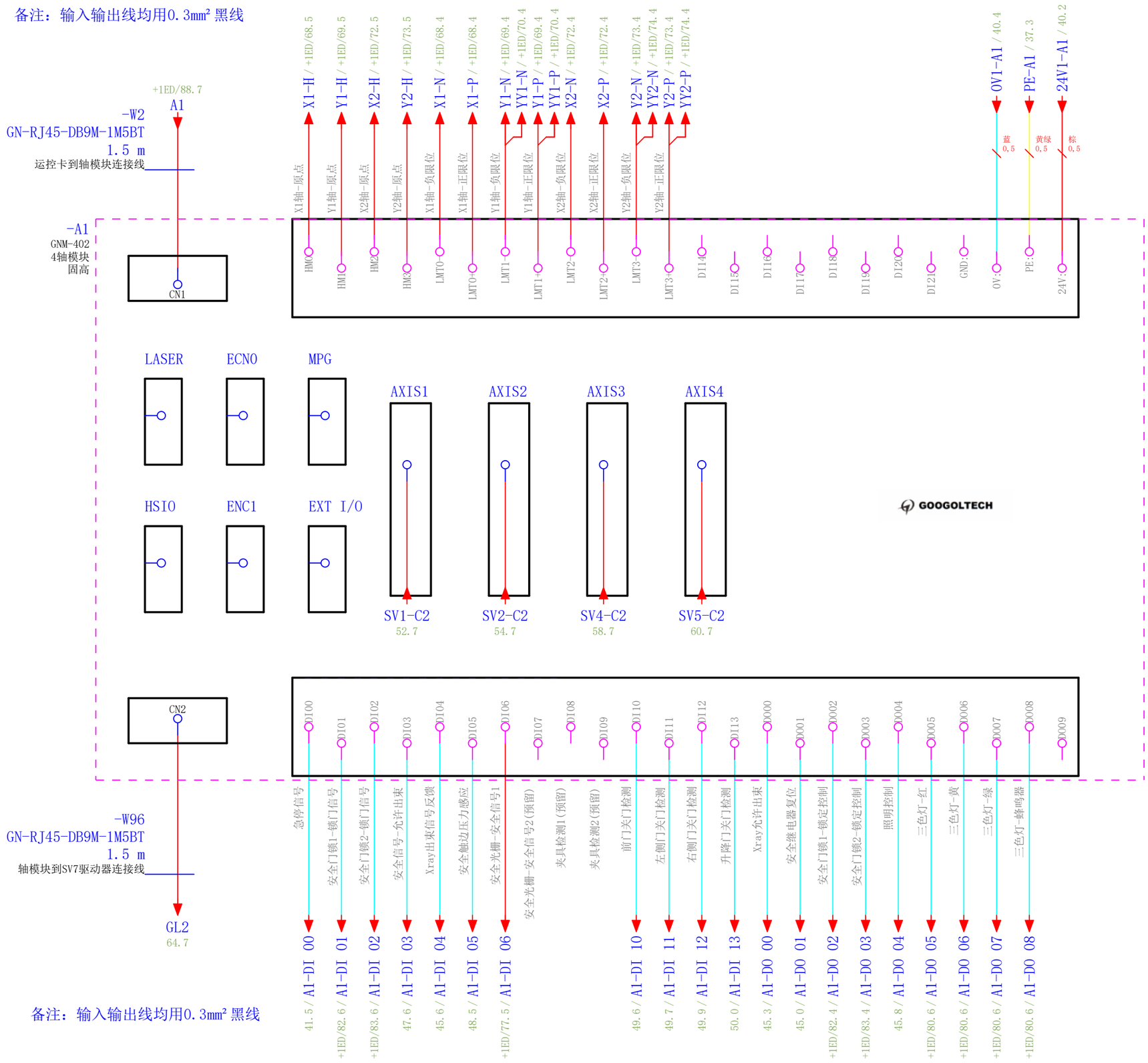

项目名称 CX-E400-P
代理 IAA25L9600
EPLAN版本 2.7.3

受版权保护。在没有明确允许的情况下，禁止传递和复制本文件，禁止利用和传播其内容。

			CYGD040 -MO-AXI-N-V01	项目编号 PCFYJ257003	珠海市运泰利自动化设备有限公司	4轴模块A1		=ET	&
				项目母件编号 IAA25L9600				电气原理图	
				项目版本 A00				+1EC	页 43
修改	日期	姓名	创建者 LJL	批准的有 李冲		日期 2025/9/11	编辑. PC	电控板	页 43 从 91

装订区域

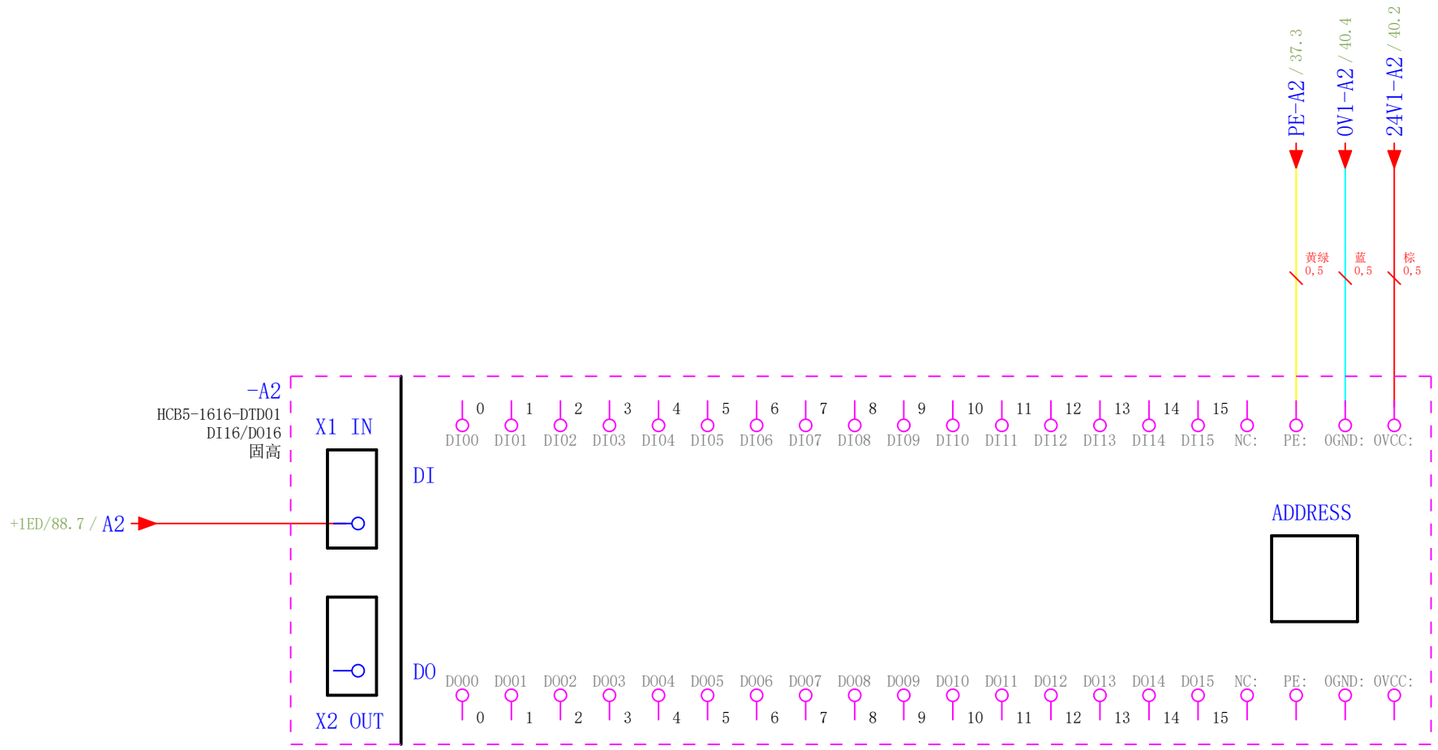

项目名称 CX-E400-P
代理 IAA25L9600
EPLAN版本 2.7.3

受版权保护。在没有明确允许的情况下，禁止传递和复制本文件，禁止利用和传播其内容。.

			CYGD040 -MO-AXI-N-V01	项目编号 PCFYJ257003	珠海市运泰利自动化设备有限公司	IO模块A2		=ET	&
				项目母件编号 IAA25L9600				电气原理图	
				项目版本 A00				+1EC	页 44
修改	日期	姓名	创建者 LJL	批准的有 李冲		日期 2025/9/11	编辑.PC	电控板	页 44 从 91

装订区域

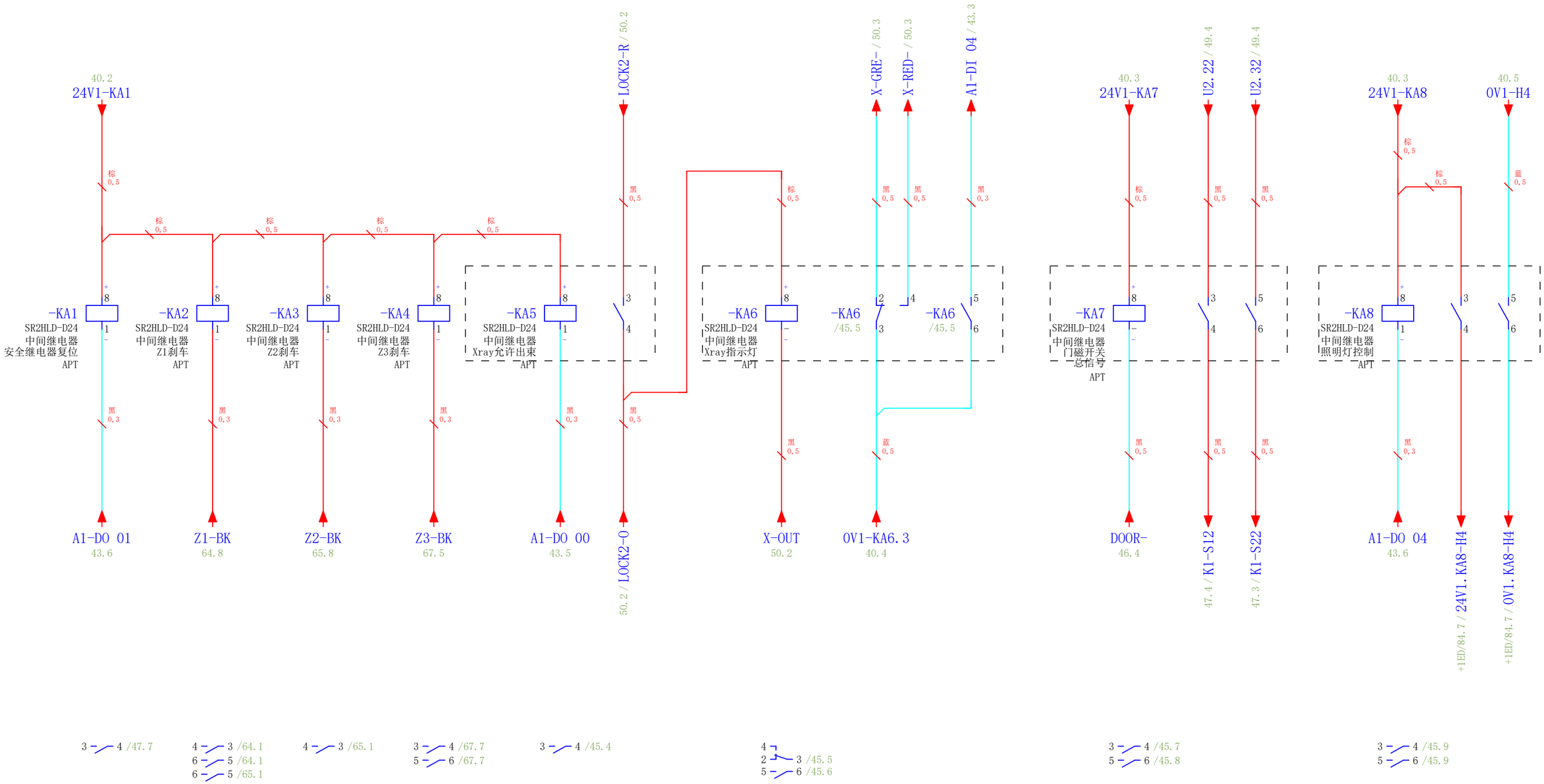

项目名称 CX-E400-P
代理 IAA25L9600
EPLAN版本 2.7.3

受版权保护。在没有明确允许的情况下，禁止传递和复制本文件，禁止利用和传播其内容。

			CYGD040 -MO-AXI-N-V01	项目编号 PCFYJ257003	CYG 珠海市运泰利自动化设备有限公司	继电器KA1-KA8	=ET	&
				项目母件编号 IAA25L9600			电气原理图	
				项目版本 A00			+1EC	页 45
修改	日期	姓名	创建者 LJL	批准的有 李冲		日期 2025/9/11 编辑. PC	电控板	页 45 从 91

装订区域

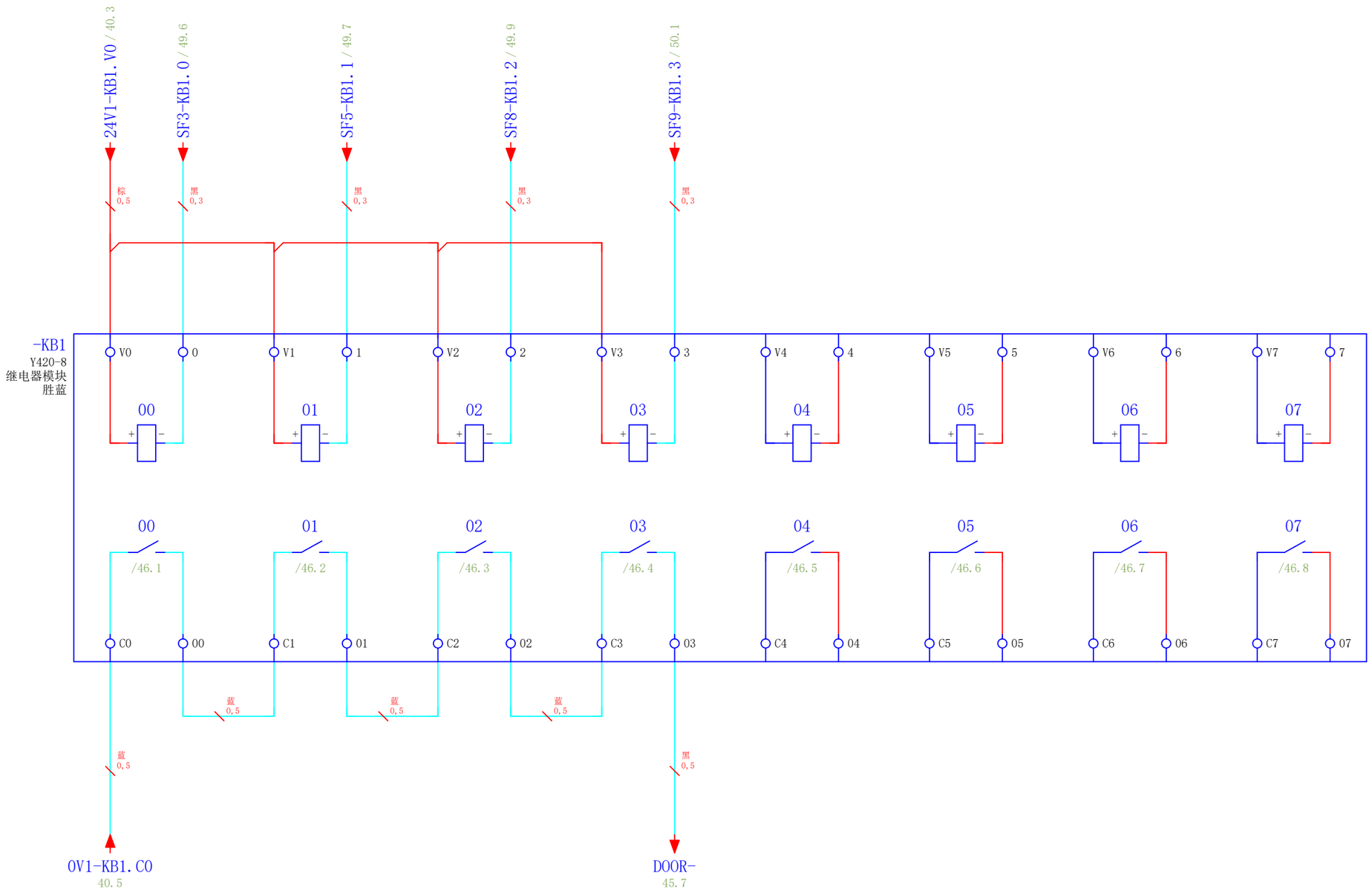

受版权保护。在没有明确允许的情况下，禁止传递和复制本文件，禁止利用和传播其内容。

项目名称 CX-E400-P
代理 IAA25L9600
EPLAN版本 2.7.3

			CYGD040 -MO-AXI-N-V01	项目编号 PCFYJ257003	CYG 珠海市运泰利自动化设备有限公司	继电器模组KB1		=ET	&
				项目母件编号 IAA25L9600				电气原理图	
				项目版本 A00				+1EC	页 46
修改	日期	姓名	创建者 LJL	批准的有 李冲		日期 2025/9/11	编辑.PC	电控板	页 46 从 91

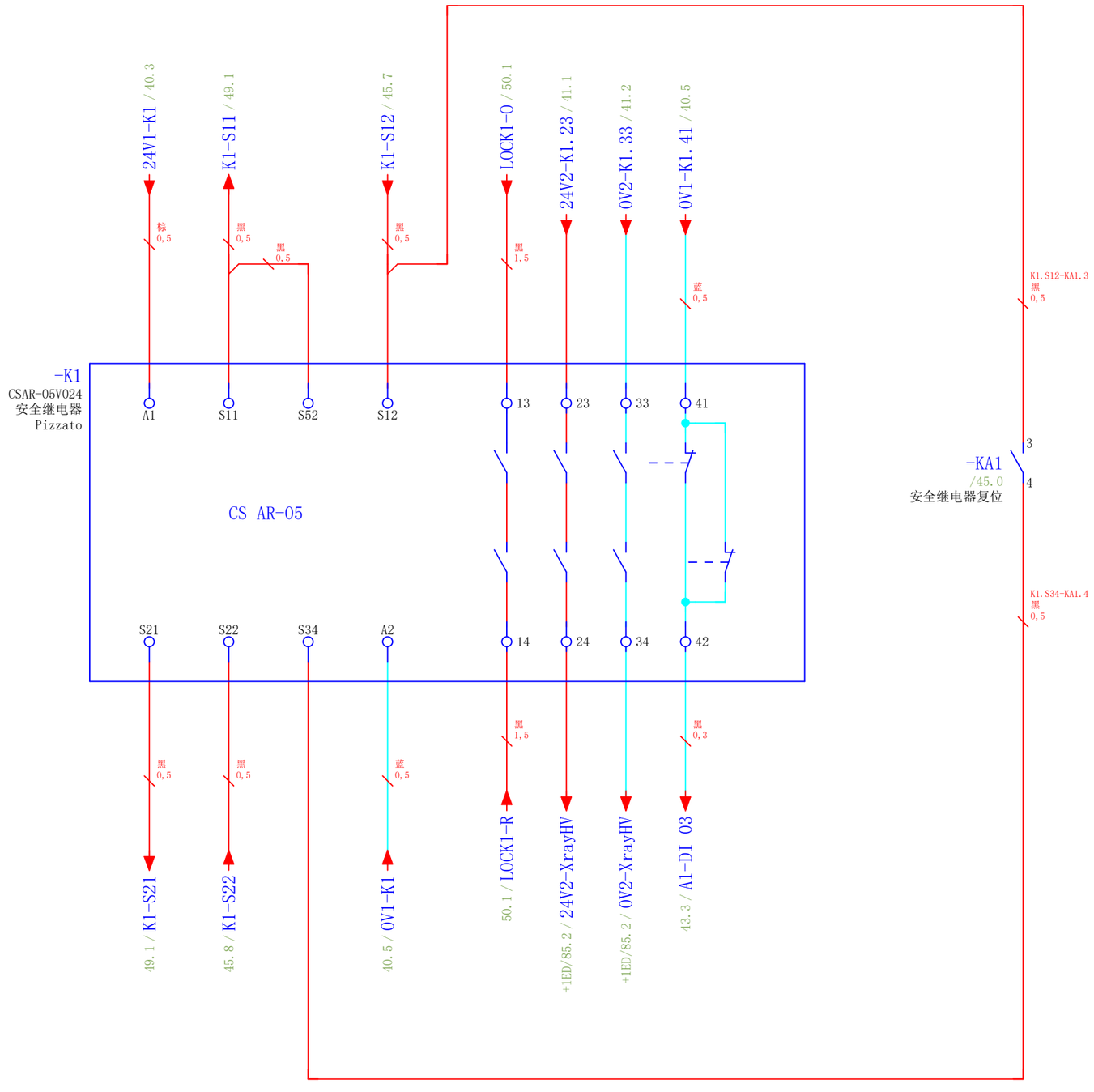

装订区域

项目名称 CX-E400-P
代理 IAA25L9600
EPLAN版本 2.7.3

受版权保护。在没有明确允许的情况下，禁止传递和复制本文件，禁止利用和传播其内容。

			CYGD040 -MO-AXI-N-V01	项目编号 PCFYJ257003	珠海市运泰利自动化设备有限公司	安全继电器K1	=ET	&
				项目母件编号 IAA25L9600			电气原理图	
				项目版本 A00			+1EC	页 47
修改	日期	姓名	创建者 LJL	批准的有 李冲		日期 2025/9/11 编辑. PC	电控板	页 47 从 91

装订区域

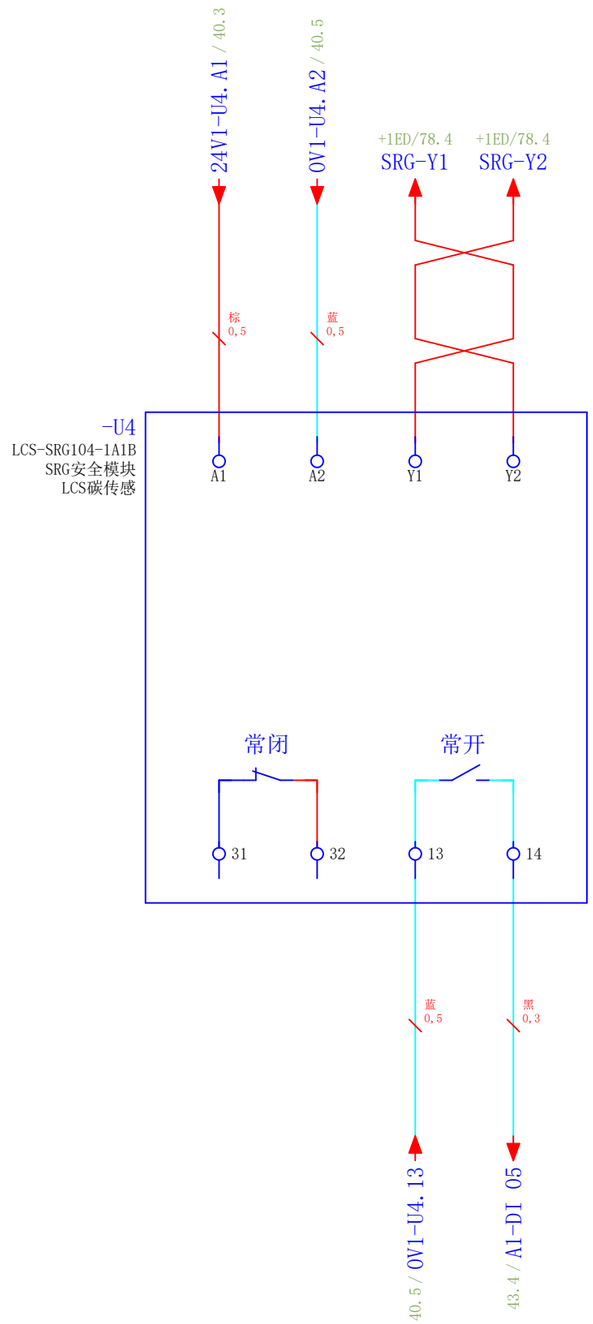

项目名称 CX-E400-P
代理 IAA25L9600
EPLAN版本 2.7.3

受版权保护。在没有明确允许的情况下，禁止传递和复制本文件，禁止利用和传播其内容。.

			CYGD040 -MO-AXI-N-V01	项目编号 PCFYJ257003	珠海市运泰利自动化设备有限公司	SRG安全模块(安全触边)		=ET	&
				项目母件编号 IAA25L9600				电气原理图	
				项目版本 A00				+1EC	页 48
修改	日期	姓名	创建者 LJL	批准的有 李冲		日期 2025/9/11	编辑.PC	电控板	页 48 从 91

装订区域

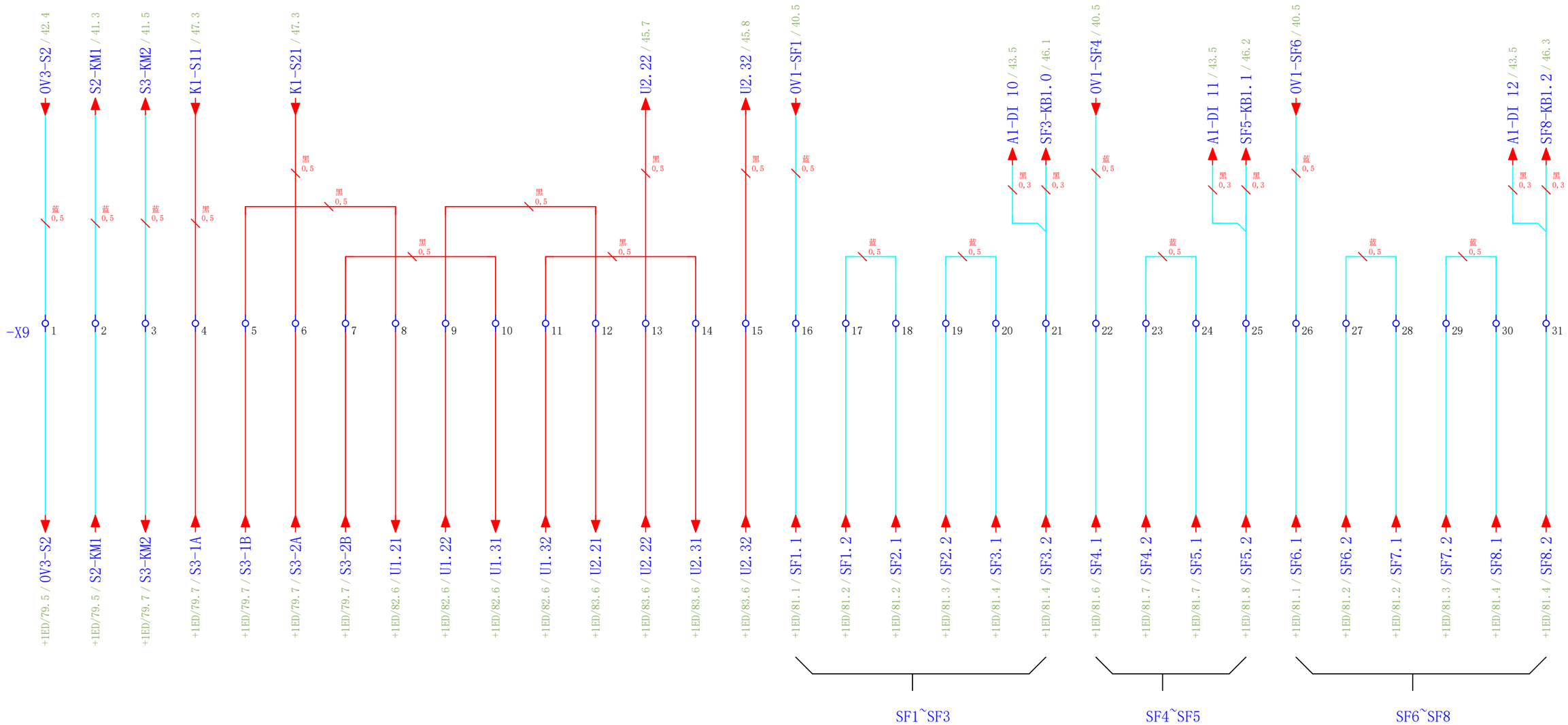

项目名称 CX-E400-P
代理 IAA25L9600
EPLAN版本 2.7.3

48

50

受版权保护。在没有明确允许的情况下，禁止传递和复制本文件，禁止利用和传播其内容。

			CYGD040 -MO-AXI-N-V01	项目编号 PCFYJ257003	珠海市运泰利自动化设备有限公司	X9端子排1		=ET	&
				项目母件编号 IAA25L9600				电气原理图	
				项目版本 A00				+1EC	页 49
修改	日期	姓名	创建者 LJL	批准的有 李冲		日期 2025/9/11	编辑. PC	电控板	页 49 从 91

装订区域

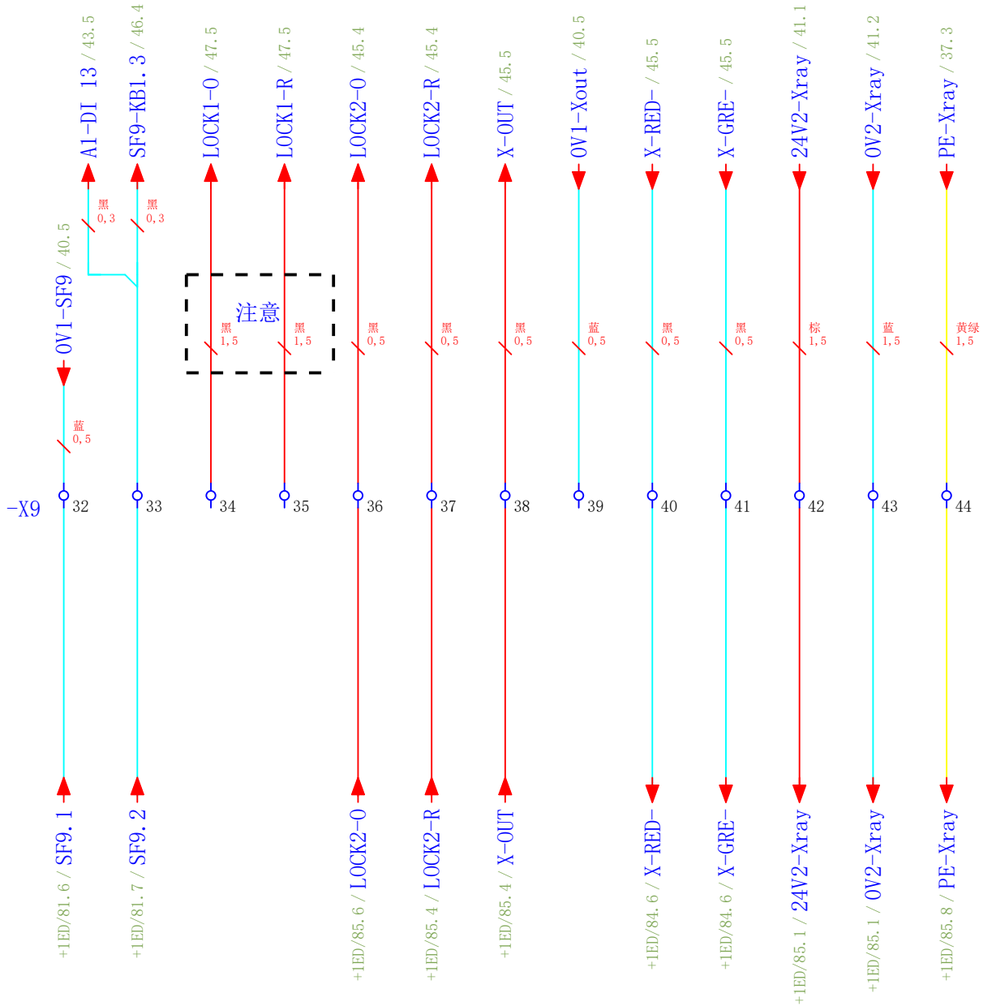

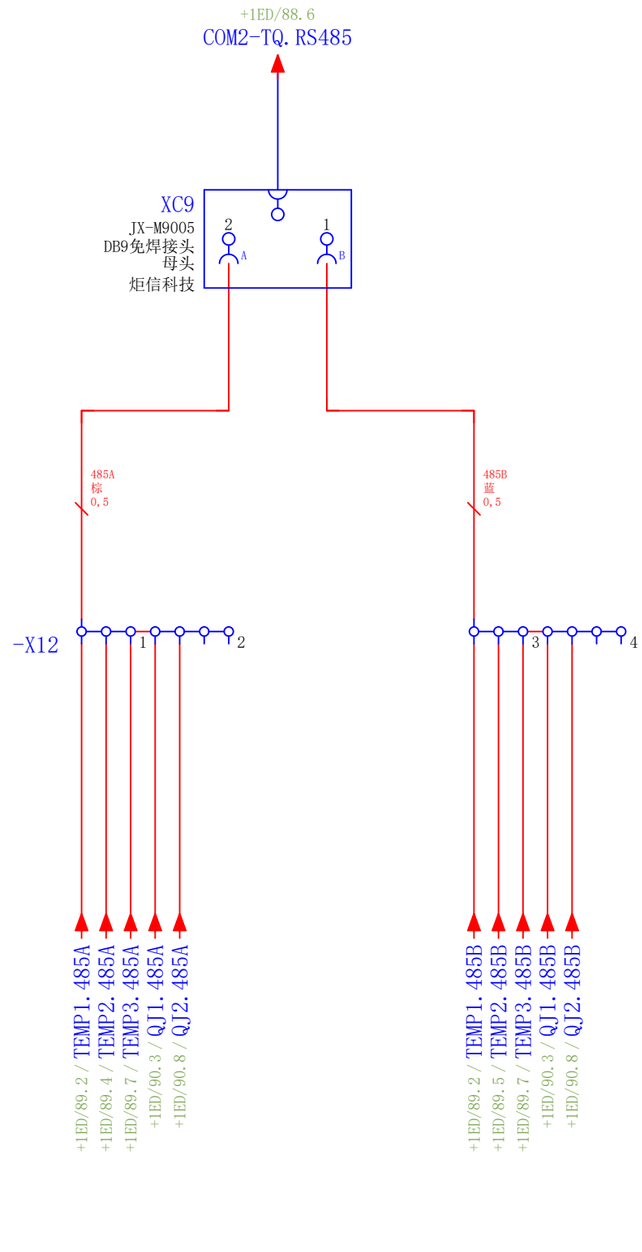

项目名称 CX-E400-P
代理 IAA25L9600
EPLAN版本 2.7.3

受版权保护。在没有明确允许的情况下，禁止传递和复制本文件，禁止利用和传播其内容。

			CYGD040 -MO-AXI-N-V01	项目编号 PCFYJ257003	珠海市运泰利自动化设备有限公司	X9端子排2,X13端子排(RS485)		=ET	&
				项目母件编号 IAA25L9600				电气原理图	
				项目版本 A00				+1EC	页 50
修改	日期	姓名	创建者 LJL	批准的有 李冲		日期 2025/9/11	编辑.PC	电控板	页 50 从 91

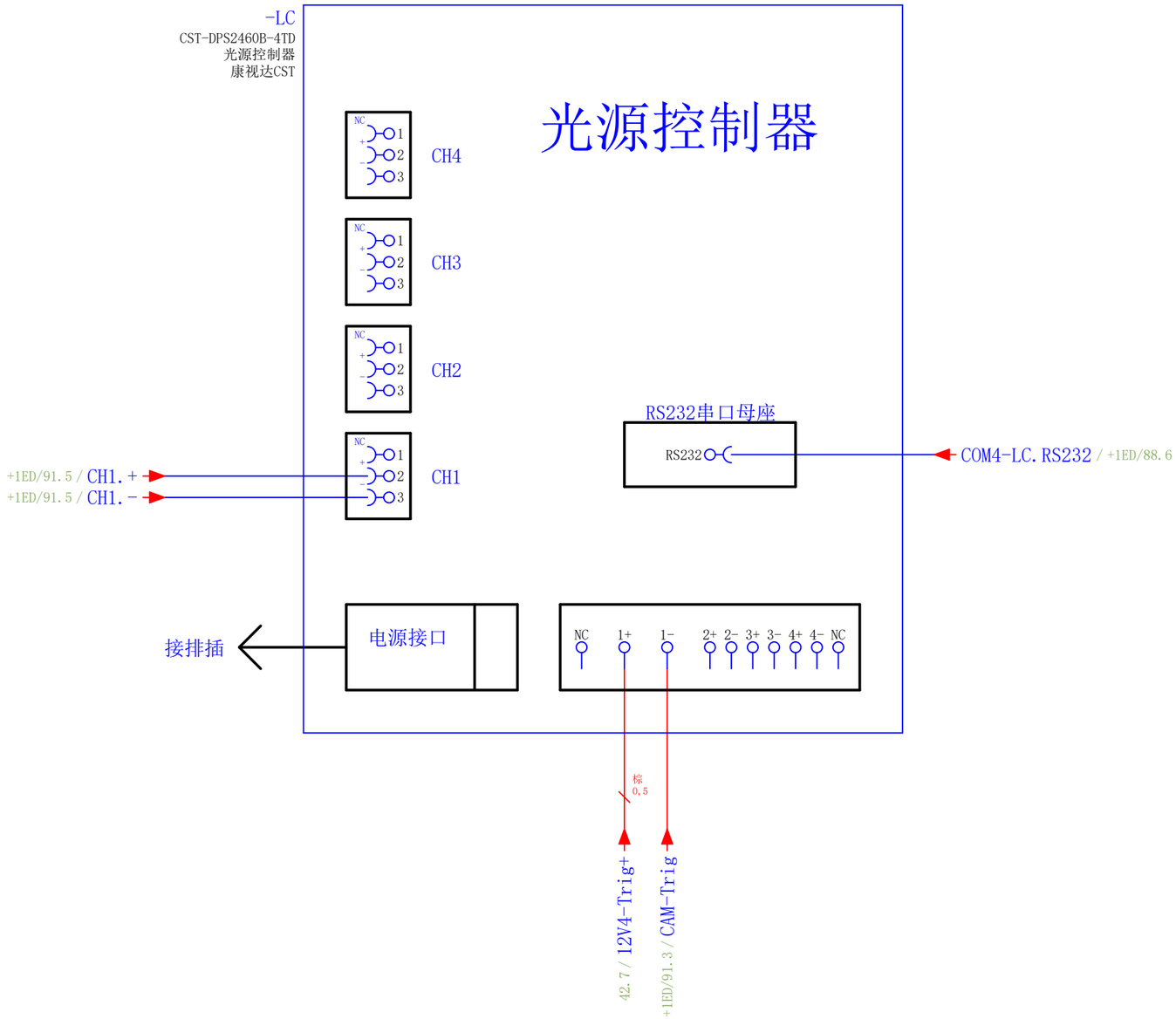

			CYGD040 -MO-AXI-N-V01	项目编号 PCFYJ257003	珠海市运泰利自动化设备有限公司	光源控制器		=ET	&
				项目母件编号 IAA25L9600				电气原理图	
				项目版本 A00				+1EC	页 51
修改	日期	姓名	创建者 LJL	批准的有 李冲		日期 2025/9/11	编辑. PC	电控板	页 51 从 91

项目名称 CX-E400-P
代理 IAA25L9600
EPLAN版本 2.7.3

50

52

受版权保护。在没有明确允许的情况下，禁止传递和复制本文件，禁止利用和传播其内容。

装订区域

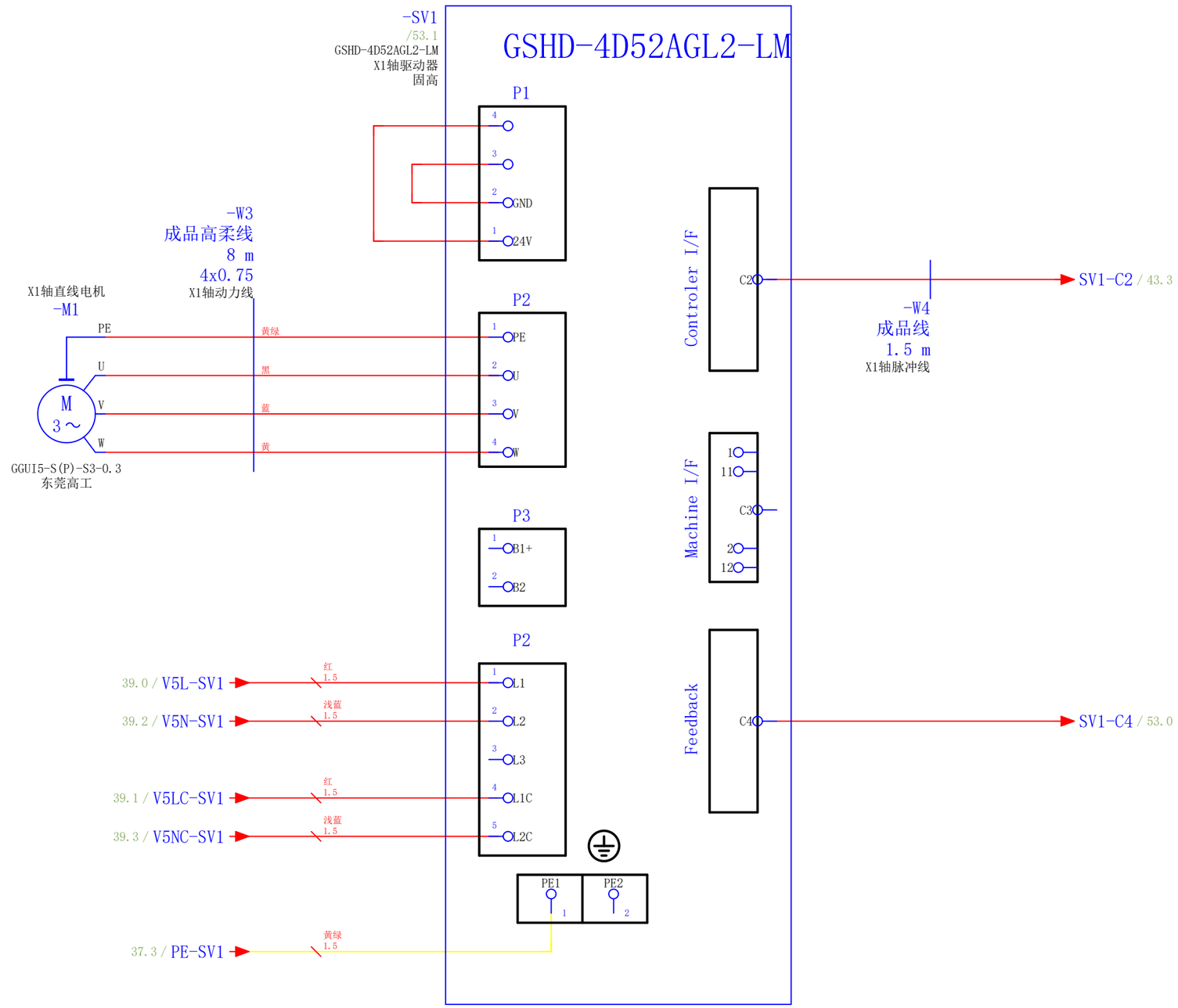

			CYGD040 -MO-AXI-N-V01	项目编号 PCFYJ257003	珠海市运泰利自动化设备有限公司	伺服驱动器SV1-X1上		=ET	&
				项目母件编号 IAA25L9600				电气原理图	
				项目版本 A00				+1EC	页 53
修改	日期	姓名	创建者 LJL	批准的有 李冲		日期 2025/9/11	编辑. PC	电控板	页 52 从 91

项目名称 CX-E400-P
代理 IAA25L9600
EPLAN版本 2.7.3

51 53

受版权保护。在没有明确允许的情况下，禁止传递和复制本文件，禁止利用和传播其内容。

装订区域

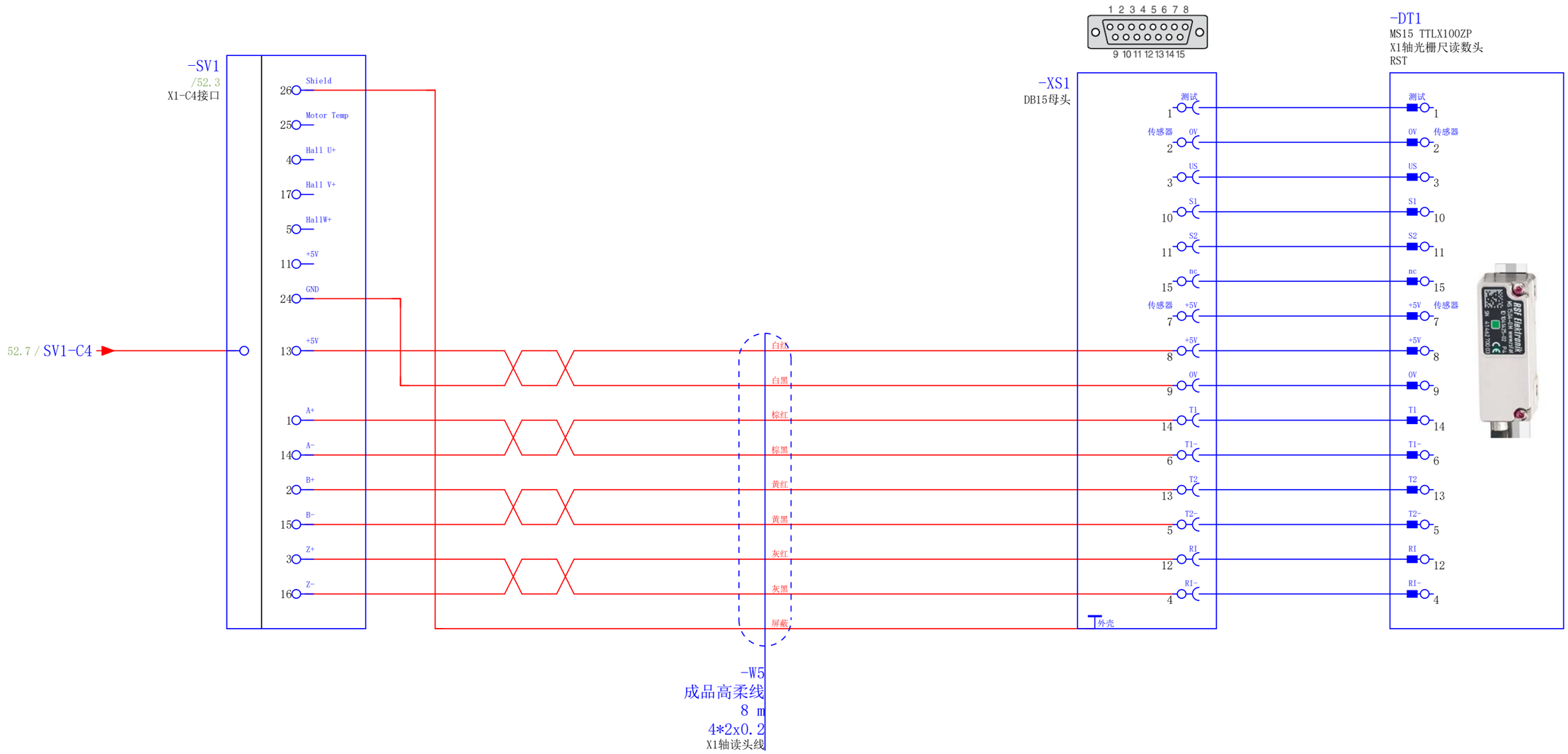

受版权保护。在没有明确允许的情况下，禁止传递和复制本文件，禁止利用和传播其内容。

项目名称	CX-E400-P		CYGD040 -MO-AXI-N-V01	项目编号	PCFYJ257003	珠海市运泰利自动化设备有限公司	伺服驱动器SV1-C4	=ET	&
代理	IAA25L9600			项目母件编号	IAA25L9600			电气原理图	
EPLAN版本	2.7.3			项目版本	A00			+1EC	页 53
修改	日期	姓名	创建者 LJL	批准的有	李冲		日期 2025/9/11 编辑.PC	电控板	页 53 从 91

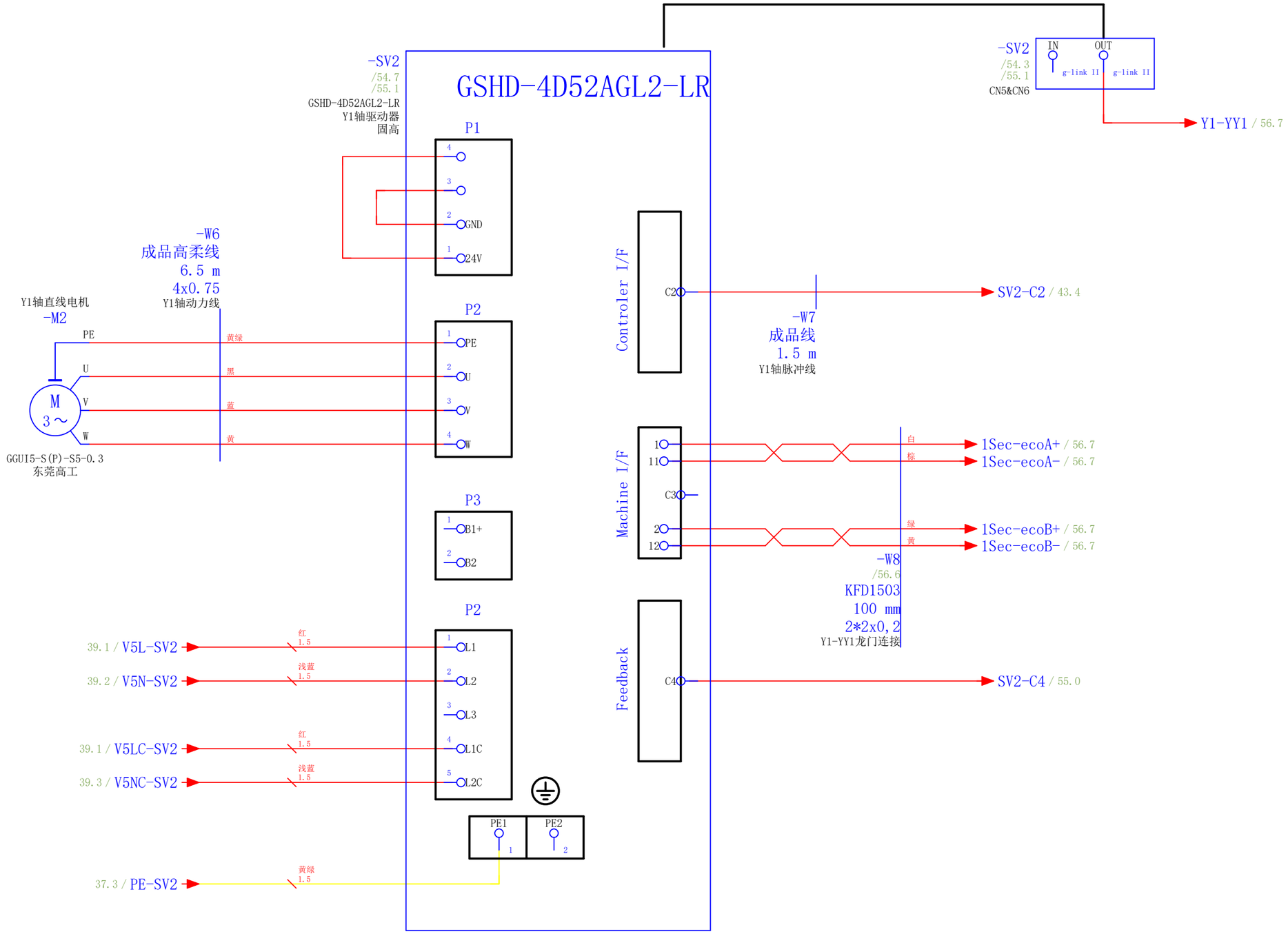

			CYGD040 -MO-AXI-N-V01	项目编号 PCFYJ257003	CYG 珠海市运泰利自动化设备有限公司	伺服驱动器SV2-Y1上主轴		=ET	&
				项目母件编号 IAA25L9600				电气原理图	
				项目版本 A00				+1EC	页 54
修改	日期	姓名	创建者 LJL	批准的有 李冲		日期 2025/9/11	编辑. PC	电控板	页 54 从 91

53

55

项目名称 CX-E400-P
代理 IAA25L9600
EPLAN版本 2.7.3

装订区域

受版权保护。在没有明确允许的情况下，禁止传递和复制本文件，禁止利用和传播其内容。

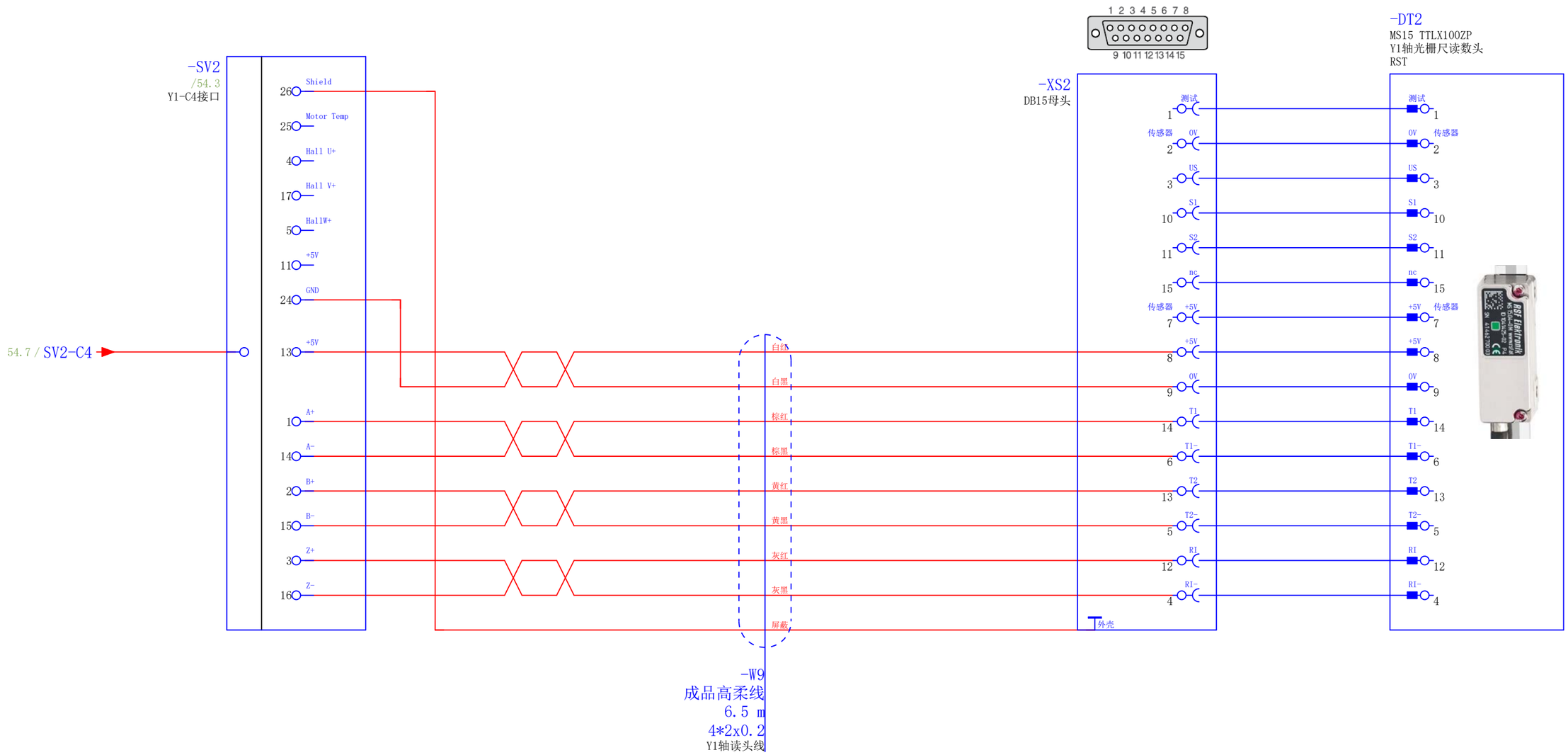

受版权保护。在没有明确允许的情况下，禁止传递和复制本文件，禁止利用和传播其内容。

			CYGD040 -MO-AXI-N-V01	项目编号 PCFYJ257003	珠海市运泰利自动化设备有限公司	伺服驱动器SV2-C4		=ET	&
				项目母件编号 IAA25L9600				电气原理图	
				项目版本 A00				+1EC	页 55
修改	日期	姓名	创建者 LJL	批准的有 李冲		日期 2025/9/11	编辑. PC	电控板	页 55 从 91

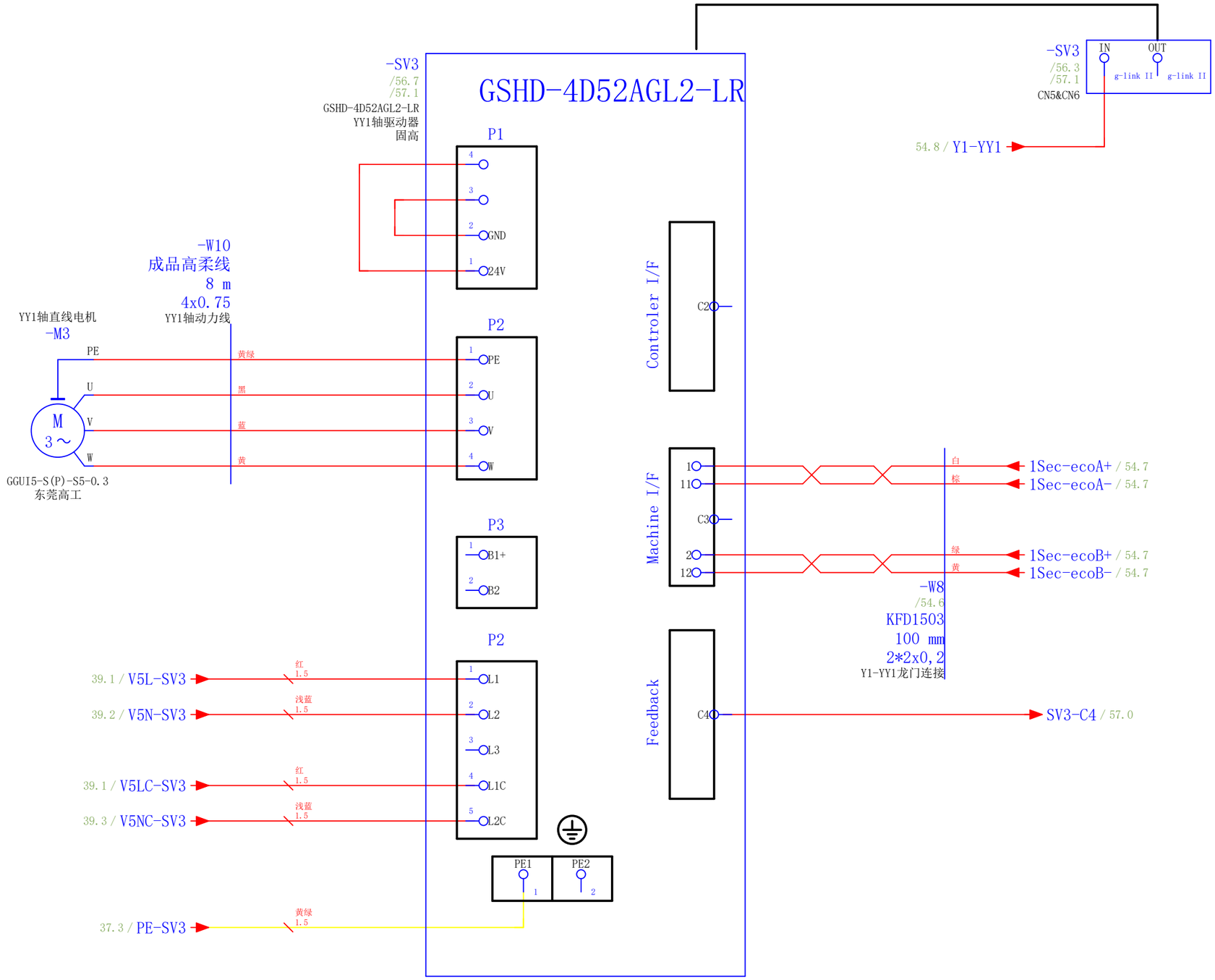

			CYGD040 -MO-AXI-N-V01	项目编号 PCFYJ257003	CYG 珠海市运泰利自动化设备有限公司	伺服驱动器SV3-YY1上从轴		=ET	&
				项目母件编号 IAA25L9600				电气原理图	
				项目版本 A00				+1EC	页 56
修改	日期	姓名	创建者 LJL	批准的有 李冲		日期 2025/9/11	编辑. PC	电控板	页 56 从 91

项目名称 CX-E400-P
代理 IAA25L9600
EPLAN版本 2.7.3

55 57

受版权保护。在没有明确允许的情况下，禁止传递和复制本文件，禁止利用和传播其内容。

装订区域

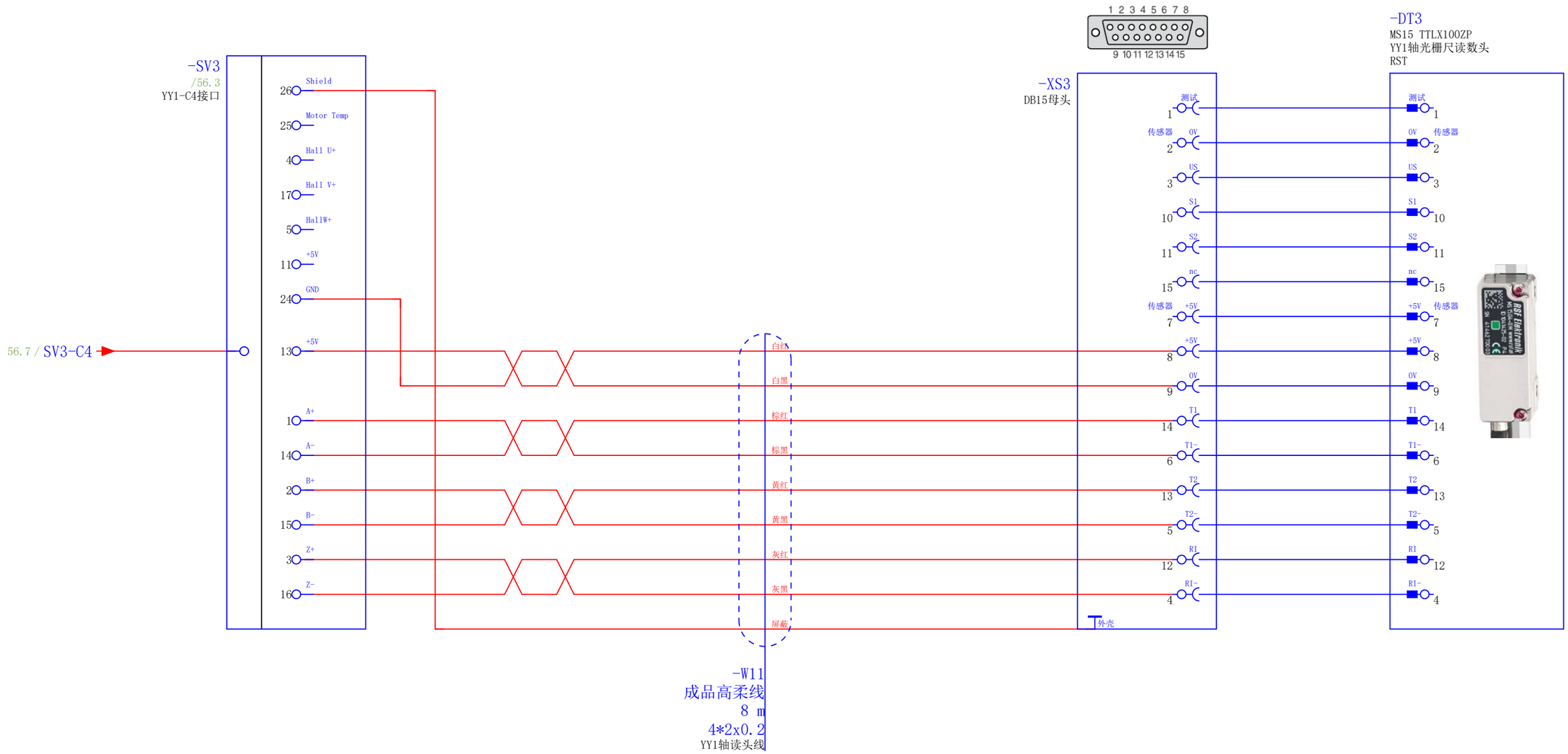

装订区域

项目名称 CX-E400-P
代理 IAA25L9600
EPLAN版本 2.7.3

受版权保护。在没有明确允许的情况下，禁止传递和复制本文件，禁止利用和传播其内容。

			CYGD040 -MO-AXI-N-V01	项目编号 PCFYJ257003	CYG 珠海市运泰利自动化设备有限公司	伺服驱动器SV3-C4		=ET	&
				项目母件编号 IAA25L9600				电气原理图	
				项目版本 A00				+1EC	页 57
修改	日期	姓名	创建者 LJL	批准的有 李冲		日期 2025/9/11	编辑. PC	电控板	页 57 从 91

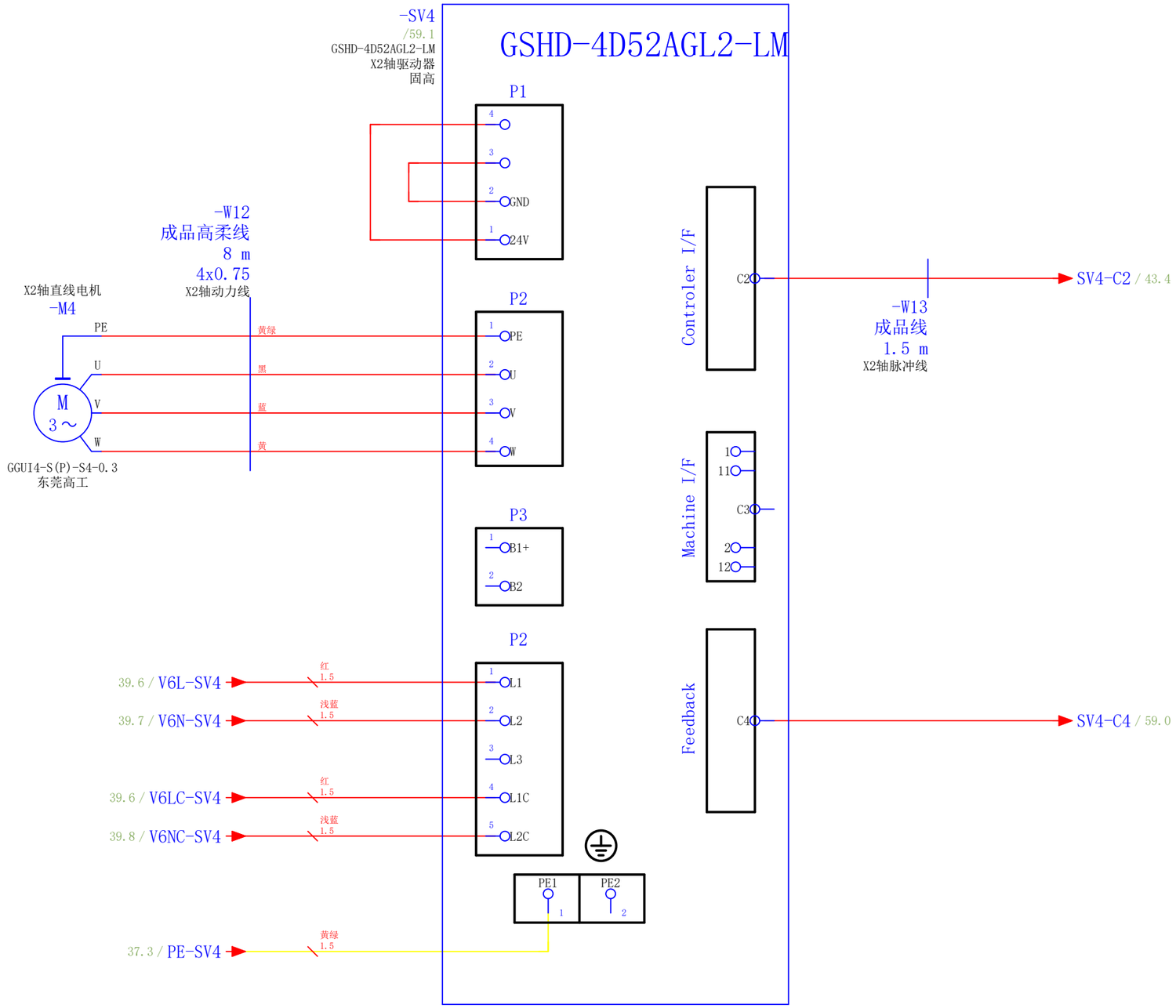

			CYGD040 -MO-AXI-N-V01	项目编号 PCFYJ257003	CYG 珠海市运泰利自动化设备有限公司	伺服驱动器SV4-X2下		=ET	&
				项目母件编号 IAA25L9600				电气原理图	
				项目版本 A00				+1EC	页 58
修改	日期	姓名	创建者 LJL	批准的有 李冲		日期 2025/9/11	编辑. PC	电控板	页 58 从 91

项目名称 CX-E400-P
代理 IAA25L9600
EPLAN版本 2.7.3

57

59

受版权保护。在没有明确允许的情况下，禁止传递和复制本文件，禁止利用和传播其内容。

装订区域

装订区域

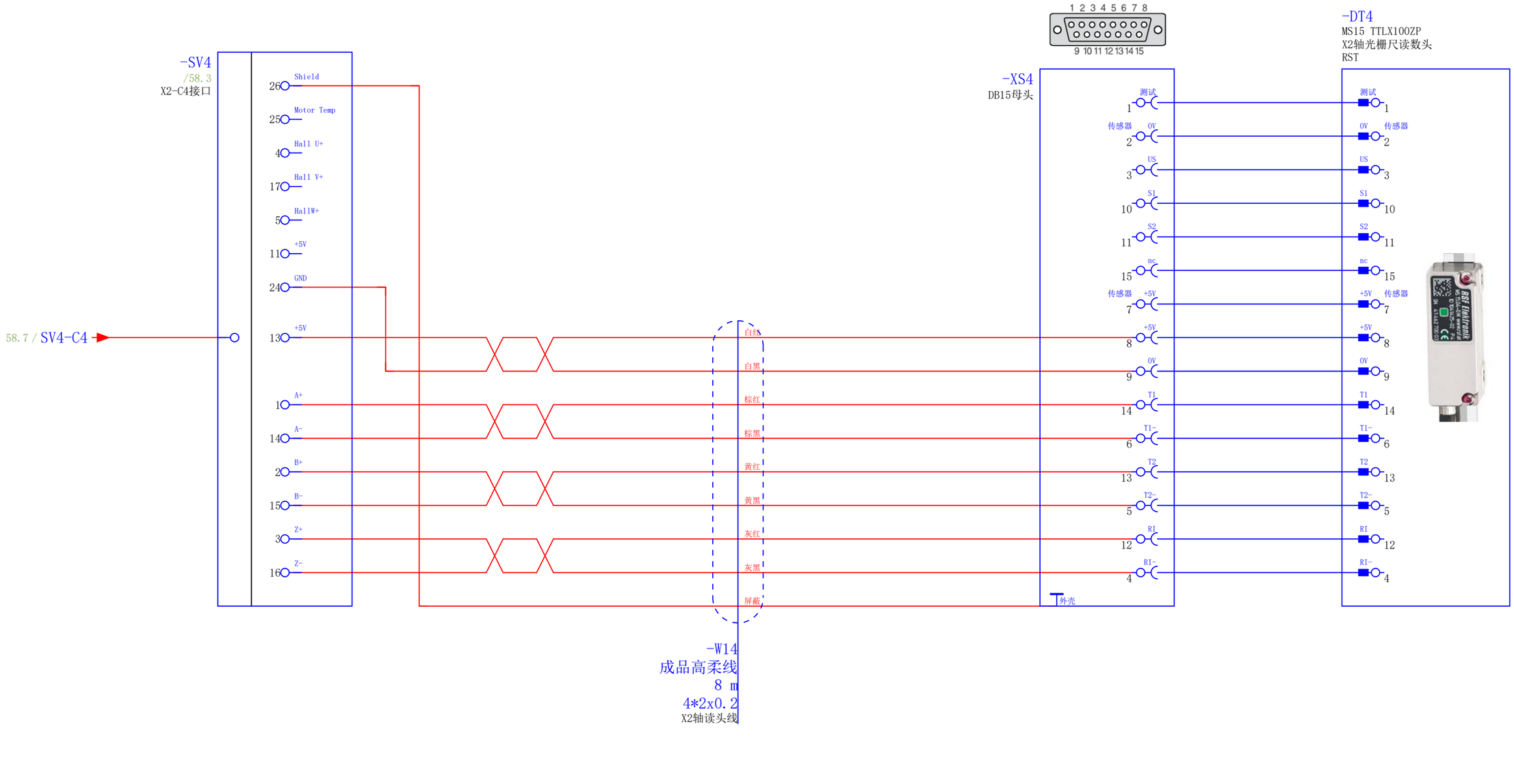

项目名称 CX-E400-P
代理 IAA25L9600
EPLAN版本 2.7.3

受版权保护。在没有明确允许的情况下，禁止传递和复制本文件，禁止利用和传播其内容。

			CYGD040 -MO-AXI-N-V01	项目编号 PCFYJ257003	珠海市运泰利自动化设备有限公司	伺服驱动器SV4-C4		=ET	&
				项目母件编号 IAA25L9600				电气原理图	
				项目版本 A00				+1EC	页 59
修改	日期	姓名	创建者 LJL	批准的有 李冲		日期 2025/9/11	编辑.PC	电控板	页 59 从 91

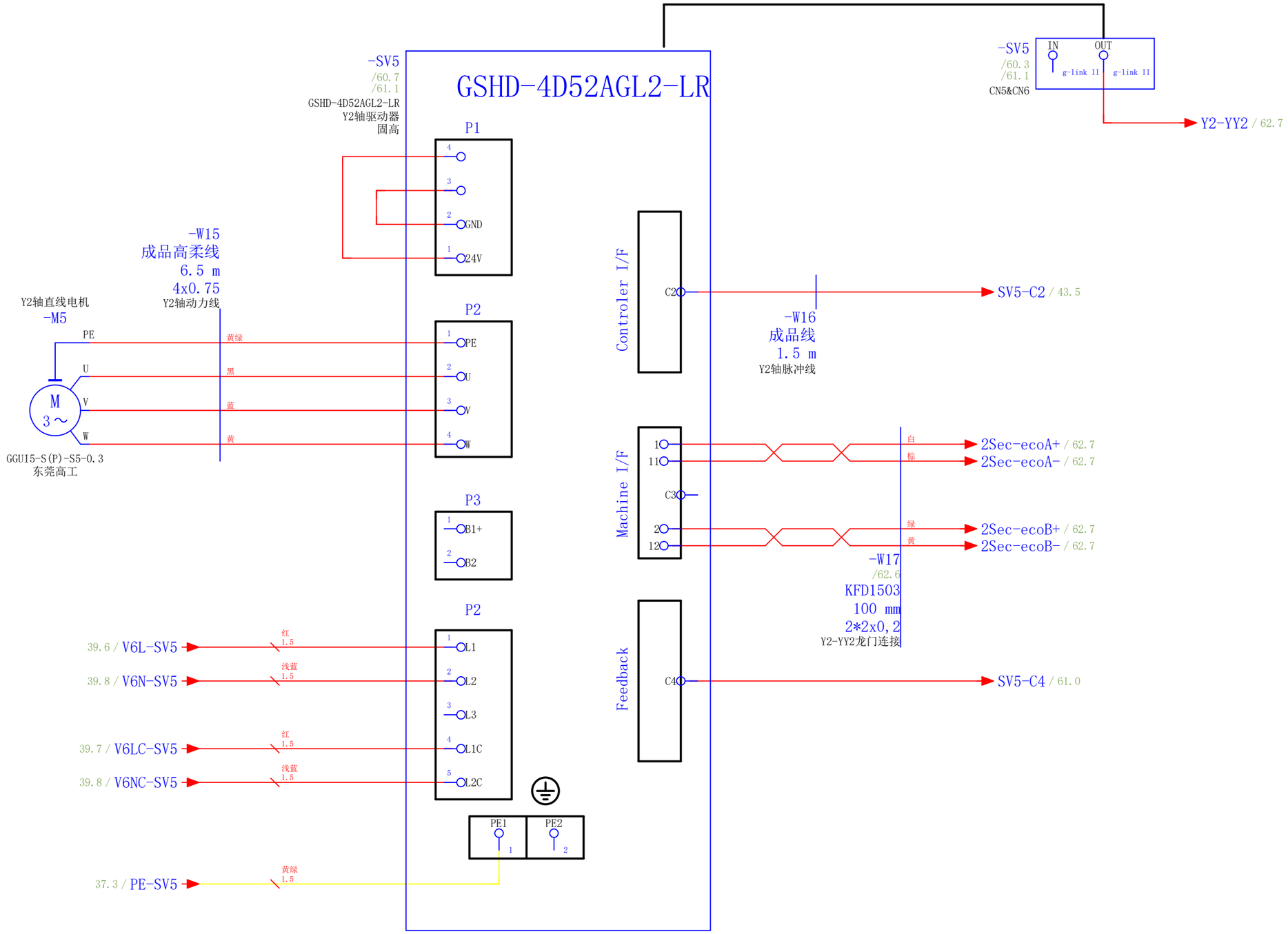

			CYGD040 -MO-AXI-N-V01	项目编号 PCFYJ257003	CYG 珠海市运泰利自动化设备有限公司	伺服驱动器SV5-Y2下主轴		=ET	&
				项目母件编号 IAA25L9600				电气原理图	
				项目版本 A00				+1EC	页 60
修改	日期	姓名	创建者 LJL	批准的有 李冲		日期 2025/9/11	编辑. PC	电控板	页 60 从 91

项目名称 CX-E400-P
代理 IAA25L9600
EPLAN版本 2.7.3

59

61

受版权保护。在没有明确允许的情况下，禁止传递和复制本文件，禁止利用和传播其内容。

装订区域

装订区域

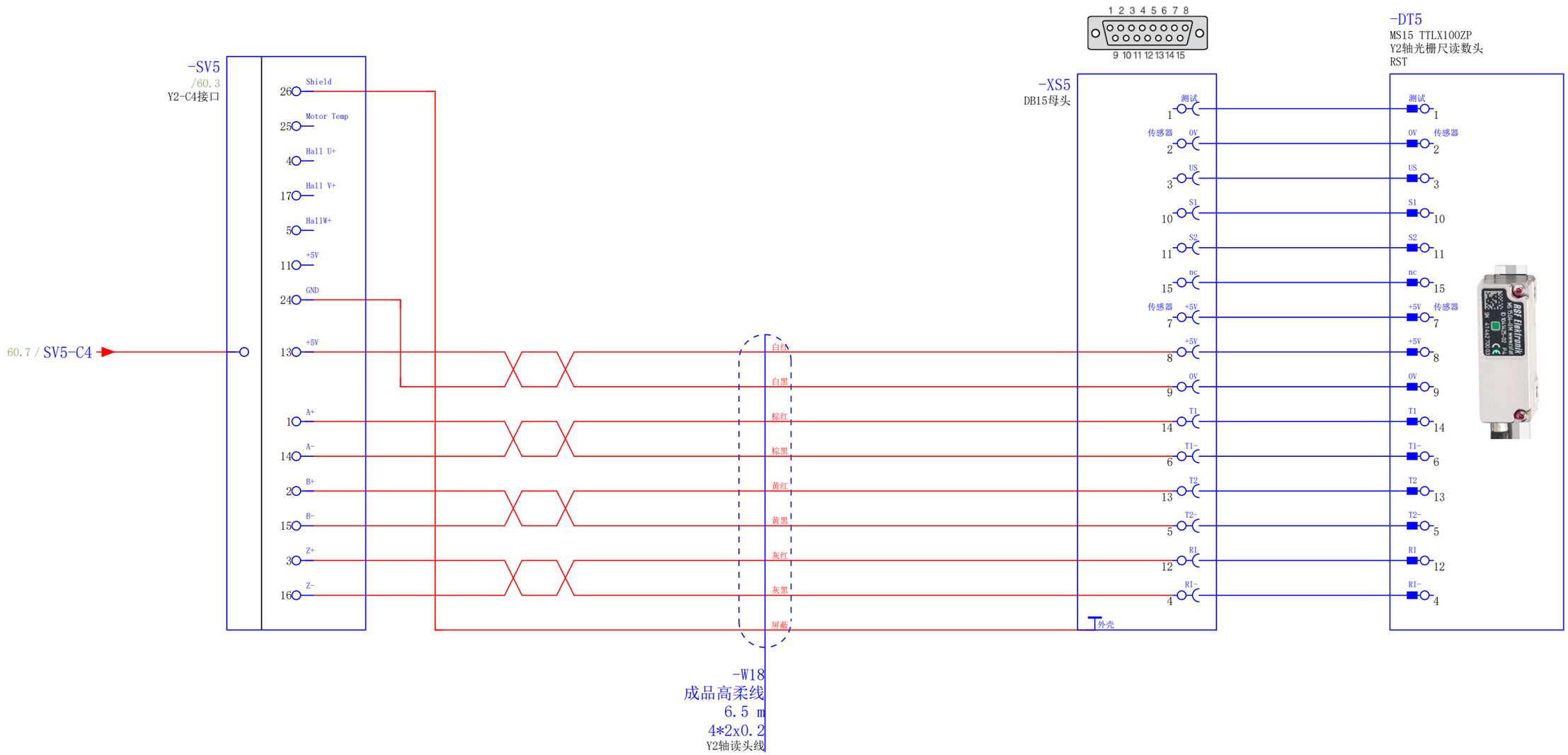

项目名称 CX-E400-P
代理 IAA25L9600
EPLAN版本 2.7.3

受版权保护。在没有明确允许的情况下，禁止传递和复制本文件，禁止利用和传播其内容。

			CYGD040 -MO-AXI-N-V01	项目编号 PCFYJ257003	CYG 珠海市运泰利自动化设备有限公司	伺服驱动器SV5-C4		=ET	&
				项目母件编号 IAA25L9600				电气原理图	
				项目版本 A00				+1EC	页 61
修改	日期	姓名	创建者 LJL	批准的有 李冲		日期 2025/9/11	编辑. PC	电控板	页 61 从 91

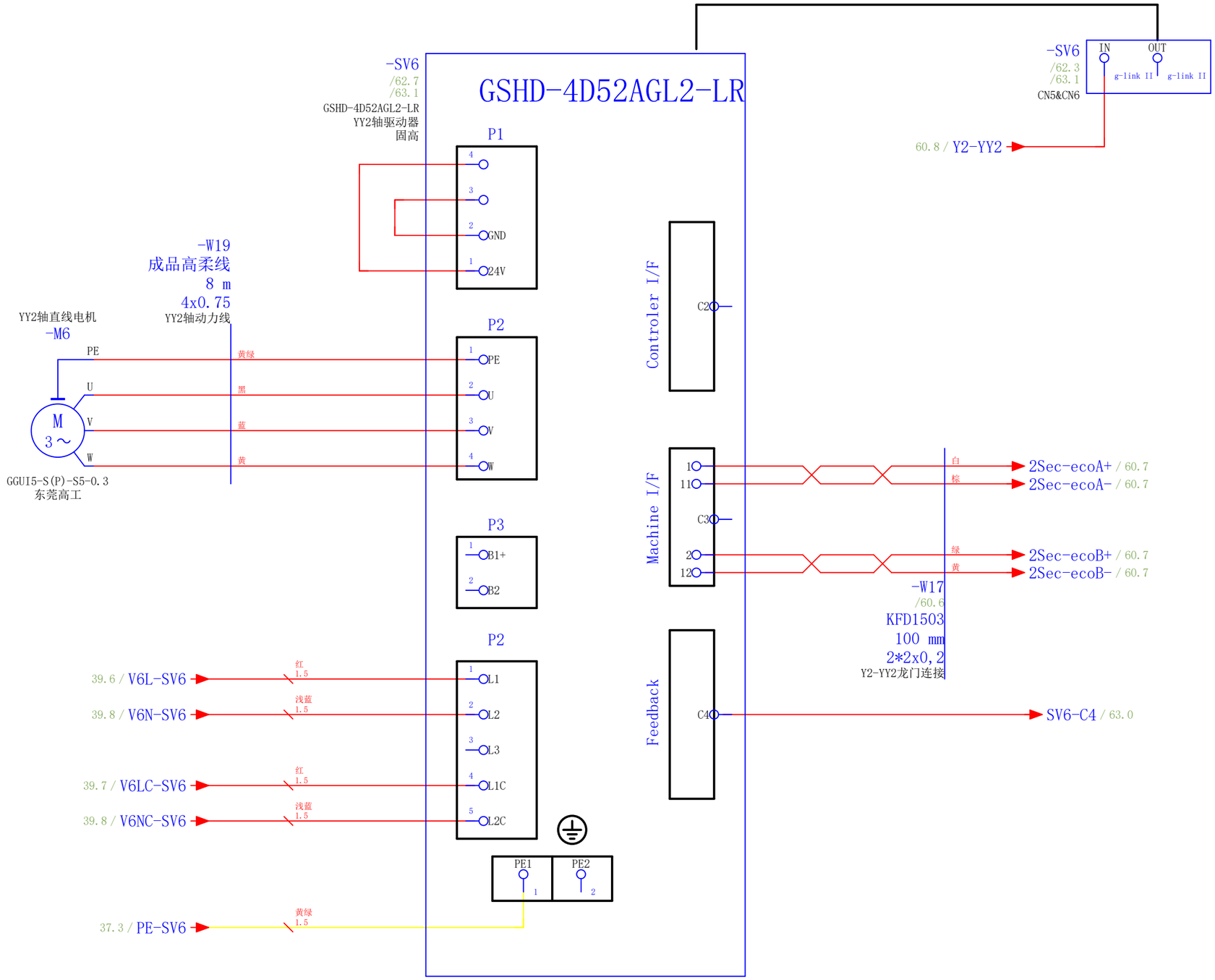

			CYGD040 -MO-AXI-N-V01	项目编号 PCFYJ257003	CYG 珠海市运泰利自动化设备有限公司	伺服驱动器SV6-YY2下从轴		=ET	&
				项目母件编号 IAA25L9600				电气原理图	
				项目版本 A00				+1EC	页 62
修改	日期	姓名	创建者 LJL	批准的有 李冲		日期 2025/9/11	编辑.PC	电控板	页 62 从 91

项目名称 CX-E400-P
代理 IAA25L9600
EPLAN版本 2.7.3

受版权保护。在没有明确允许的情况下，禁止传递和复制本文件，禁止利用和传播其内容。

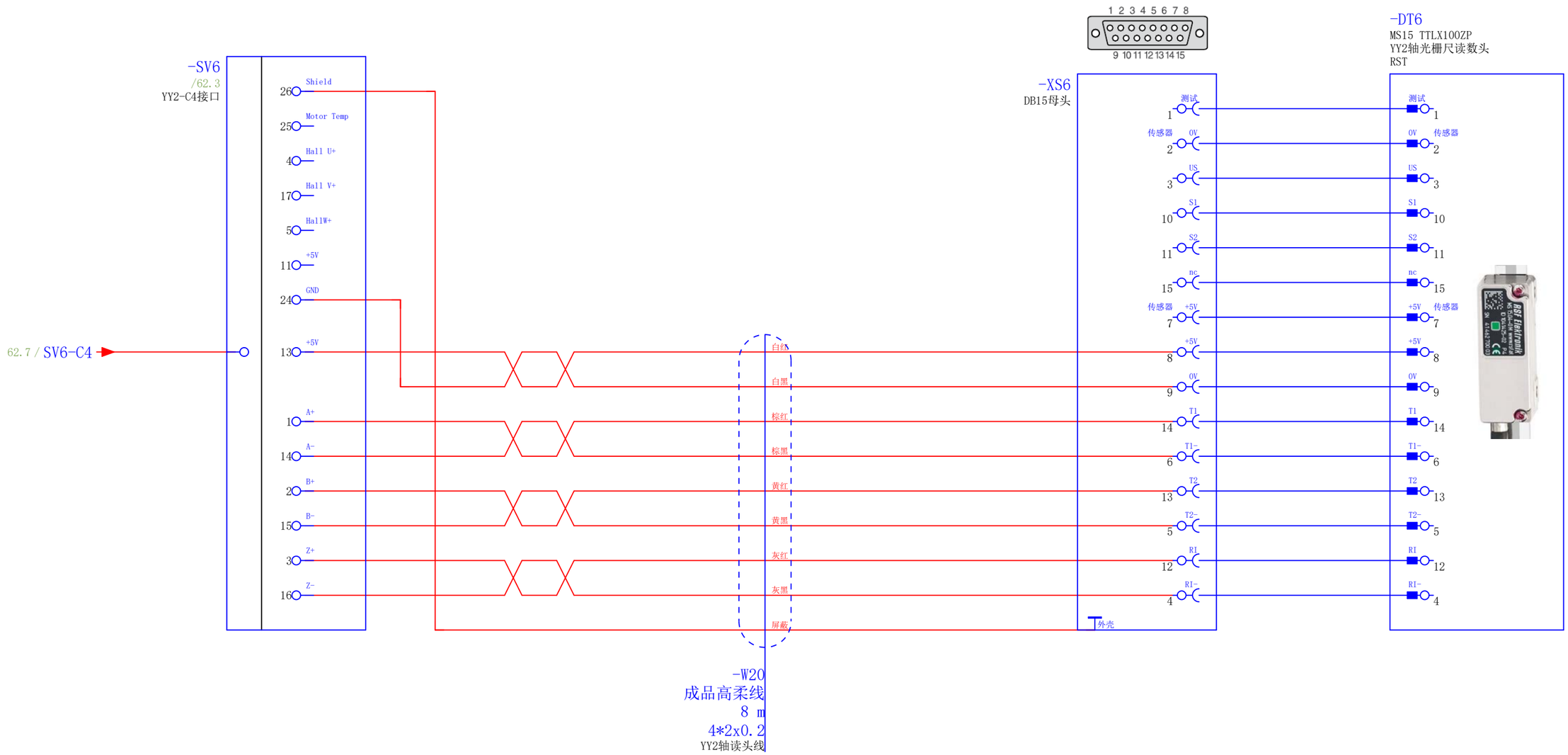

项目名称 CX-E400-P
代理 IAA25L9600
EPLAN版本 2.7.3

62

64

受版权保护。在没有明确允许的情况下，禁止传递和复制本文件，禁止利用和传播其内容。

			CYGD040 -MO-AXI-N-V01	项目编号 PCFYJ257003	CYG 珠海市运泰利自动化设备有限公司	伺服驱动器SV6-C4		=ET	&
				项目母件编号 IAA25L9600				电气原理图	
				项目版本 A00				+1EC	页 63
修改	日期	姓名	创建者 LJL	批准的有 李冲		日期 2025/9/11	编辑. PC	电控板	页 63 从 91

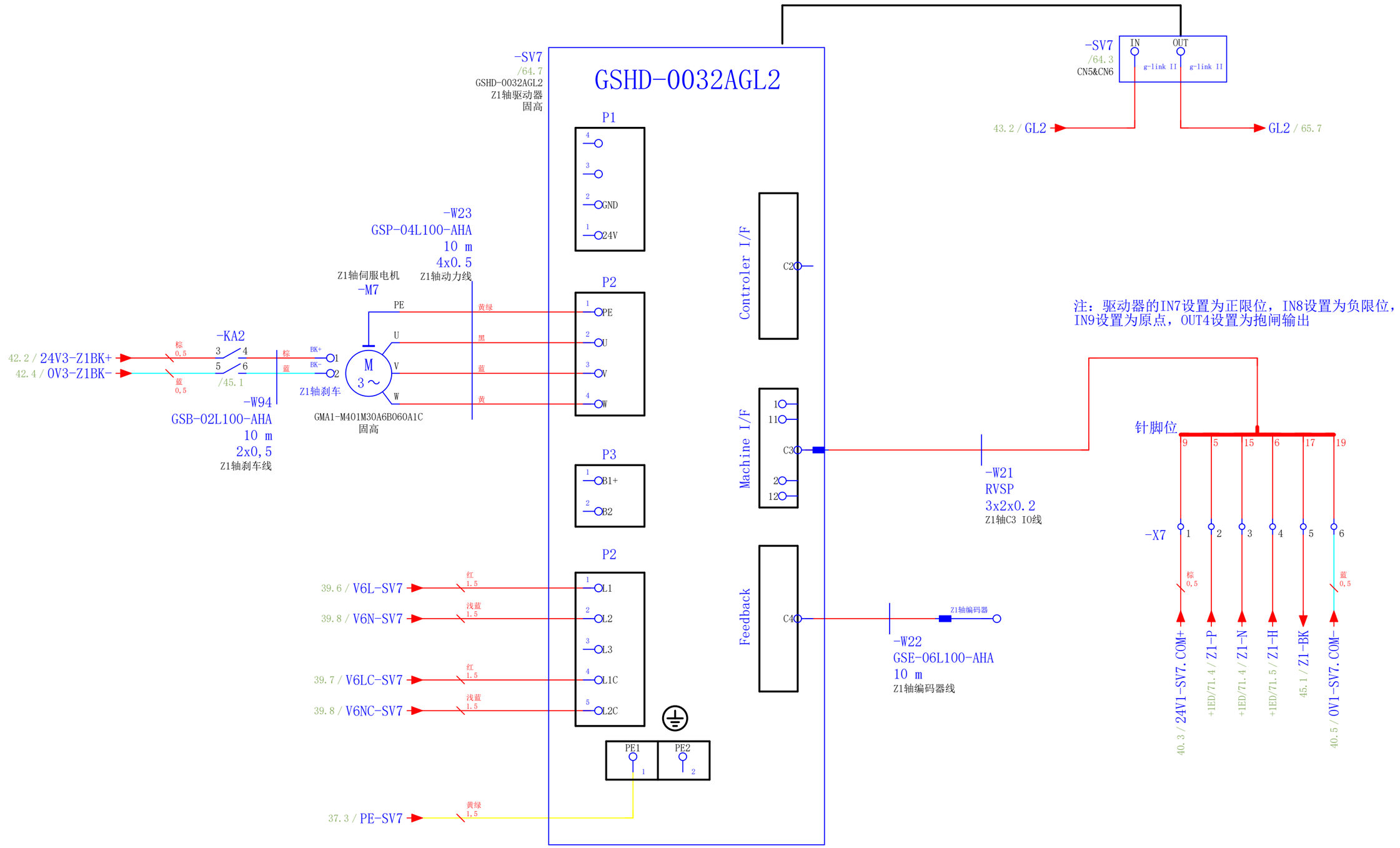

装订区域

项目名称 CX-E400-P
代理 IAA25L9600
EPLAN版本 2.7.3

63

65

受版权保护。在没有明确允许的情况下，禁止传递和复制本文件，禁止利用和传播其内容。

			CYGD040 -MO-AXI-N-V01	项目编号 PCFYJ257003	CYG 珠海市运泰利自动化设备有限公司	伺服驱动器SV7-Z1上		=ET	&	
				项目母件编号 IAA25L9600				电气原理图		
				项目版本 A00				+1EC	页	64
修改	日期	姓名	创建者 LJL	批准的有 李冲		日期 2025/9/11	编辑.PC	电控板	页 64 从	91

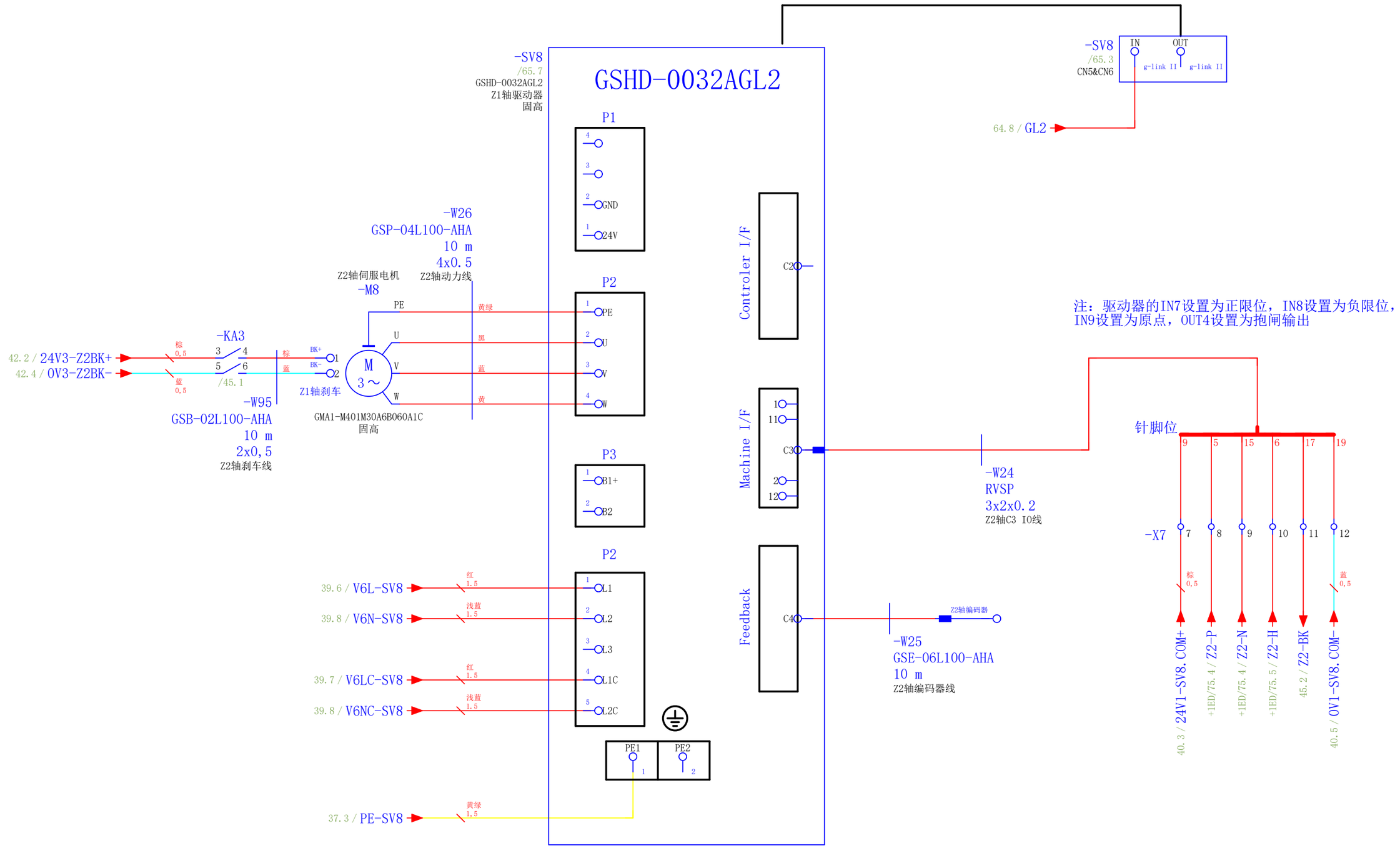

装订区域

项目名称 CX-E400-P
代理 IAA25L9600
EPLAN版本 2.7.3

受版权保护。在没有明确允许的情况下，禁止传递和复制本文件，禁止利用和传播其内容。

			CYGD040 -MO-AXI-N-V01	项目编号 PCFYJ257003	珠海市运泰利自动化设备有限公司	伺服驱动器SV8-Z2下		=ET	&	
				项目母件编号 IAA25L9600				电气原理图		
				项目版本 A00				+1EC	页	65
修改	日期	姓名	创建者 LJL	批准的有 李冲		日期 2025/9/11	编辑.PC	电控板	页 65 从	91

装订区域

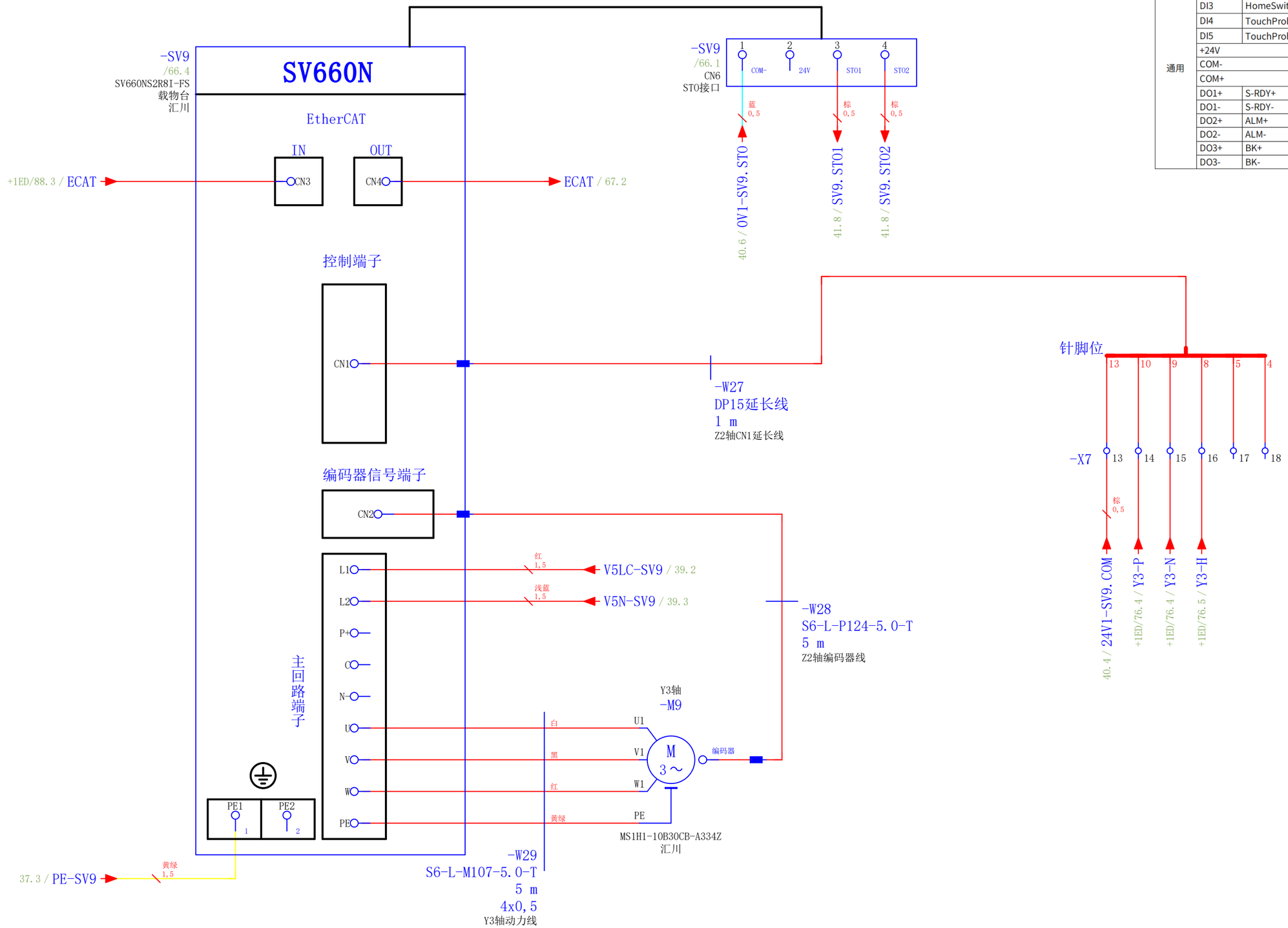

信号名		默认功能	针脚号	功能
通用	DI1	P-OT	10	正向超程开关。
	DI2	N-OT	9	反向超程开关。
	DI3	HomeSwitch	8	原点开关。
	DI4	TouchProbe2	7	探针2。
	DI5	TouchProbe1	11	探针1。
	+24V		15	内部24V电源，电压范围+20~28V，最大输出电流200mA。
	COM-		14	
	COM+		13	DI输入端子公共端。
	DO1+	S-RDY+	1	伺服准备好
	DO1-	S-RDY-	6	
	DO2+	ALM+	3	故障。
	DO2-	ALM-	2	
	DO3+	BK+	5	抱闸。
	DO3-	BK-	4	

项目名称 CX-E400-P
代理 IAA25L9600
EPLAN版本 2.7.3

65

67

受版权保护。在没有明确允许的情况下，禁止传递和复制本文件，禁止利用和传播其内容。

			CYGD040 -MO-AXI-N-V01	项目编号 PCFYJ257003	珠海市运泰利自动化设备有限公司	伺服驱动器SV9-Y3载物台	=ET	&
				项目母件编号 IAA25L9600			电气原理图	
				项目版本 A00			+1EC	页 66
修改	日期	姓名	创建者 LJL	批准的有 李冲		日期 2025/9/11 编辑.PC	电控板	页 66 从 91

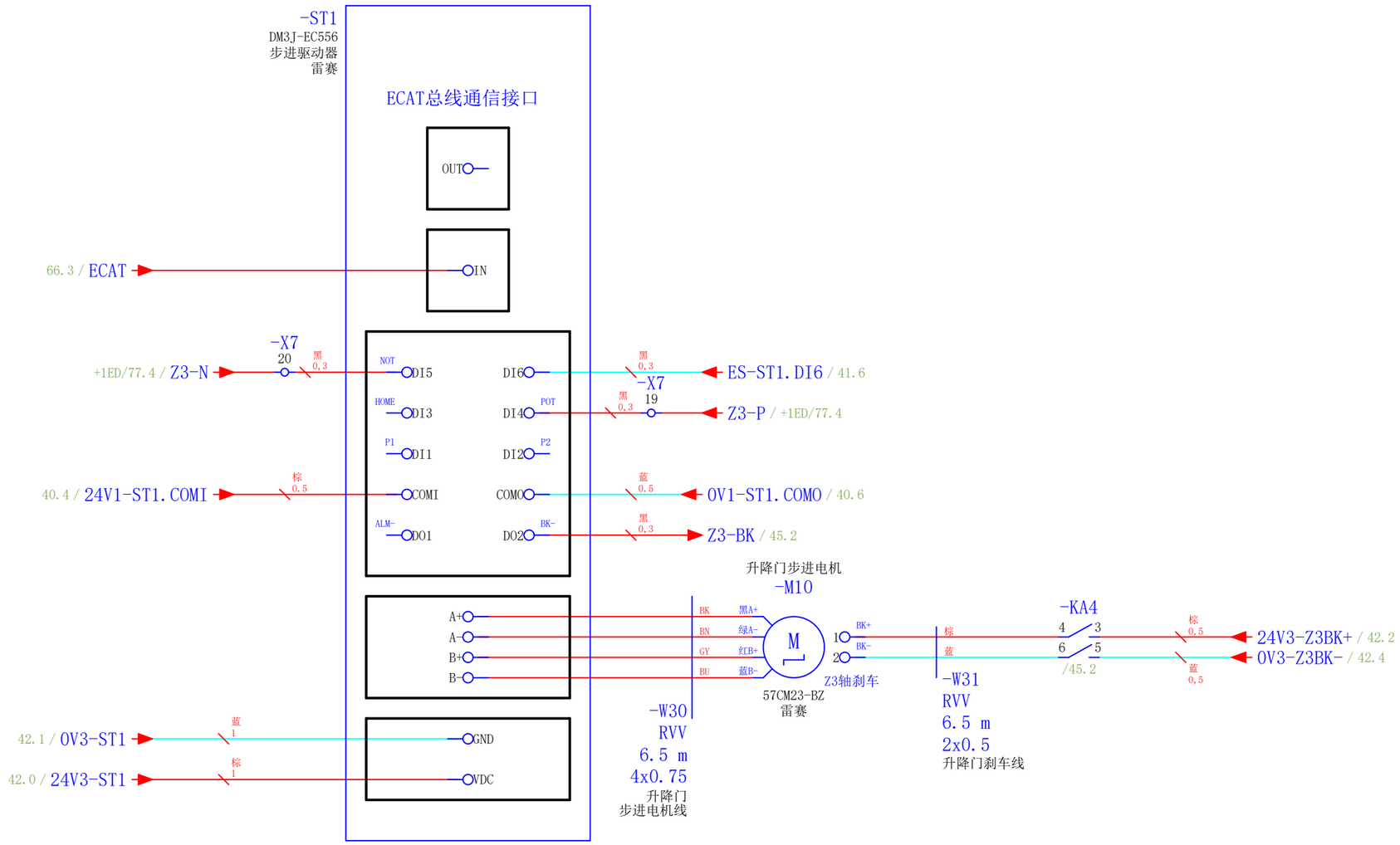

装订区域

项目名称 CX-E400-P
代理 IAA25L9600
EPLAN版本 2.7.3

66

+1ED/68

受版权保护。在没有明确允许的情况下，禁止传递和复制本文件，禁止利用和传播其内容。

			CYGD040 -MO-AXI-N-V01	项目编号 PCFYJ257003	珠海市运泰利自动化设备有限公司	步进驱动器ST1-Z3升降门		=ET	&
				项目母件编号 IAA25L9600				电气原理图	
				项目版本 A00				+1EC	页 67
修改	日期	姓名	创建者 LJL	批准的有 李冲		日期 2025/9/11	编辑. PC	电控板	页 67 从 91

装订区域

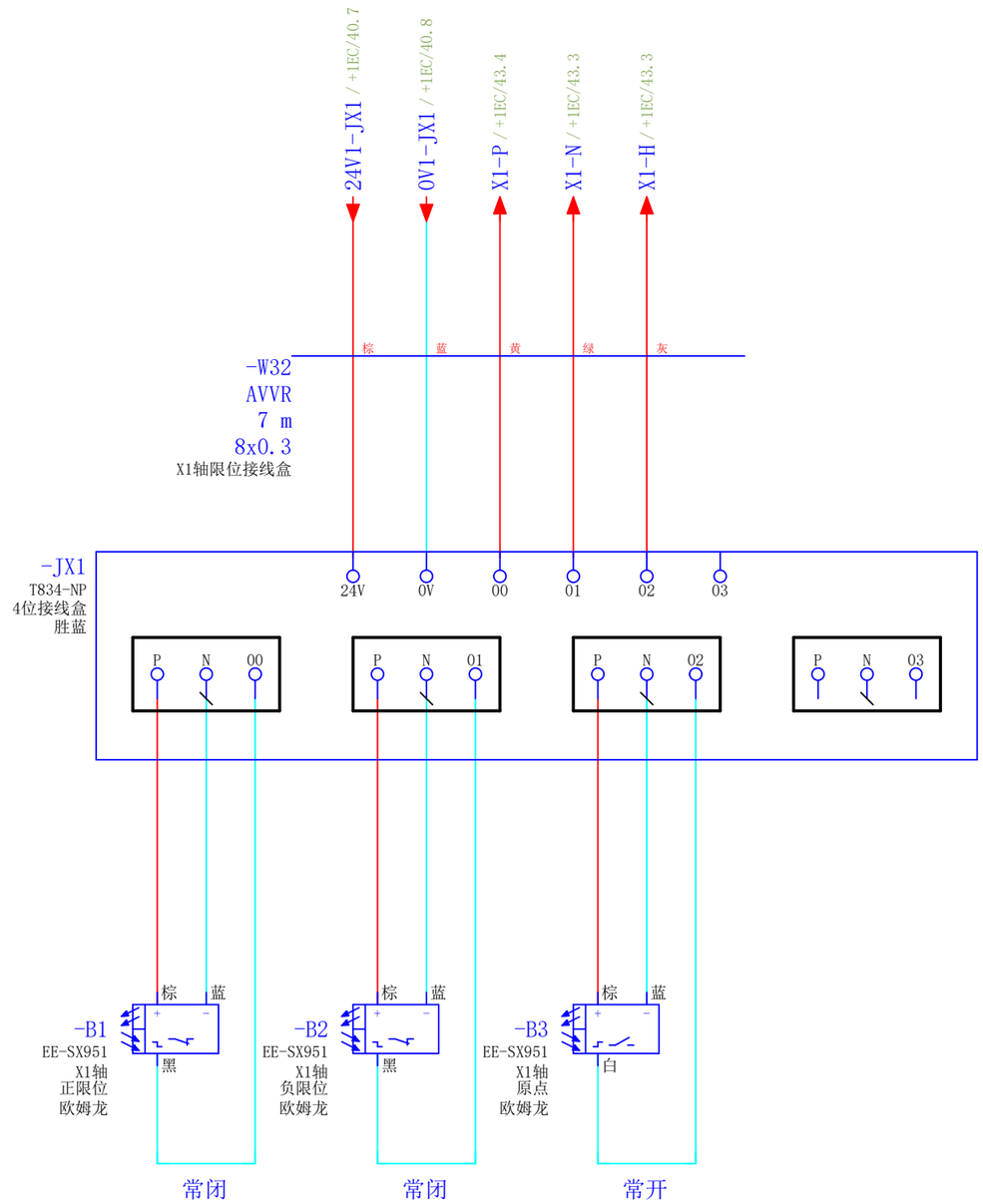

+1EC/67

项目名称 CX-E400-P
代理 IAA25L9600
EPLAN版本 2.7.3

受版权保护。在没有明确允许的情况下，禁止传递和复制本文件，禁止利用和传播其内容。

			CYGD040 -MO-AXI-N-V01	项目编号 PCFYJ257003	珠海市运泰利自动化设备有限公司	限位传感器-X1轴		=ET	&
				项目母件编号 IAA25L9600				电气原理图	
				项目版本 A00				+1ED	页 68
修改	日期	姓名	创建者 LJL	批准的有 李冲		日期 2025/9/11	编辑.PC	设备端	页 68 从 91

装订区域

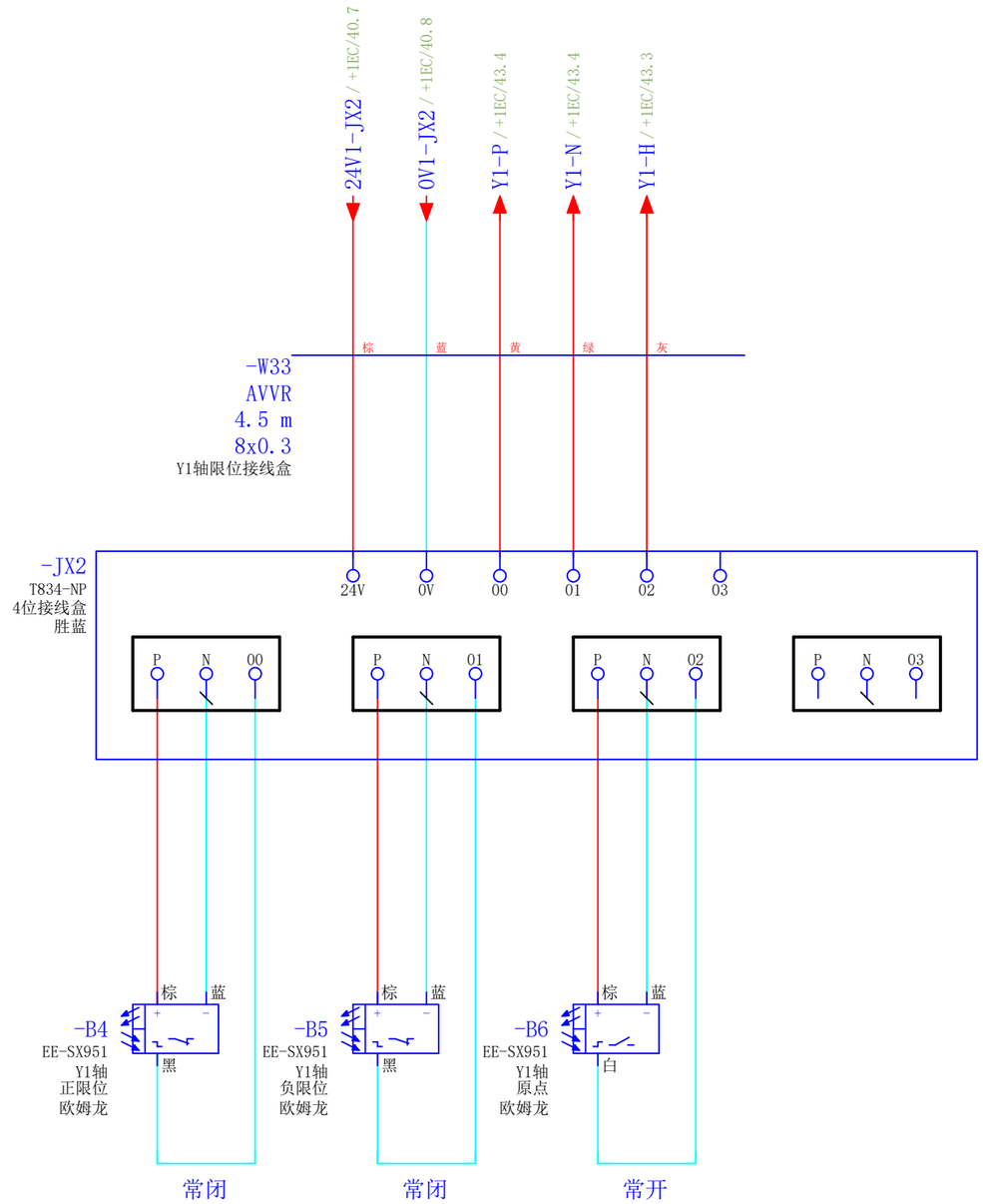

受版权保护。在没有明确允许的情况下，禁止传递和复制本文件，禁止利用和传播其内容。

			CYGD040 -MO-AXI-N-V01	项目编号 PCFYJ257003	CYG 珠海市运泰利自动化设备有限公司	限位传感器-Y1轴		=ET	&
				项目母件编号 IAA25L9600				电气原理图	
				项目版本 A00				+1ED	页 69
修改	日期	姓名	创建者 LJL	批准的有 李冲		日期 2025/9/11	编辑.PC	设备端	页 69 从 91

装订区域

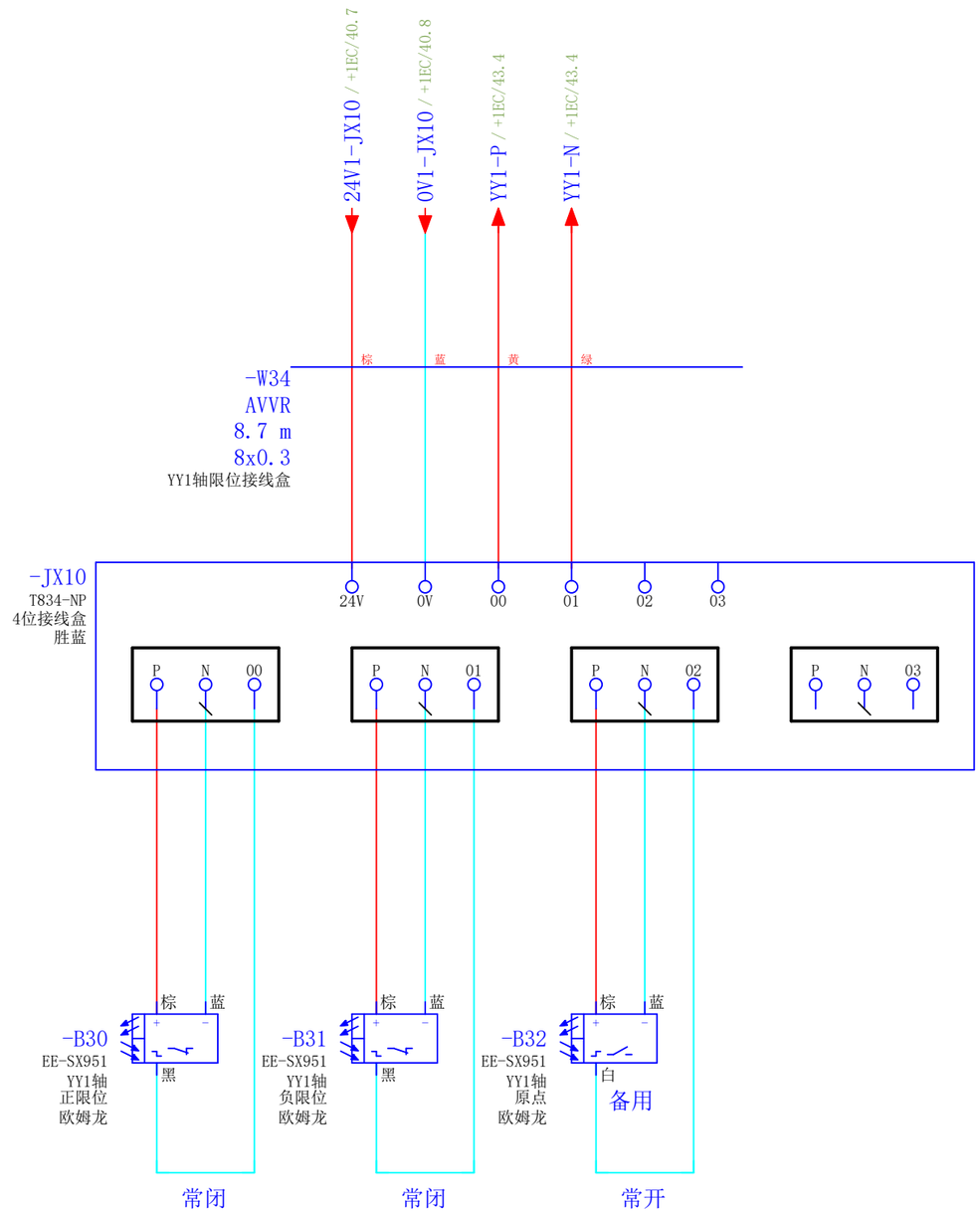

受版权保护。在没有明确允许的情况下，禁止传递和复制本文件，禁止利用和传播其内容。

项目名称 CX-E400-P
代理 IAA25L9600
EPLAN版本 2.7.3

			CYGD040 -MO-AXI-N-V01	项目编号 PCFYJ257003	CYG 珠海市运泰利自动化设备有限公司	限位传感器-YY1轴		=ET	&
				项目母件编号 IAA25L9600				电气原理图	
				项目版本 A00				+1ED	页 70
修改	日期	姓名	创建者 LJL	批准的有 李冲		日期 2025/9/11	编辑. PC	设备端	页 70 从 91

装订区域

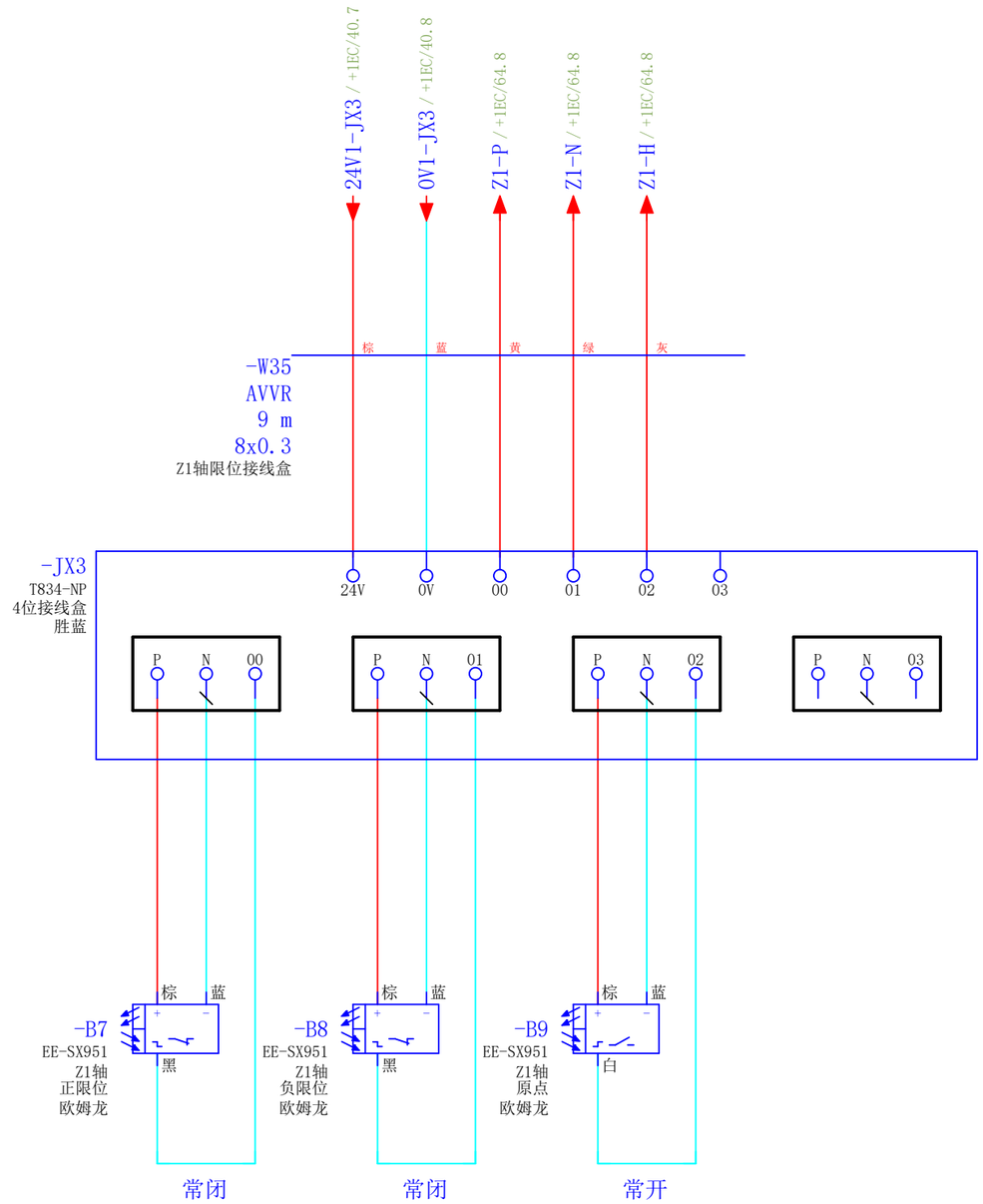

项目名称 CX-E400-P
代理 IAA25L9600
EPLAN版本 2.7.3

受版权保护。在没有明确允许的情况下，禁止传递和复制本文件，禁止利用和传播其内容。

			CYGD040 -MO-AXI-N-V01	项目编号 PCFYJ257003	CYG 珠海市运泰利自动化设备有限公司	限位传感器-Z1轴		=ET	&
				项目母件编号 IAA25L9600				电气原理图	
				项目版本 A00				+1ED	页 71
修改	日期	姓名	创建者 LJL	批准的有 李冲		日期 2025/9/11	编辑.PC	设备端	页 71 从 91

装订区域

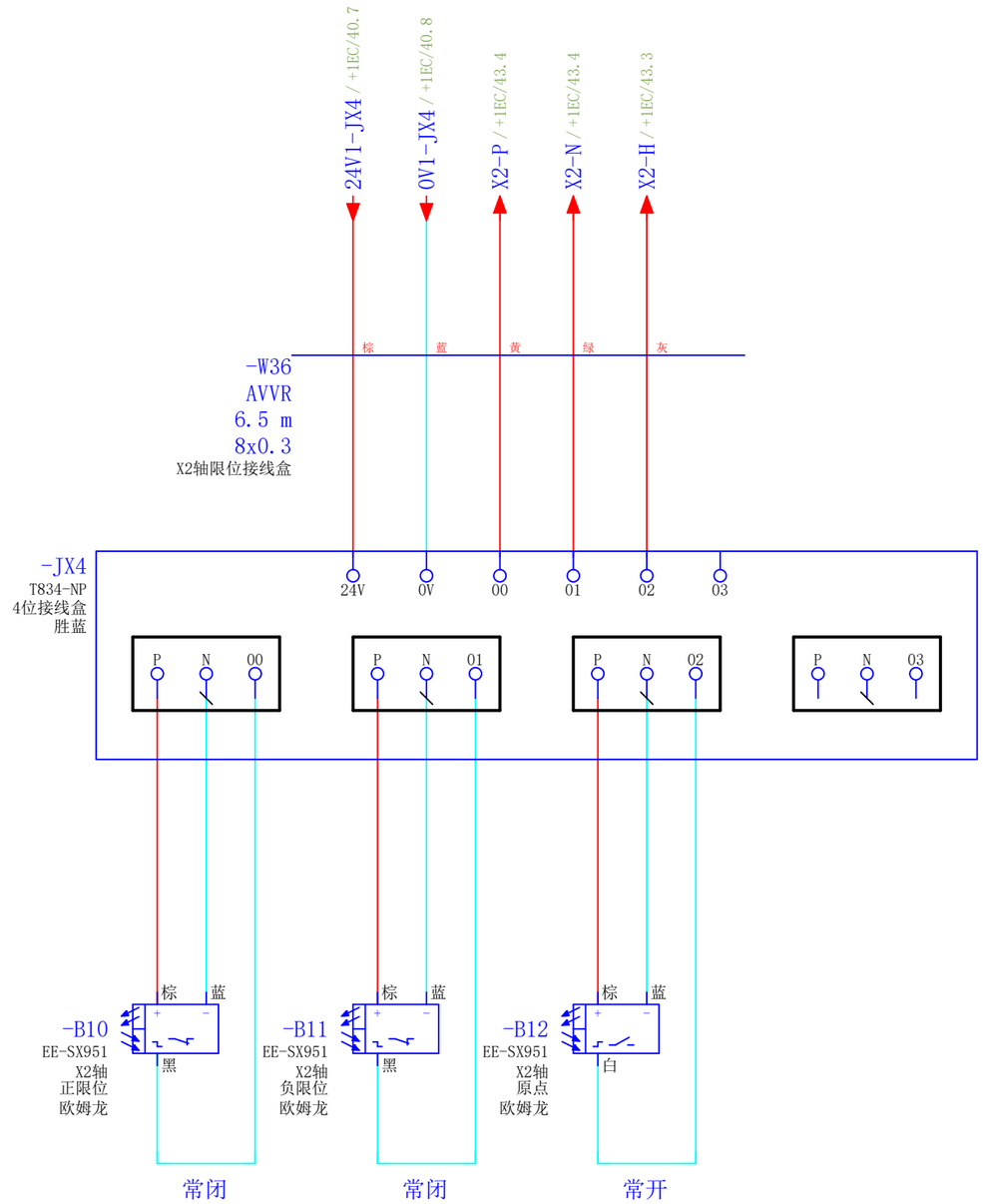

受版权保护。在没有明确允许的情况下，禁止传递和复制本文件，禁止利用和传播其内容。

			CYGD040 -MO-AXI-N-V01	项目编号 PCFYJ257003	CYG 珠海市运泰利自动化设备有限公司	限位传感器-X2轴		=ET	&
				项目母件编号 IAA25L9600				电气原理图	
				项目版本 A00				+1ED	页 72
修改	日期	姓名	创建者 LJL	批准的有 李冲		日期 2025/9/11	编辑. PC	设备端	页 72 从 91

装订区域

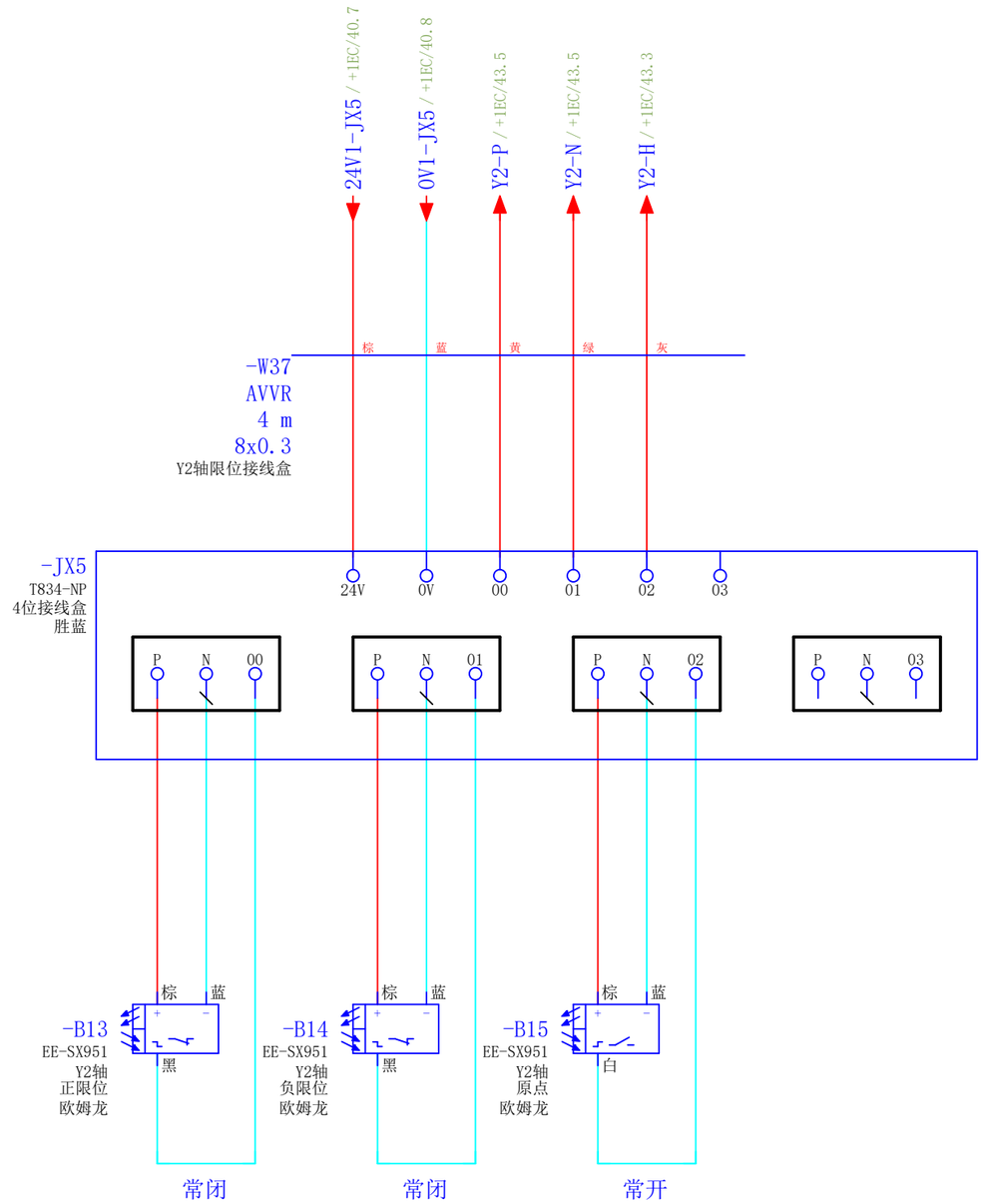

项目名称 CX-E400-P
代理 IAA25L9600
EPLAN版本 2.7.3

受版权保护。在没有明确允许的情况下，禁止传递和复制本文件，禁止利用和传播其内容。

			CYGD040 -MO-AXI-N-V01	项目编号 PCFYJ257003	珠海市运泰利自动化设备有限公司	限位传感器-Y2轴		=ET	&
				项目母件编号 IAA25L9600				电气原理图	
				项目版本 A00				+1ED	页 73
修改	日期	姓名	创建者 LJL	批准的有 李冲		日期 2025/9/11	编辑.PC	设备端	页 73 从 91

装订区域

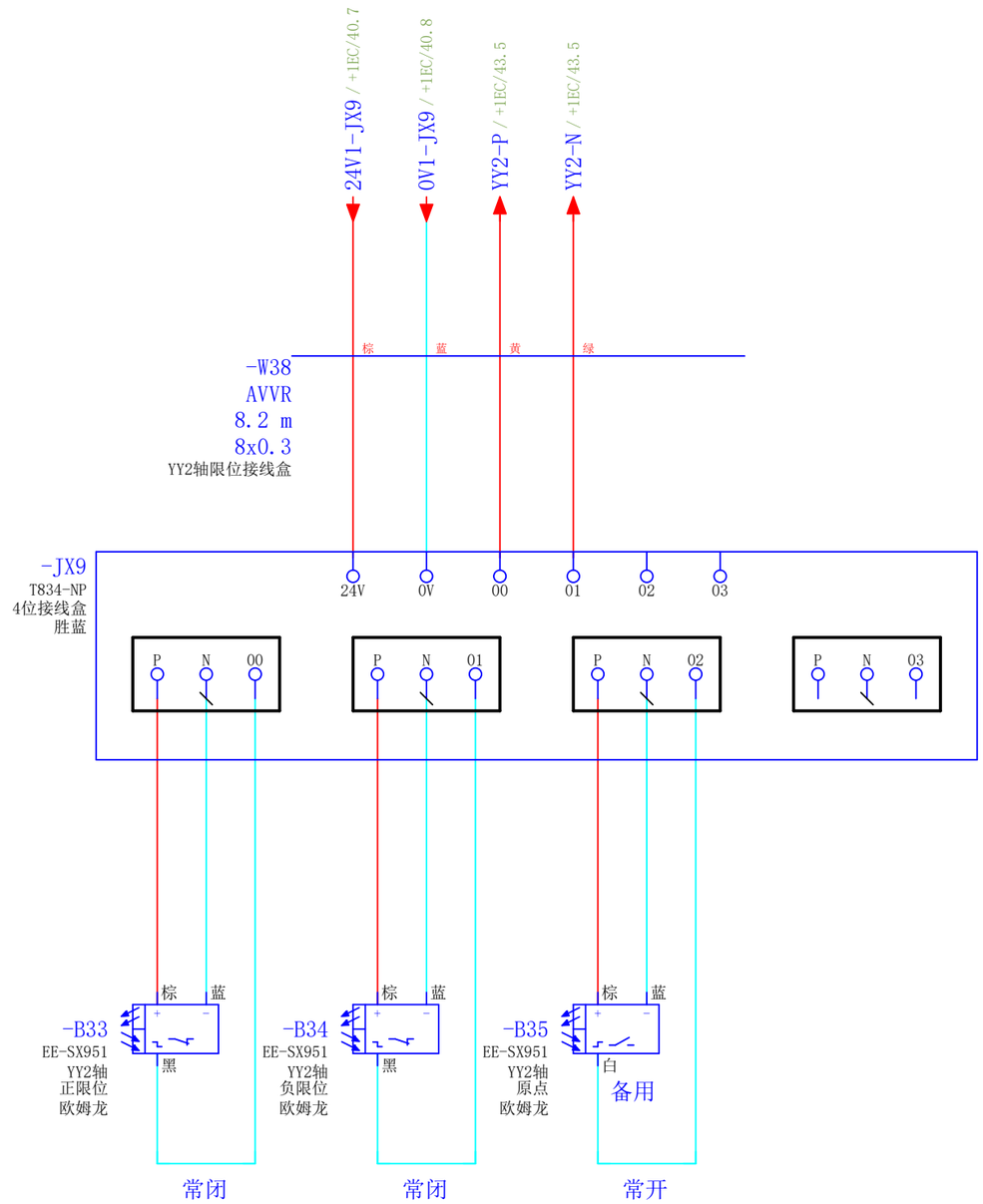

项目名称 CX-E400-P
代理 IAA25L9600
EPLAN版本 2.7.3

受版权保护。在没有明确允许的情况下，禁止传递和复制本文件，禁止利用和传播其内容。

			CYGD040 -MO-AXI-N-V01	项目编号 PCFYJ257003	CYG 珠海市运泰利自动化设备有限公司	限位传感器-YY2轴		=ET	&
				项目母件编号 IAA25L9600				电气原理图	
				项目版本 A00				+1ED	页 74
修改	日期	姓名	创建者 LJL	批准的有 李冲		日期 2025/9/11	编辑.PC	设备端	页 74 从 91

装订区域

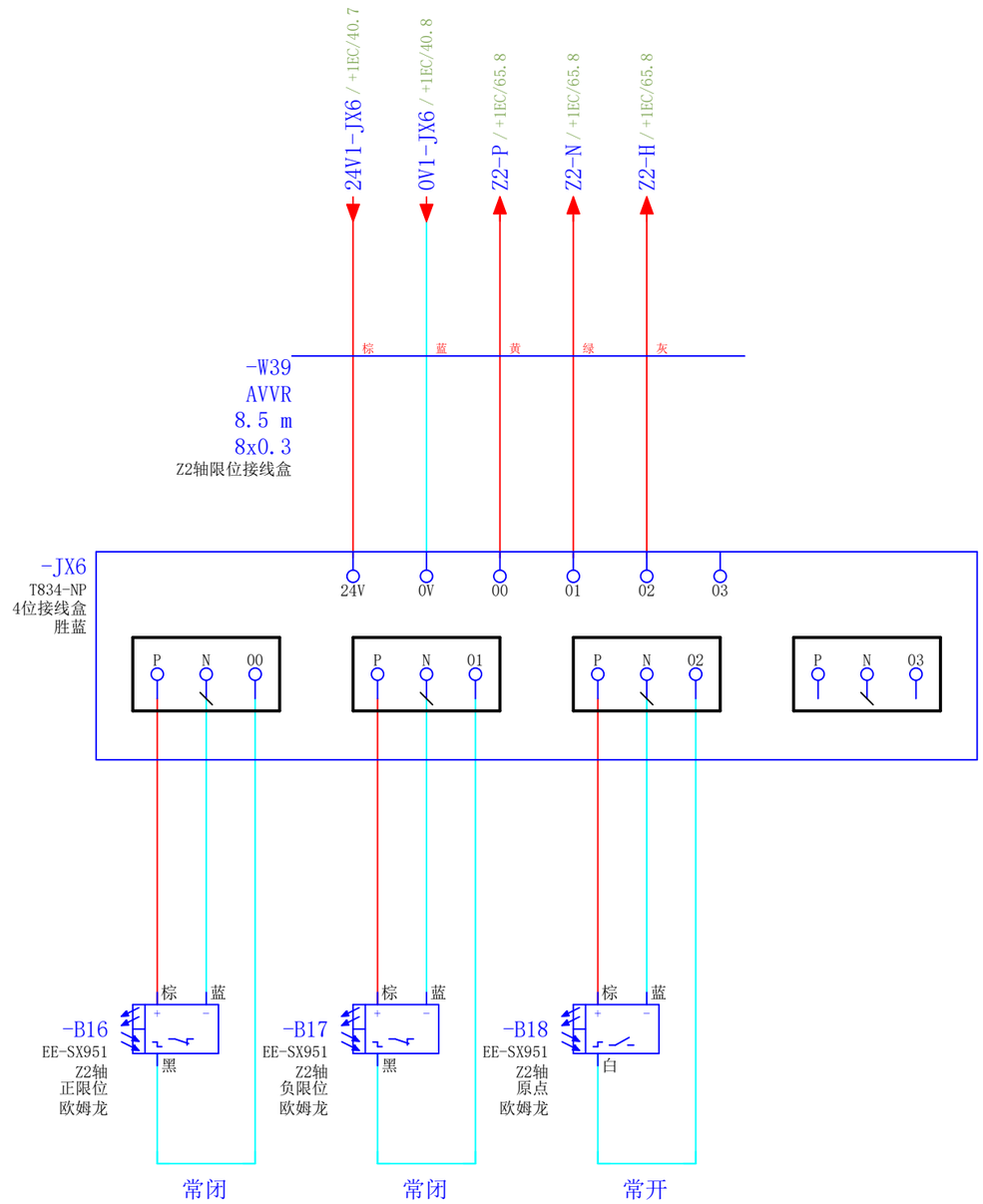

项目名称 CX-E400-P
代理 IAA25L9600
EPLAN版本 2.7.3

受版权保护。在没有明确允许的情况下，禁止传递和复制本文件，禁止利用和传播其内容。

			CYGD040 -MO-AXI-N-V01	项目编号 PCFYJ257003	CYG 珠海市运泰利自动化设备有限公司	限位传感器-Z2轴		=ET	&
				项目母件编号 IAA25L9600				电气原理图	
				项目版本 A00				+1ED	页 75
修改	日期	姓名	创建者 LJL	批准的有 李冲		日期 2025/9/11	编辑.PC	设备端	页 75 从 91

装订区域

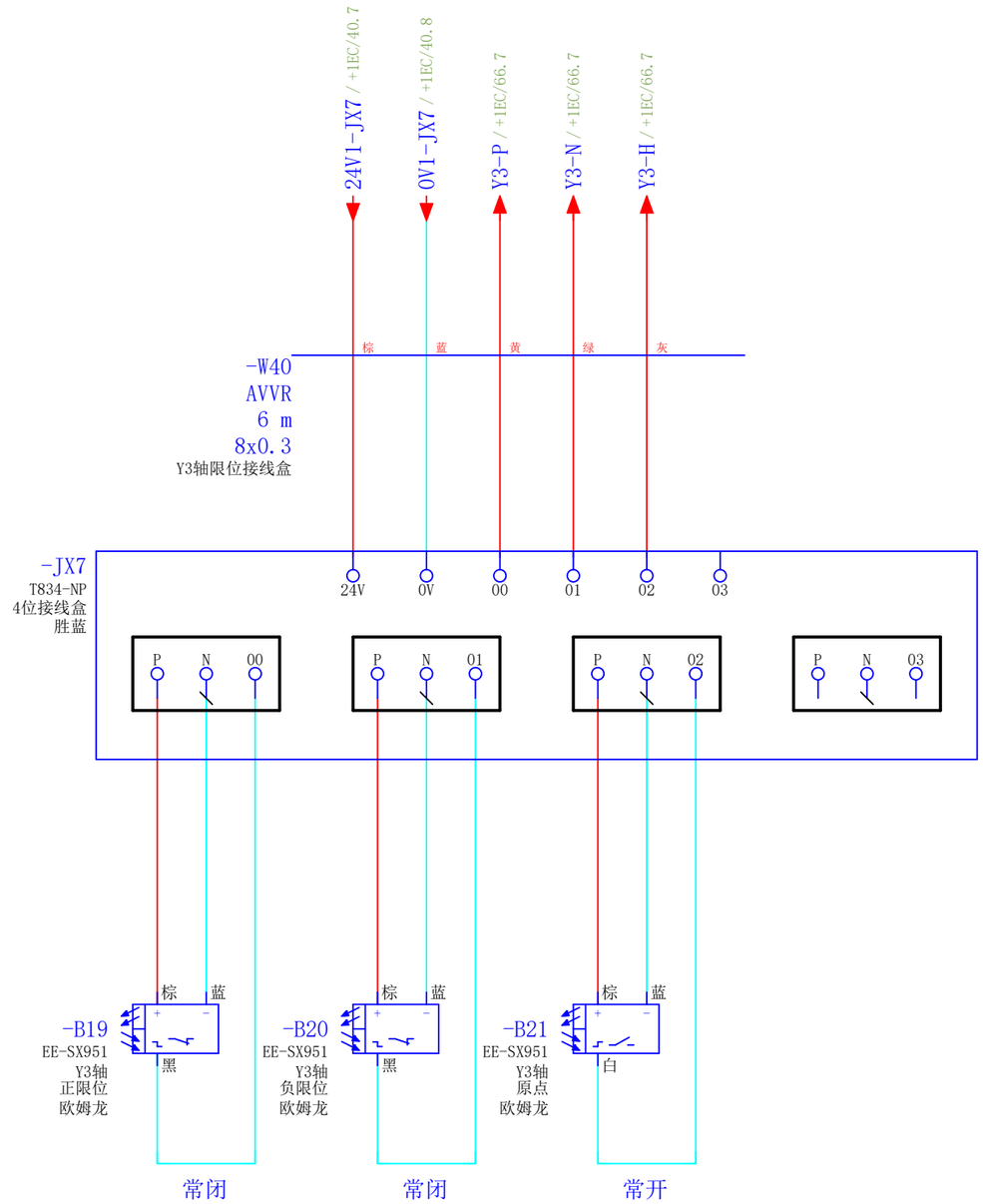

项目名称 CX-E400-P
代理 IAA25L9600
EPLAN版本 2.7.3

75

77

受版权保护。在没有明确允许的情况下，禁止传递和复制本文件，禁止利用和传播其内容。

			CYGD040 -MO-AXI-N-V01	项目编号 PCFYJ257003	CYG 珠海市运泰利自动化设备有限公司	限位传感器-Y3轴		=ET	&
				项目母件编号 IAA25L9600				电气原理图	
				项目版本 A00				+1ED	页 76
修改	日期	姓名	创建者 LJL	批准的有 李冲		日期 2025/9/11	编辑.PC	设备端	页 76 从 91

装订区域

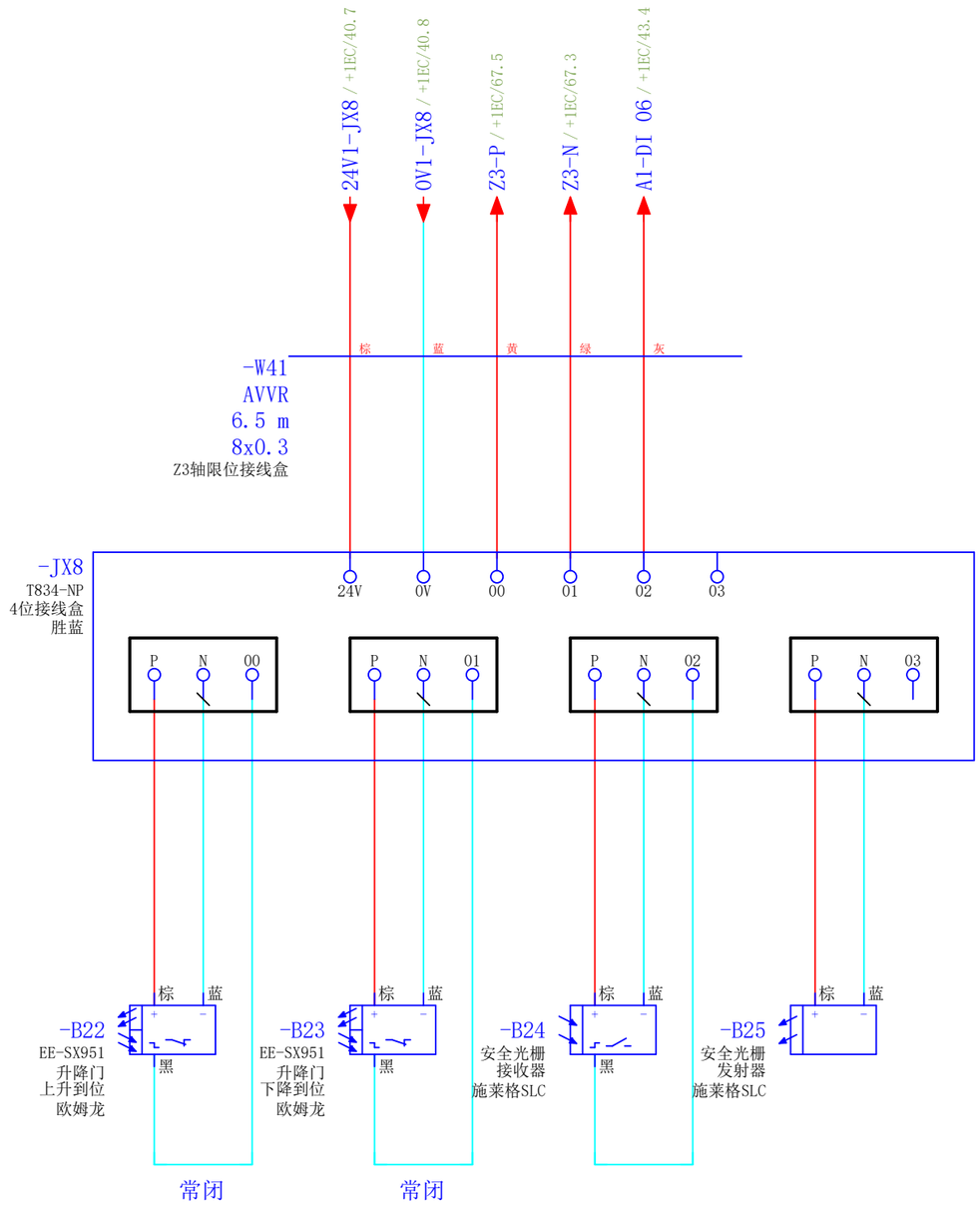

项目名称 CX-E400-P
代理 IAA25L9600
EPLAN版本 2.7.3

76

78

受版权保护。在没有明确允许的情况下，禁止传递和复制本文件，禁止利用和传播其内容。

			CYGD040 -MO-AXI-N-V01	项目编号 PCFYJ257003	珠海市运泰利自动化设备有限公司	限位传感器-Z3轴&安全光栅		=ET	&
				项目母件编号 IAA25L9600				电气原理图	
				项目版本 A00				+1ED	页 77
修改	日期	姓名	创建者 LJL	批准的有 李冲		日期 2025/9/11	编辑.PC	设备端	页 77 从 91

装订区域

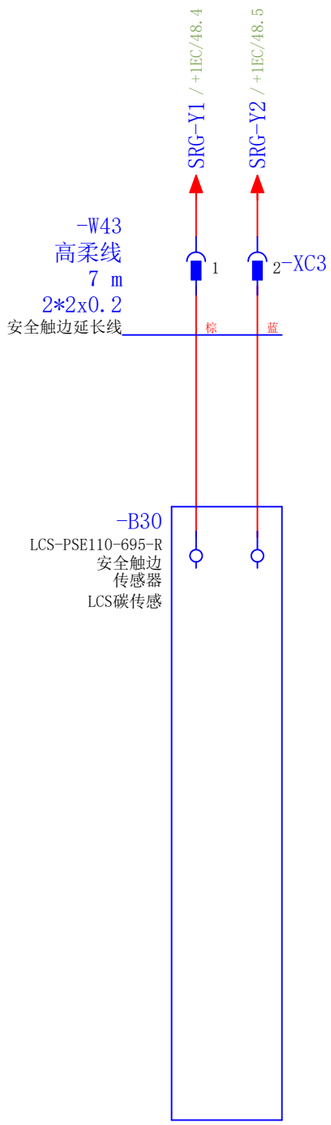

受版权保护。在没有明确允许的情况下，禁止传递和复制本文件，禁止利用和传播其内容。.

项目名称 CX-E400-P
代理 IAA25L9600
EPLAN版本 2.7.3

			CYGD040 -MO-AXI-N-V01	项目编号 PCFYJ257003	珠海市运泰利自动化设备有限公司	安全触边		=ET	&
				项目母件编号 IAA25L9600				电气原理图	
				项目版本 A00				+1ED	页 78
修改	日期	姓名	创建者 LJL	批准的有 李冲		日期 2025/9/11	编辑.PC	设备端	页 78 从 91

装订区域

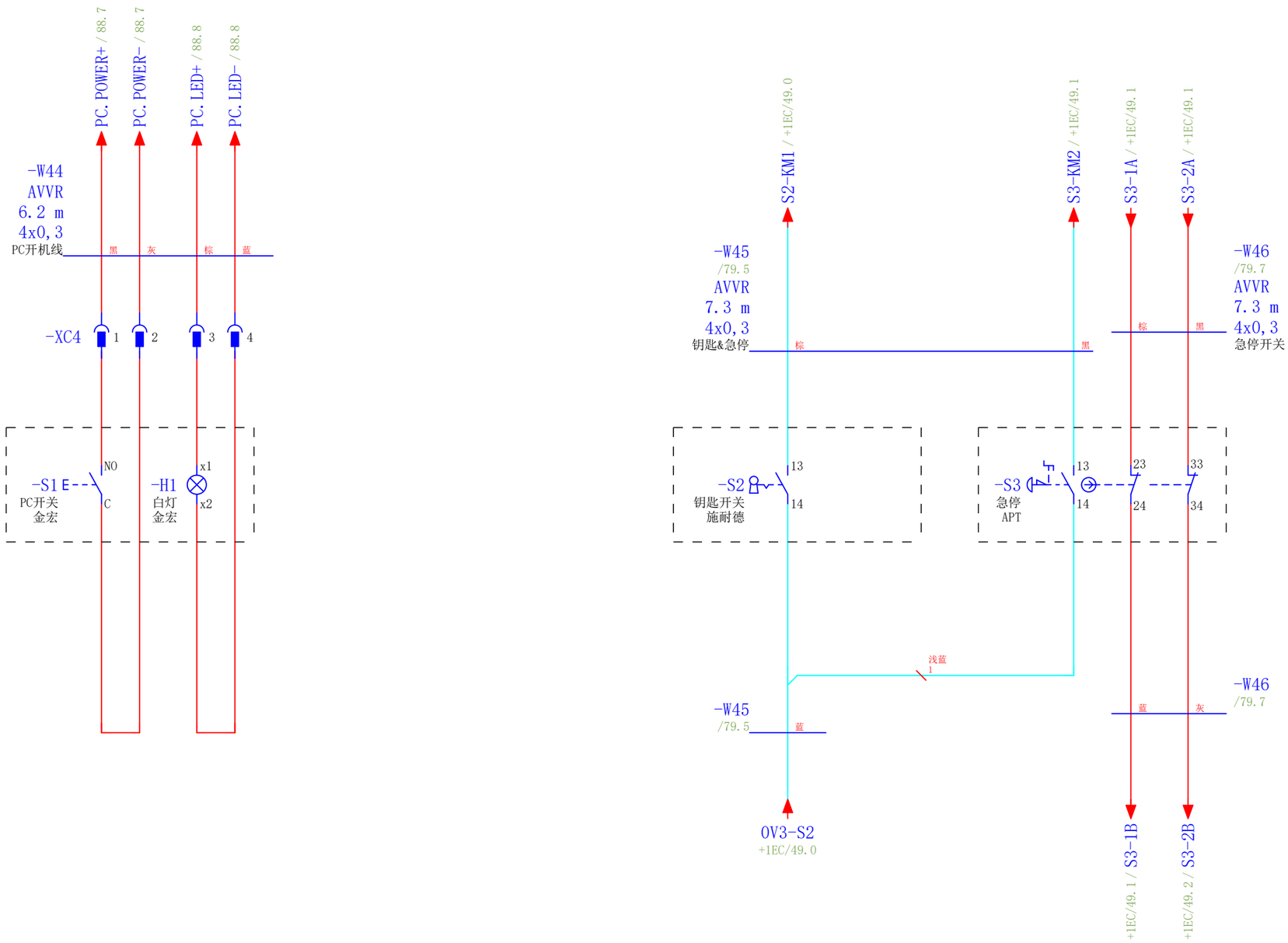

项目名称	CX-E400-P								
代理	IAA25L9600								
EPLAN版本	2.7.3								
			CYGD040 -MO-AXI-N-V01	项目编号 PCFYJ257003	珠海市运泰利自动化设备有限公司	按钮面板		=ET	&
				项目母件编号 IAA25L9600				电气原理图	
				项目版本 A00				+1ED	页 79
修改	日期	姓名	创建者 LJL	批准的有 李冲		日期 2025/9/11	编辑.PC	设备端	页 79 从 91

78

80

受版权保护。在没有明确允许的情况下，禁止传递和复制本文件，禁止利用和传播其内容。

装订区域

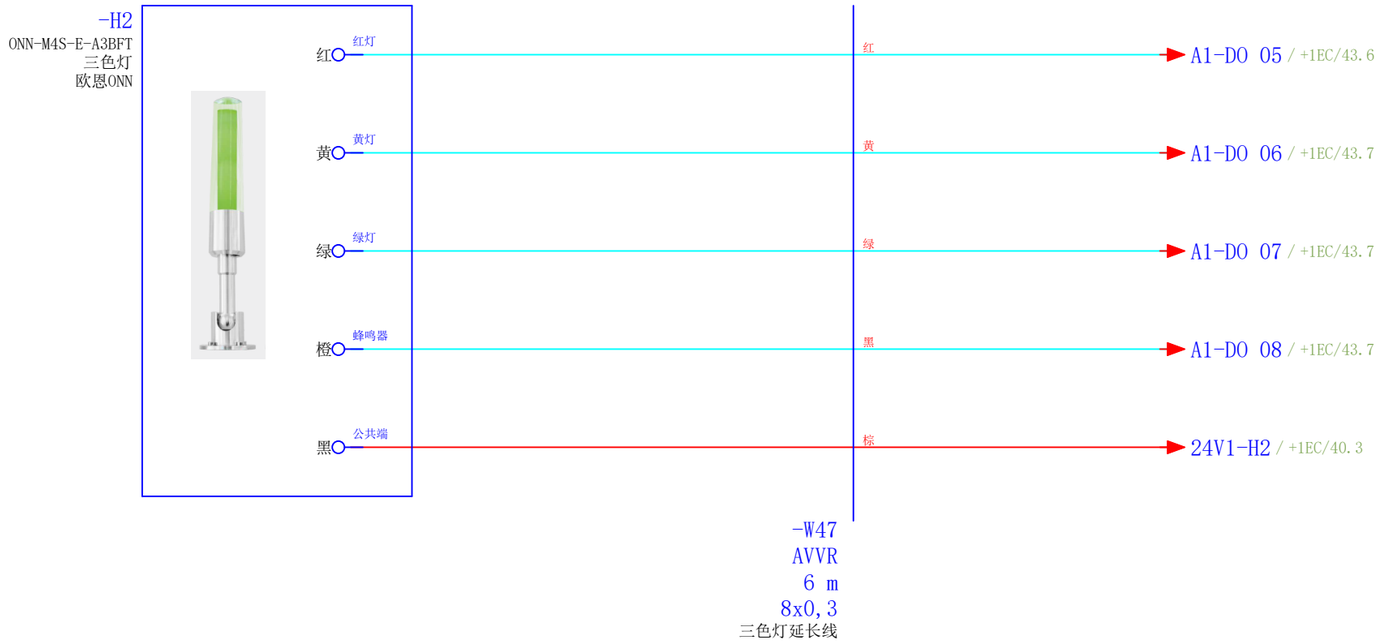

受版权保护。在没有明确允许的情况下，禁止传递和复制本文件，禁止利用和传播其内容。.

项目名称 CX-E400-P
代理 IAA25L9600
EPLAN版本 2.7.3

			CYGD040 -MO-AXI-N-V01	项目编号 PCFYJ257003	珠海市运泰利自动化设备有限公司	三色灯		=ET	&
				项目母件编号 IAA25L9600				电气原理图	
				项目版本 A00				+1ED	页 80
修改	日期	姓名	创建者 LJL	批准的有 李冲		日期 2025/9/11	编辑.PC	设备端	页 80 从 91

装订区域

前门

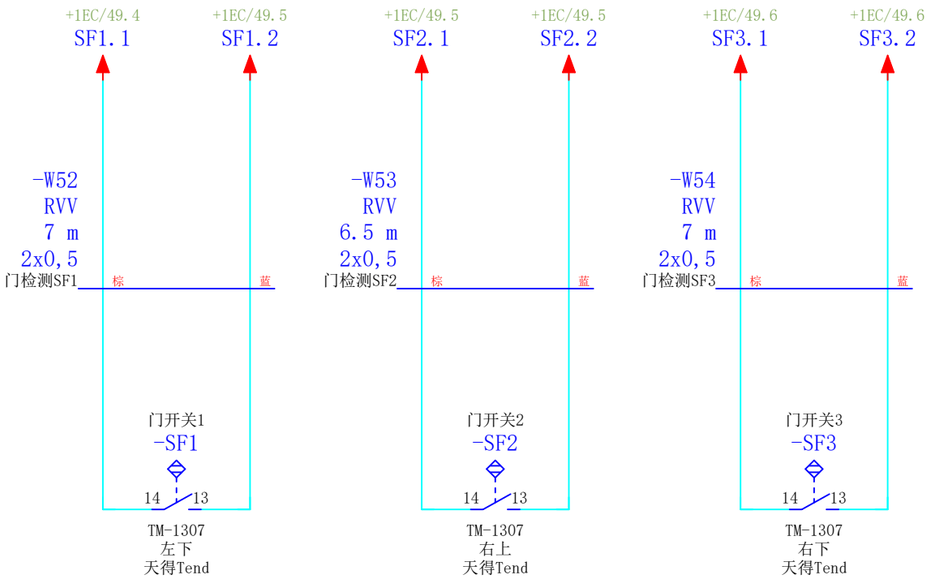

左侧门

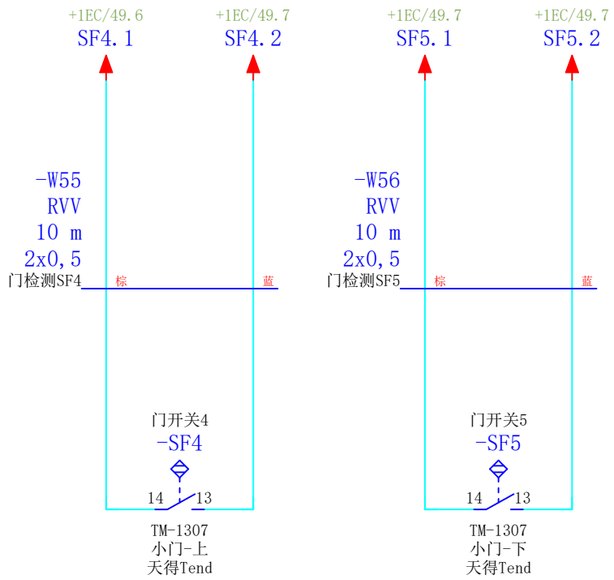

右侧门

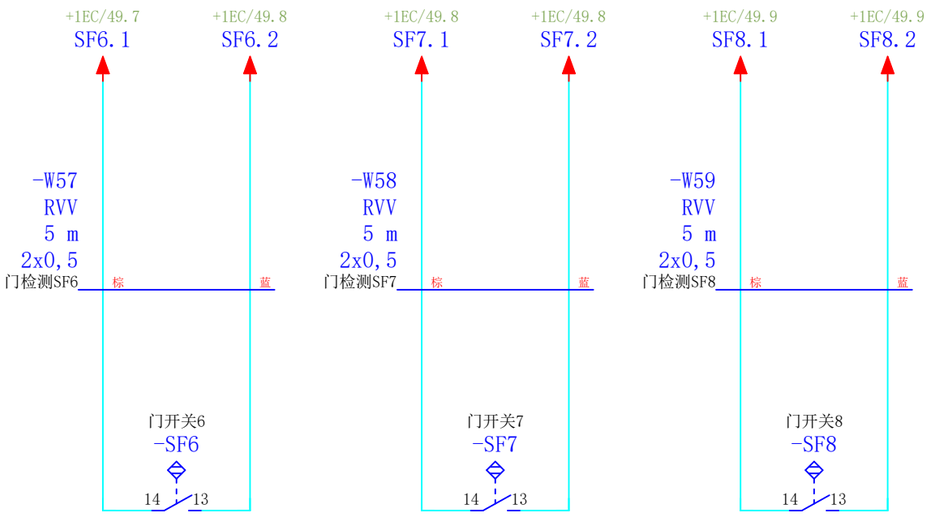

升降门

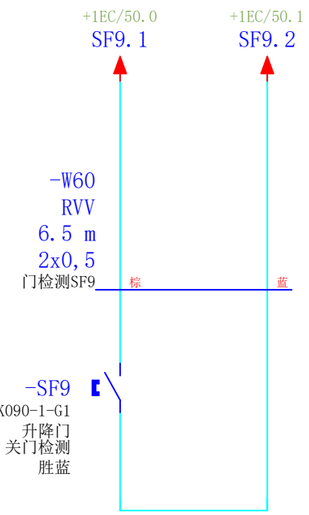

项目名称 CX-E400-P
代理 IAA25L9600
EPLAN版本 2.7.3

受版权保护。在没有明确允许的情况下，禁止传递和复制本文件，禁止利用和传播其内容。

			CYGD040 -MO-AXI-N-V01	项目编号 PCFYJ257003	CYG 珠海市运泰利自动化设备有限公司	门检测开关		=ET	&	
				项目母件编号 IAA25L9600				电气原理图		
				项目版本 A00				+1ED	页	81
修改	日期	姓名	创建者 LJL	批准的有 李冲		日期 2025/9/11	编辑. PC	设备端	页 81 从	91

装订区域

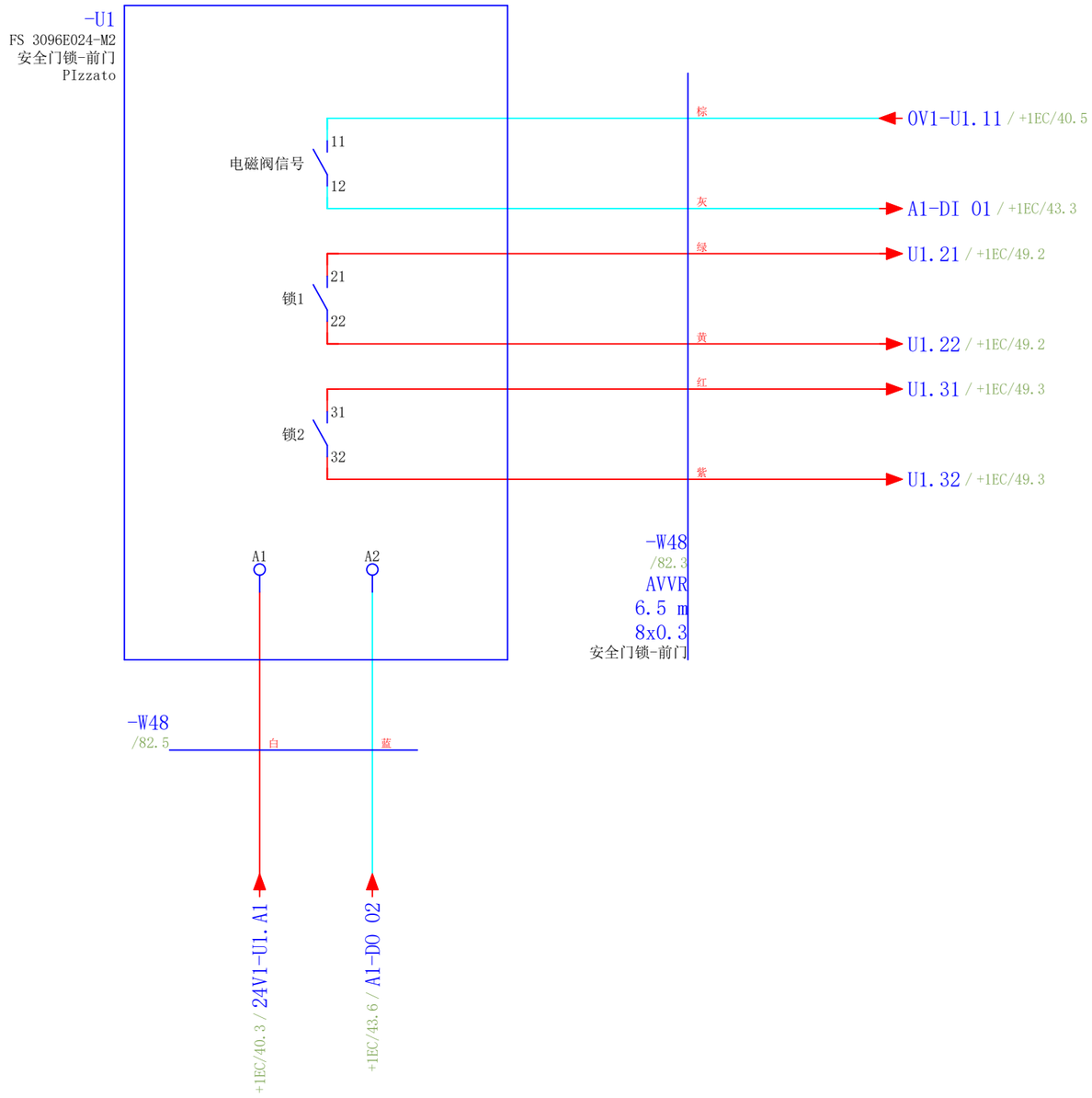

项目名称 CX-E400-P
代理 IAA25L9600
EPLAN版本 2.7.3

受版权保护。在没有明确允许的情况下，禁止传递和复制本文件，禁止利用和传播其内容。

			CYGD040 -MO-AXI-N-V01	项目编号 PCFYJ257003	珠海市运泰利自动化设备有限公司	安全门锁U1-前门	=ET	&
				项目母件编号 IAA25L9600			电气原理图	
				项目版本 A00			+1ED	页 82
修改	日期	姓名	创建者 LJL	批准的有 李冲		日期 2025/9/11 编辑. PC	设备端	页 82 从 91

装订区域

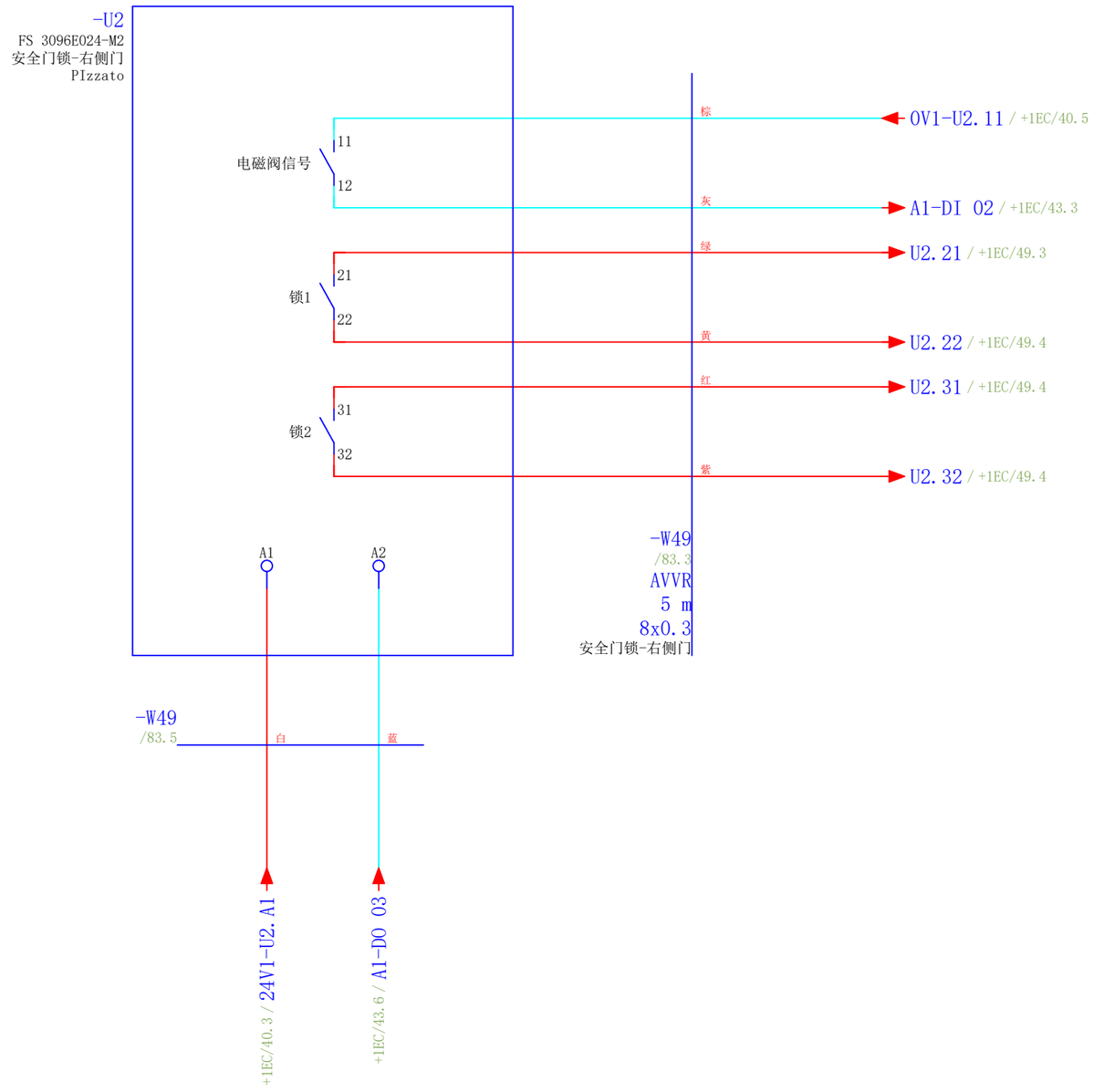

受版权保护。在没有明确允许的情况下，禁止传递和复制本文件，禁止利用和传播其内容。

项目名称	CX-E400-P
代理	IAA25L9600
EPLAN版本	2.7.3

			CYGD040 -MO-AXI-N-V01	项目编号 PCFYJ257003	珠海市运泰利自动化设备有限公司	安全门锁U2-侧门		=ET	&
				项目母件编号 IAA25L9600				电气原理图	
				项目版本 A00				+1ED	页 83
修改	日期	姓名	创建者 LJL	批准的有 李冲		日期 2025/9/11	编辑. PC	设备端	页 83 从 91

装订区域

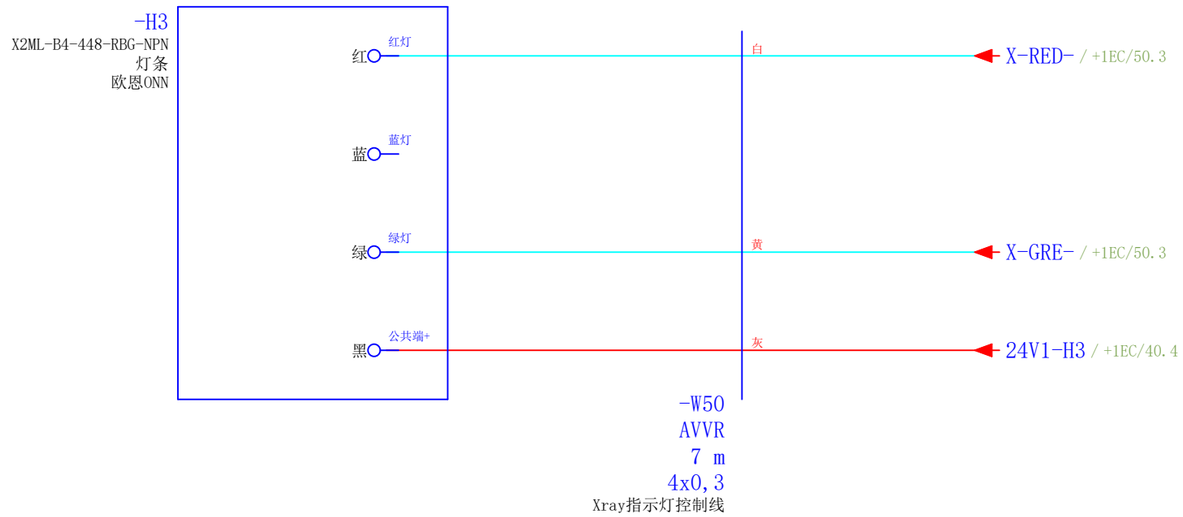

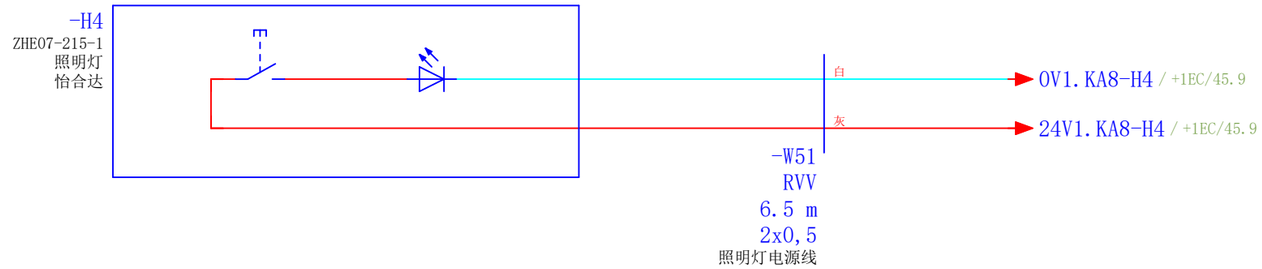

项目名称 CX-E400-P
代理 IAA25L9600
EPLAN版本 2.7.3

受版权保护。在没有明确允许的情况下，禁止传递和复制本文件，禁止利用和传播其内容。.

			CYGD040 -MO-AXI-N-V01	项目编号 PCFYJ257003	珠海市运泰利自动化设备有限公司	Xray指示灯,照明灯		=ET	&
				项目母件编号 IAA25L9600				电气原理图	
				项目版本 A00				+1ED	页 84
修改	日期	姓名	创建者 LJL	批准的有 李冲		日期 2025/9/11	编辑.PC	设备端	页 84 从 91

装订区域

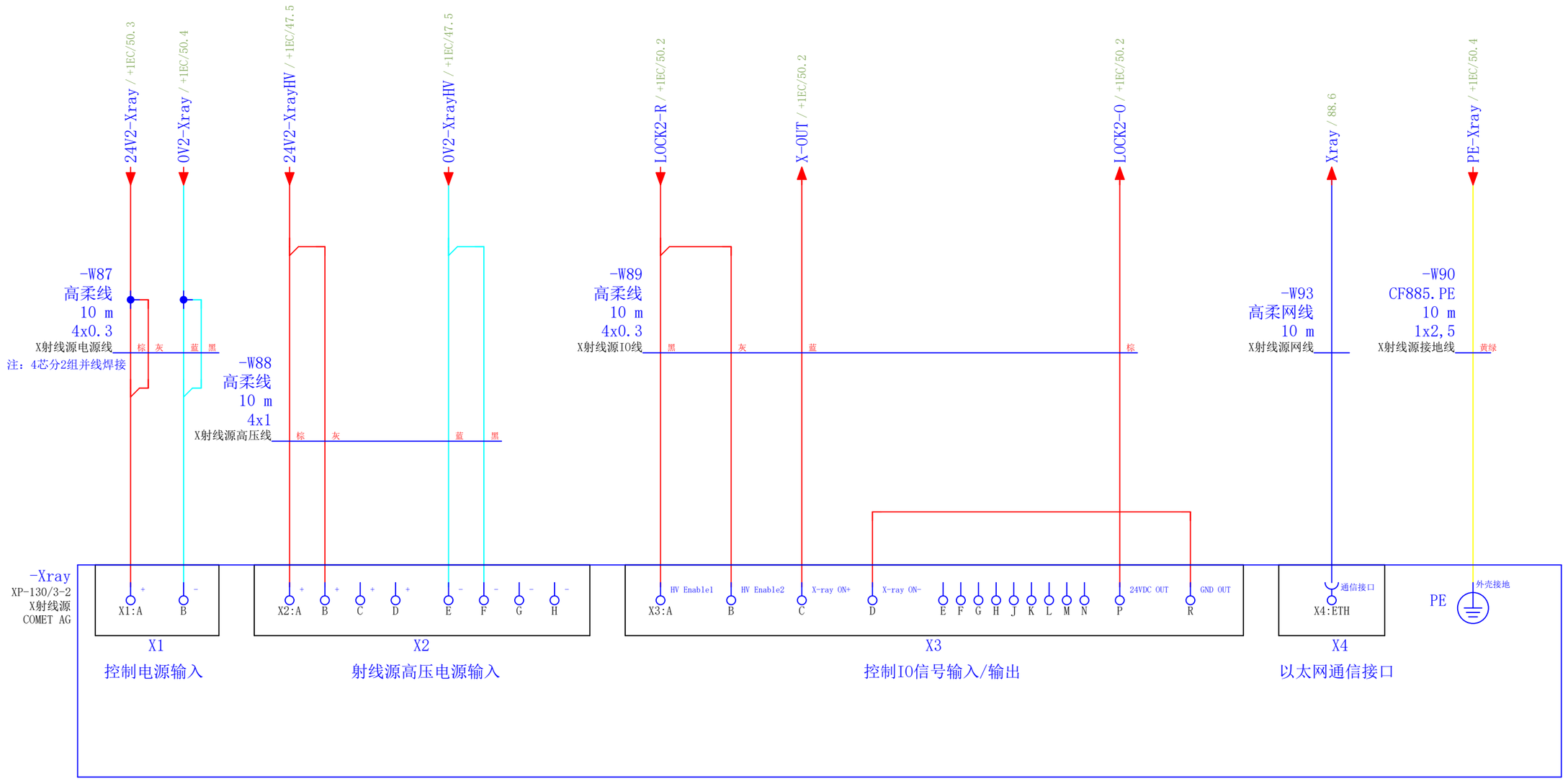

项目名称 CX-E400-P
代理 IAA25L9600
EPLAN版本 2.7.3

受版权保护。在没有明确允许的情况下，禁止传递和复制本文件，禁止利用和传播其内容。

			CYGD040 -MO-AXI-N-V01	项目编号 PCFYJ257003	CYG 珠海市运泰利自动化设备有限公司	X射线源		=ET	&
				项目母件编号 IAA25L9600				电气原理图	
				项目版本 A00				+1ED	页 85
修改	日期	姓名	创建者 LJL	批准的有 李冲		日期 2025/9/11	编辑. PC	设备端	页 85 从 91

装订区域

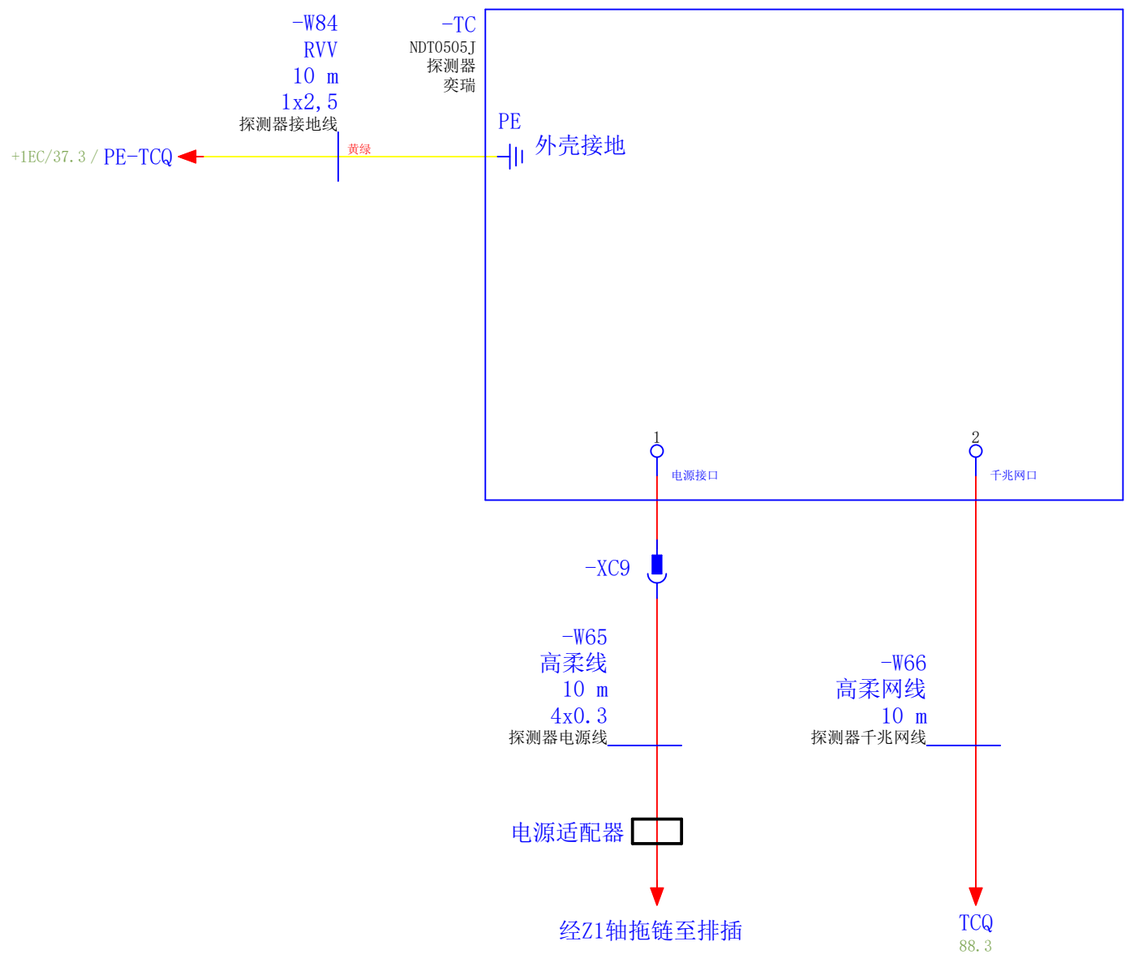

受版权保护。在没有明确允许的情况下，禁止传递和复制本文件，禁止利用和传播其内容。.

			CYGD040 -MO-AXI-N-V01	项目编号 PCFYJ257003	CYG 珠海市运泰利自动化设备有限公司	探测器		=ET	&	
				项目母件编号 IAA25L9600				电气原理图		
				项目版本 A00				+1ED	页	86
修改	日期	姓名	创建者 LJL	批准的有 李冲		日期 2025/9/11	编辑.PC	设备端	页 86 从	91

装订区域

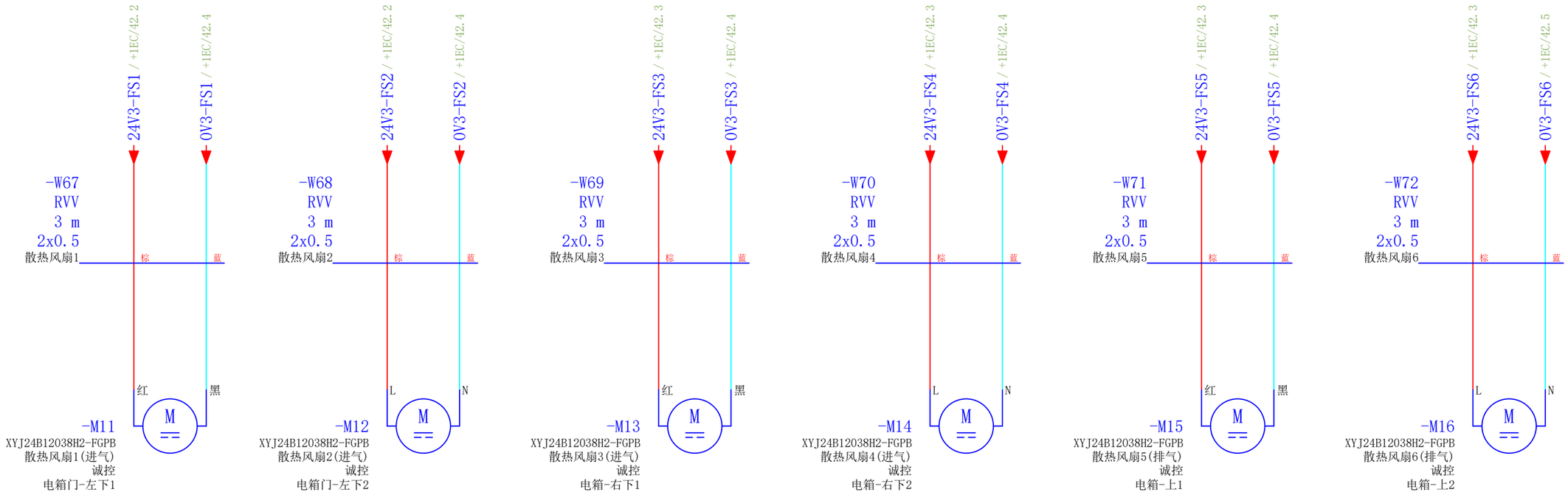

项目名称 CX-E400-P
代理 IAA25L9600
EPLAN版本 2.7.3

受版权保护。在没有明确允许的情况下，禁止传递和复制本文件，禁止利用和传播其内容。

			CYGD040 -MO-AXI-N-V01	项目编号 PCFYJ257003	珠海市运泰利自动化设备有限公司	散热风扇		=ET	&
				项目母件编号 IAA25L9600				电气原理图	
				项目版本 A00				+1ED	页 87
修改	日期	姓名	创建者 LJL	批准的有 李冲		日期 2025/9/11	编辑. PC	设备端	页 87 从 91

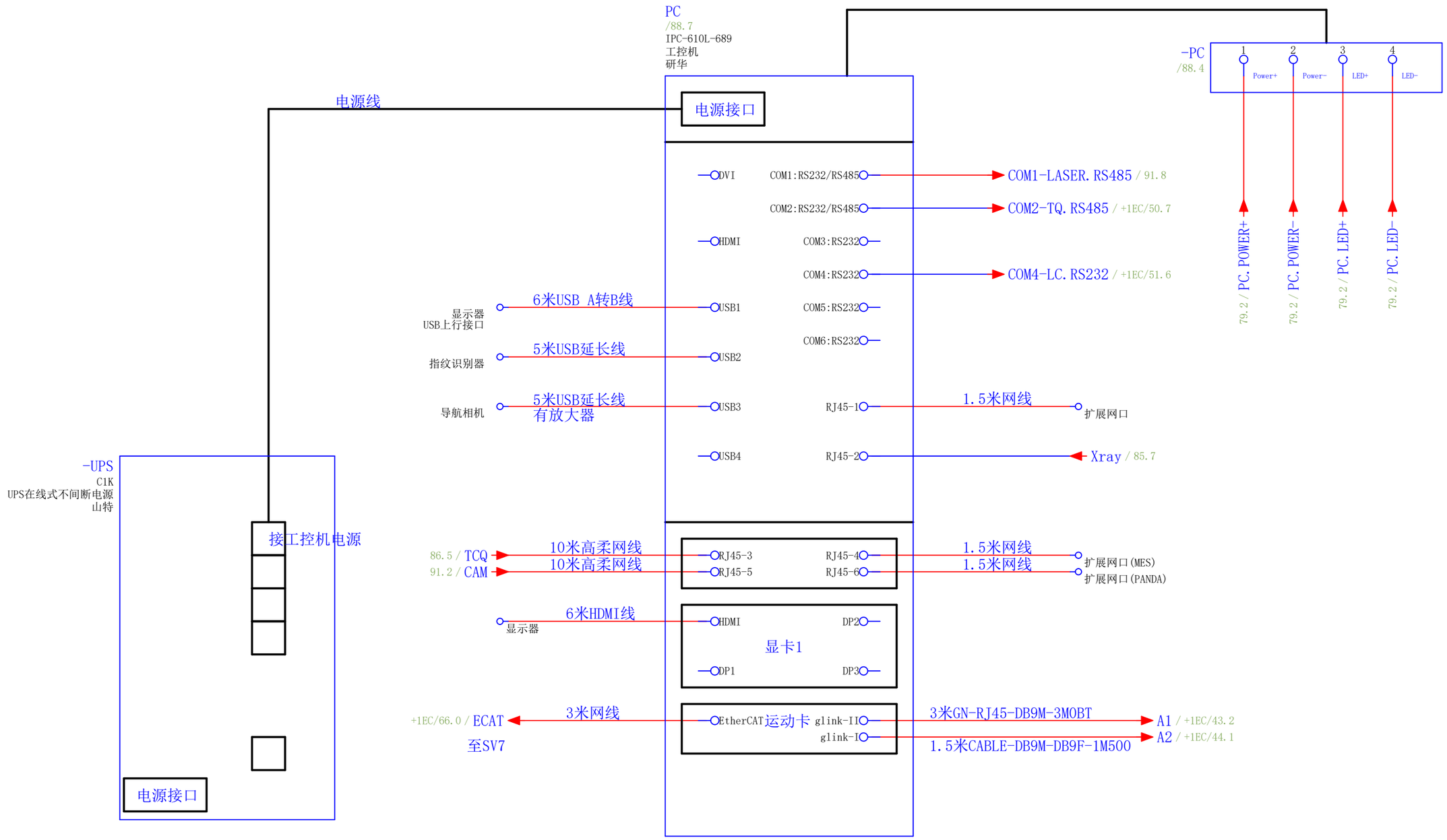

装订区域

受版权保护。在没有明确允许的情况下，禁止传递和复制本文件，禁止利用和传播其内容。

			CYGD040 -MO-AXI-N-V01	项目编号 PCFYJ257003	CYG 珠海市运泰利自动化设备有限公司	工控机、UPS		=ET	&	
				项目母件编号 IAA25L9600				电气原理图		
				项目版本 A00				+1ED	页	88
修改	日期	姓名	创建者 LJL	批准的有 李冲		日期 2025/9/11	编辑.PC	设备端	页 88 从	91

装订区域

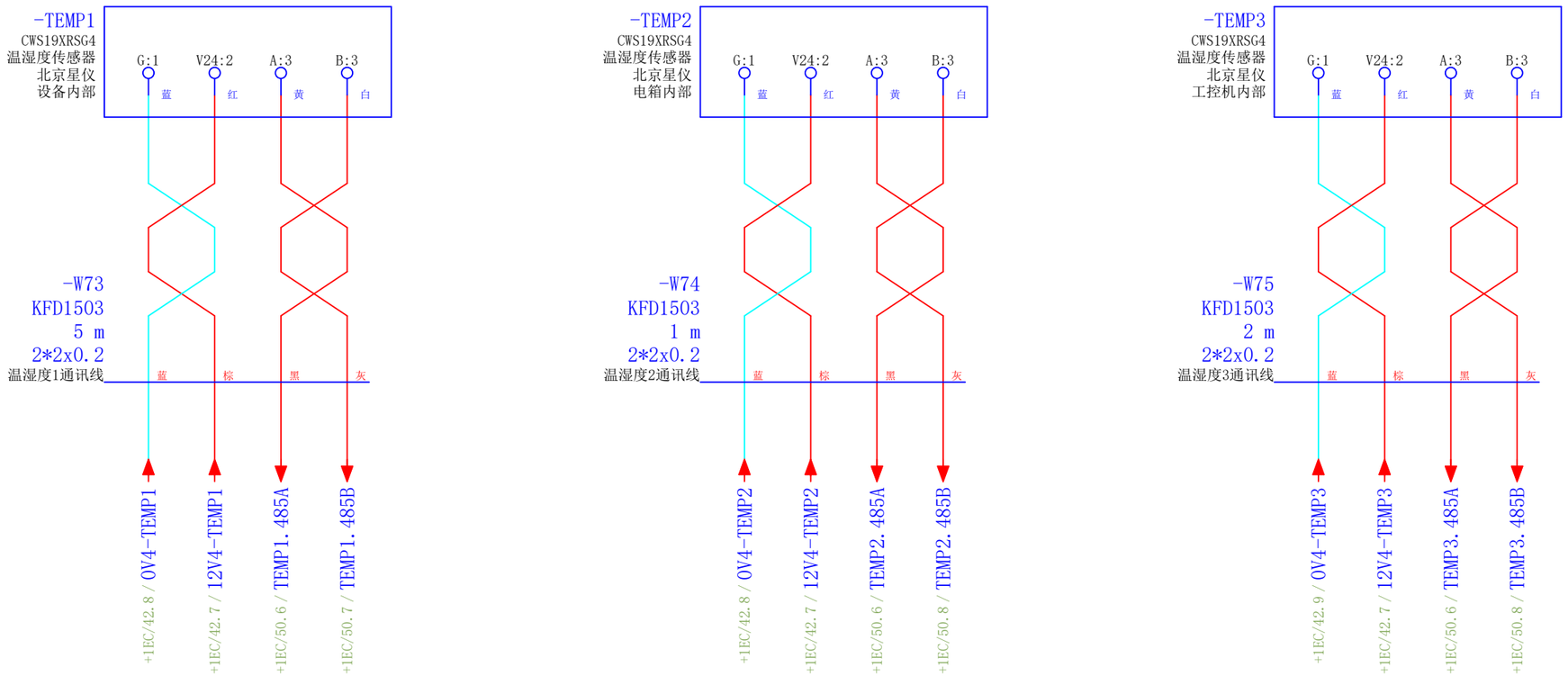

项目名称 CX-E400-P
代理 IAA25L9600
EPLAN版本 2.7.3

受版权保护。在没有明确允许的情况下，禁止传递和复制本文件，禁止利用和传播其内容。.

			CYGD040 -MO-AXI-N-V01	项目编号 PCFYJ257003	珠海市运泰利自动化设备有限公司	温湿度传感器		=ET	&
				项目母件编号 IAA25L9600				电气原理图	
				项目版本 A00				+1ED	页 89
修改	日期	姓名	创建者 LJL	批准的有 李冲		日期 2025/9/11	编辑.PC	设备端	页 89 从 91

装订区域

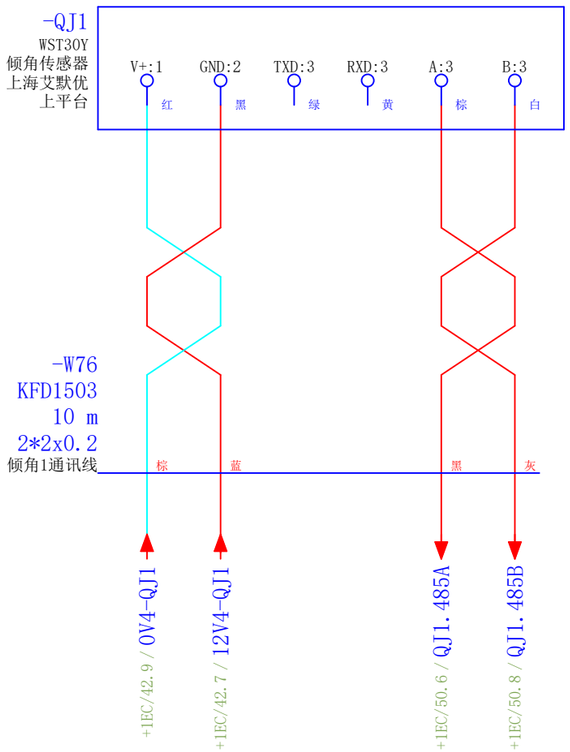

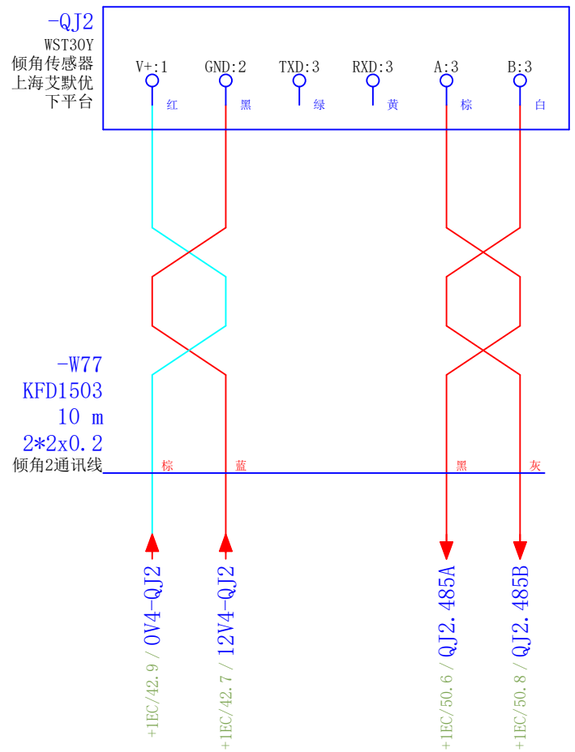

项目名称 CX-E400-P
代理 IAA25L9600
EPLAN版本 2.7.3

受版权保护。在没有明确允许的情况下，禁止传递和复制本文件，禁止利用和传播其内容。.

			CYGD040 -MO-AXI-N-V01	项目编号 PCFYJ257003	珠海市运泰利自动化设备有限公司	倾角传感器		=ET	&
				项目母件编号 IAA25L9600				电气原理图	
				项目版本 A00				+1ED	页 90
修改	日期	姓名	创建者 LJL	批准的有 李冲		日期 2025/9/11	编辑.PC	设备端	页 90 从 91

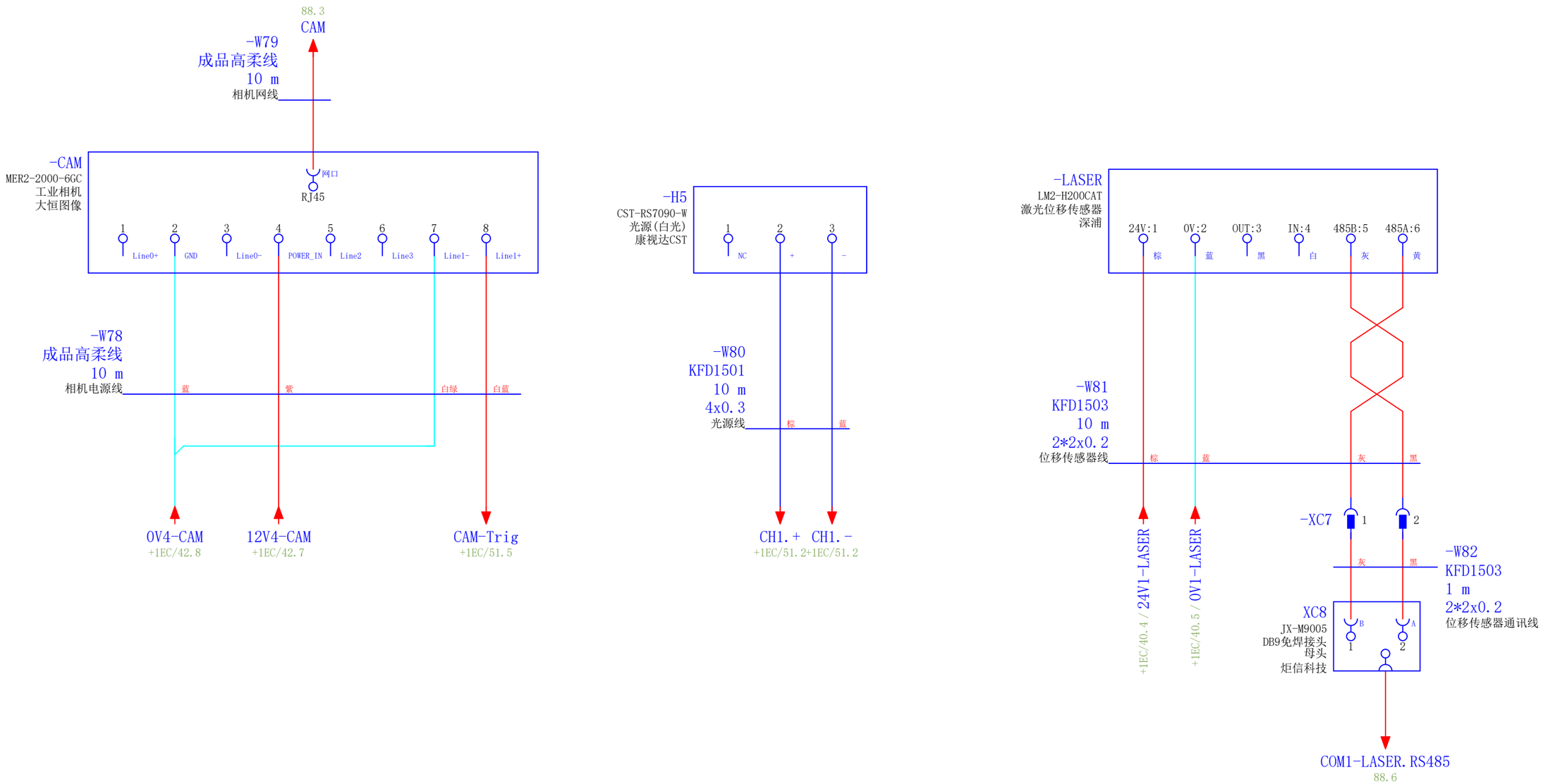

			CYGD040 -MO-AXI-N-V01	项目编号 PCFYJ257003	CYG 珠海市运泰利自动化设备有限公司	相机,光源,激光位移传感器		=ET	&
				项目母件编号 IAA25L9600				电气原理图	
				项目版本 A00				+1ED	页 91
修改	日期	姓名	创建者 LJL	批准的有 李冲		日期 2025/9/11	编辑.PC	设备端	页 91 从 91

项目名称 CX-E400-P
代理 IAA25L9600
EPLAN版本 2.7.3

装订区域

受版权保护。在没有明确允许的情况下，禁止传递和复制本文件，禁止利用和传播其内容。