NR ELEMENTU	NUMER CZĘŚCI	OPIS	ILOŚĆ
1	Kopia back^box_virtual_parts		1
2	Kopia side^box_virtual_parts		2
3	Kopia top^box_virtual_parts		2
4	Kopia shelf^box_virtual_parts		3
5	Kopia zawias^box_virtual_parts		3
5.1	Kopia 52-1-3571_02^Kopia zawias_box_virtual_parts		1
5.2	Kopia 52-1-3571_01^Kopia zawias_box_virtual_parts		1
6	Kopia door^box_virtual_parts		1
7	Kopia knob^box_virtual_parts		1

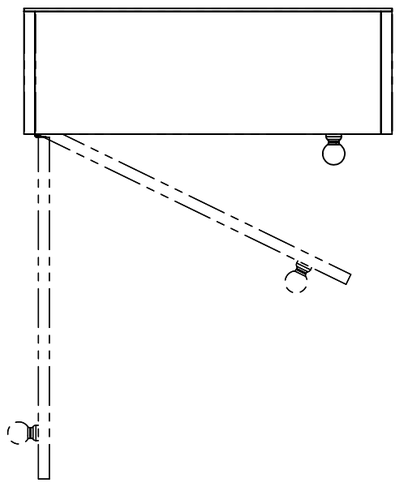

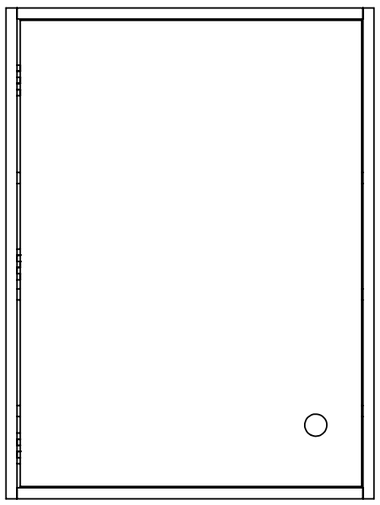

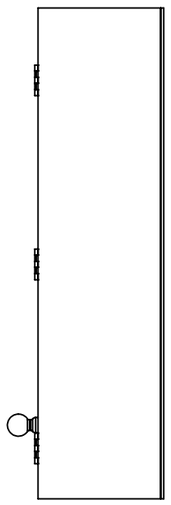

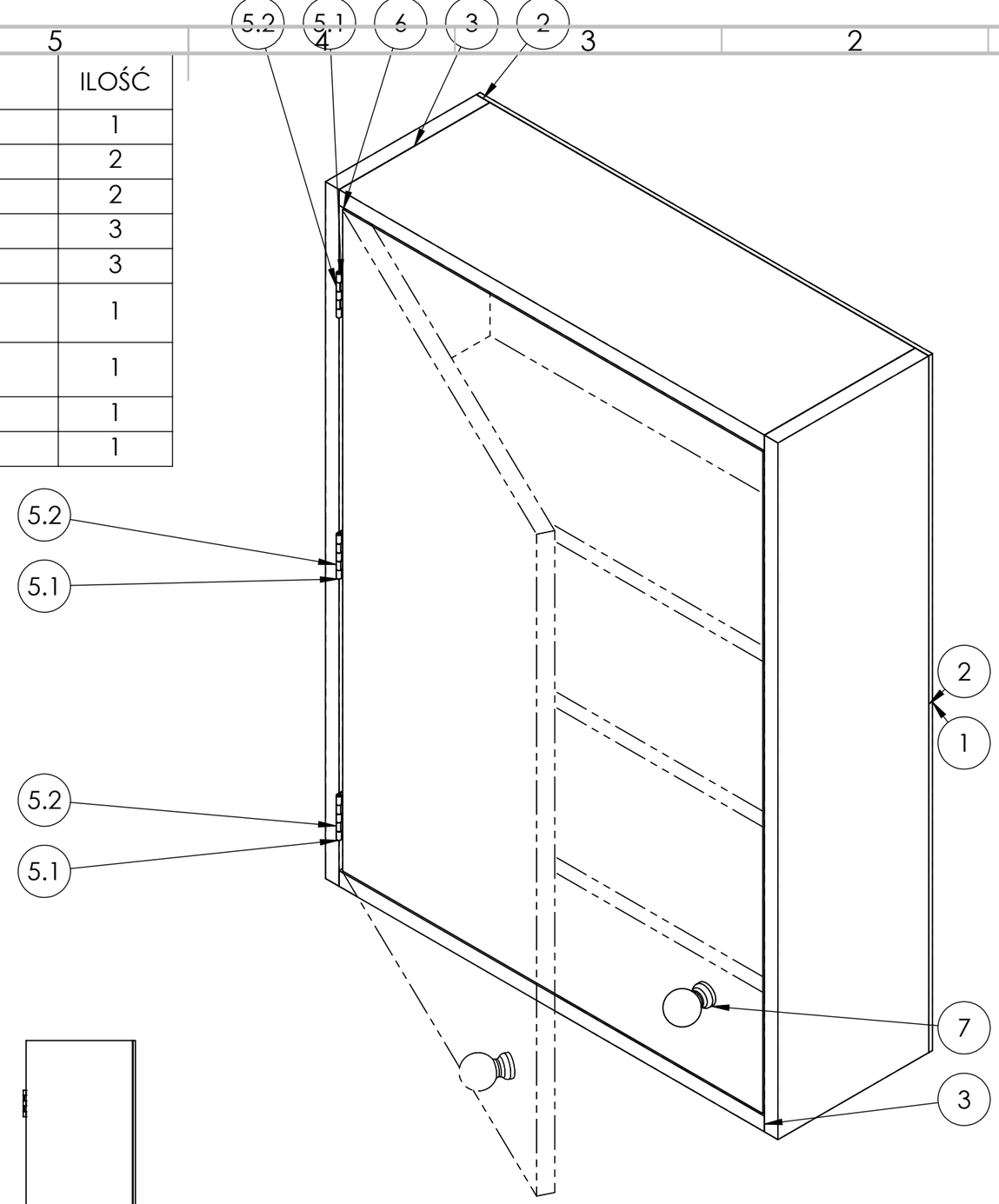

CHYBA ŻE OKREŚLONO INACZEJ:
WYMIARY SĄ W MILIMETRACH
WYKOŃCZENIE POWIERZCHNI:
TOLERANCJE:
LINIOWA:
KĄTOWA:

WYKOŃCZENIE:

STĘP OSTRE KRAWĘDZIE

NIE SKALUJ RYSUNKU

POPRAWKA

	IMIĘ I NAZWISKO	PODPIS	DATA
NARYS.			
SPRAWDZ.			
ZATWIER.			
WYPROD.			
Z.JAKOŚCI			

TYTUŁ:

MATERIAŁ:

NR RYSUNKU

box_virtual_parts

A3

WAGA:

SKALA:1:10

ARKUSZ 1 Z 1