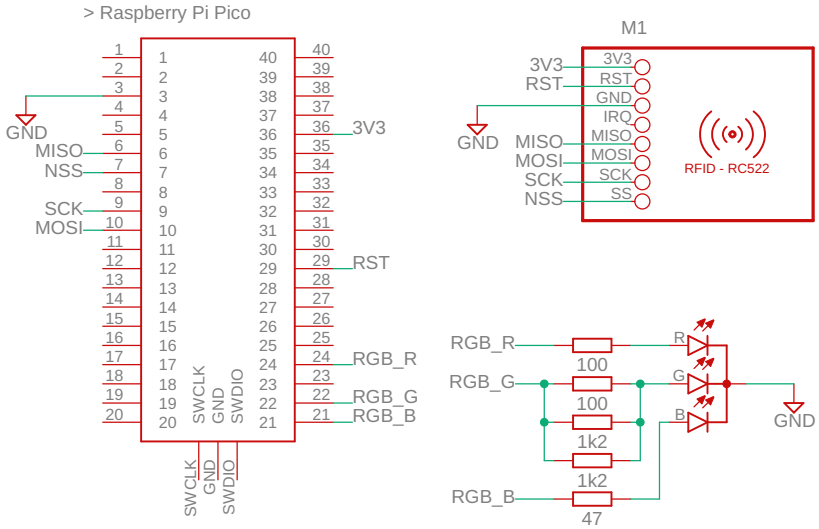

nfc reader v2

Sheet: 1/1