3 교시

감독관확인

2021년도
기초의학종합평가 사진자료

응시번호		성명	

응시자는 시험 종료 후 문제지를 가지고 갈 수 있습니다.
본 문제의 저작권은 한국의과대학·의학전문대학원협회(KAMC)에 있으며 상업적 목적으로 사용하는 경우 저작권법 위반으로 민·형사상 처분을 받을 수 있습니다.

KAMC 의학교육평가사업단
KAMC Medical Education Assessment Corporation

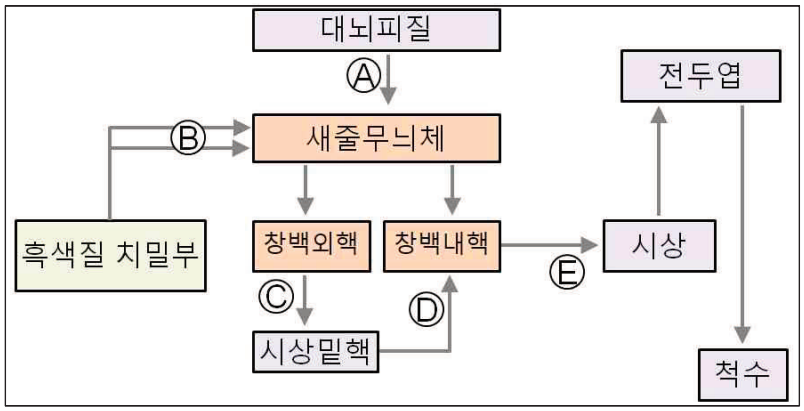
대뇌피질
Ⓐ
전두엽
Ⓑ
새줄무늬체
흑색질 치밀부
창백외핵
창백내핵
시상
Ⓒ
Ⓓ
Ⓔ
시상밑핵
척수

사진 1

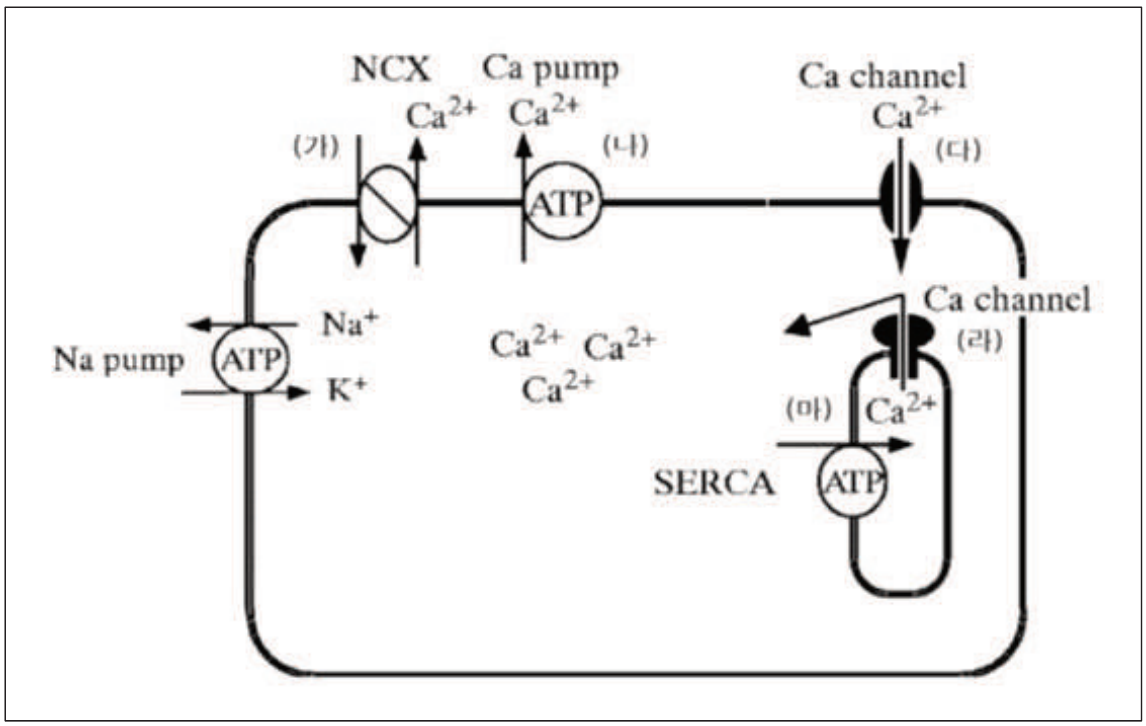
NCX
Ca pump
Ca channel
Ca^{2+}
Ca^{2+}
Ca^{2+}
(가)
(나)
(다)
ATP
Ca channel
(라)
Na^+
Na pump
ATP
K^+
Ca^{2+} Ca^{2+}
Ca^{2+}
(마)
Ca^{2+}
SERCA
ATP

사진 2

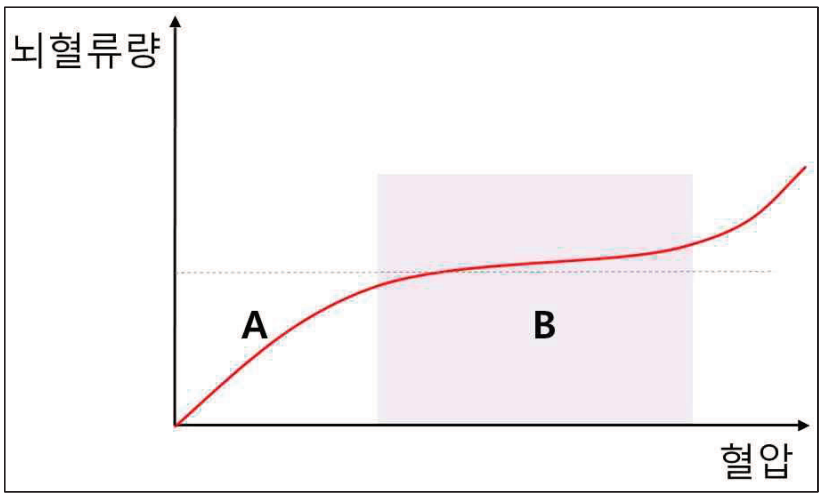
뇌혈류량
A
B
혈압

사진 3

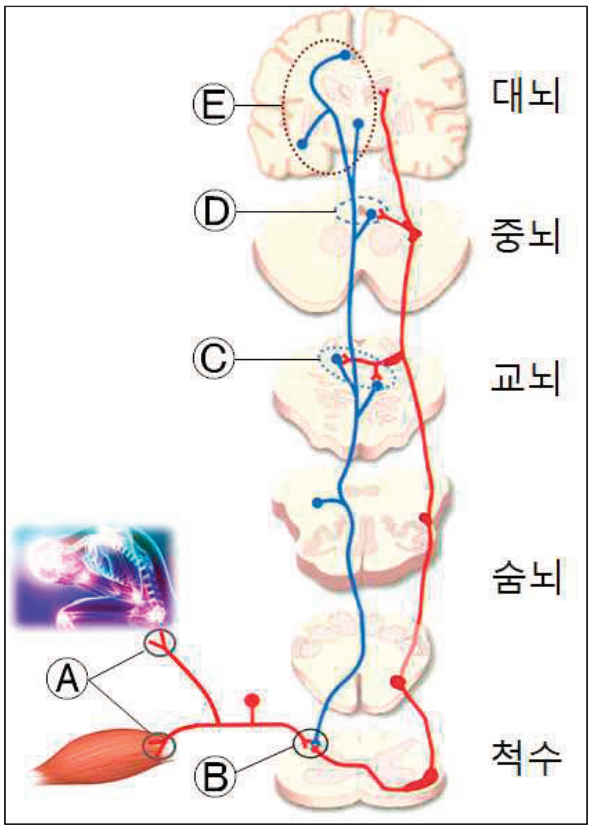
E
D
C
A
B
대뇌
중뇌
교뇌
숨뇌
척수

사진 4

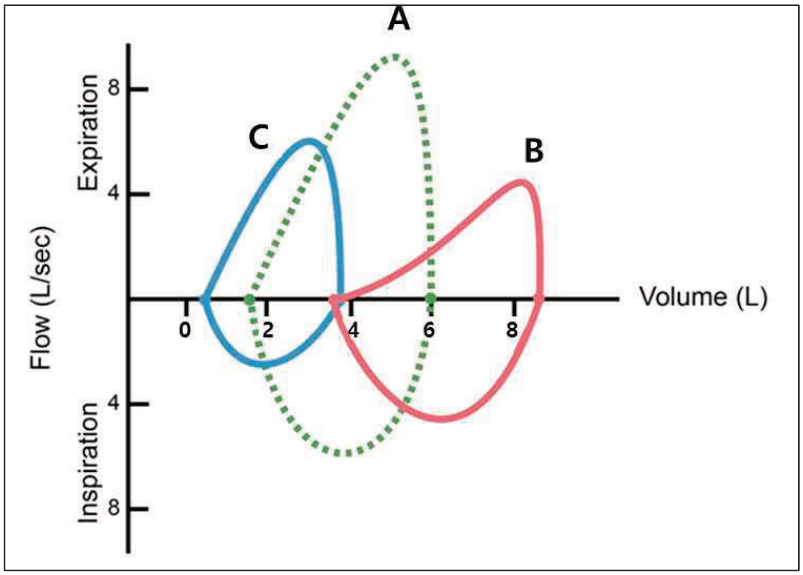
A
B
C
Expiration
Inspiration
Flow (L/sec)
Volume (L)
8
4
4
8
0
2
4
6
8

사진 5

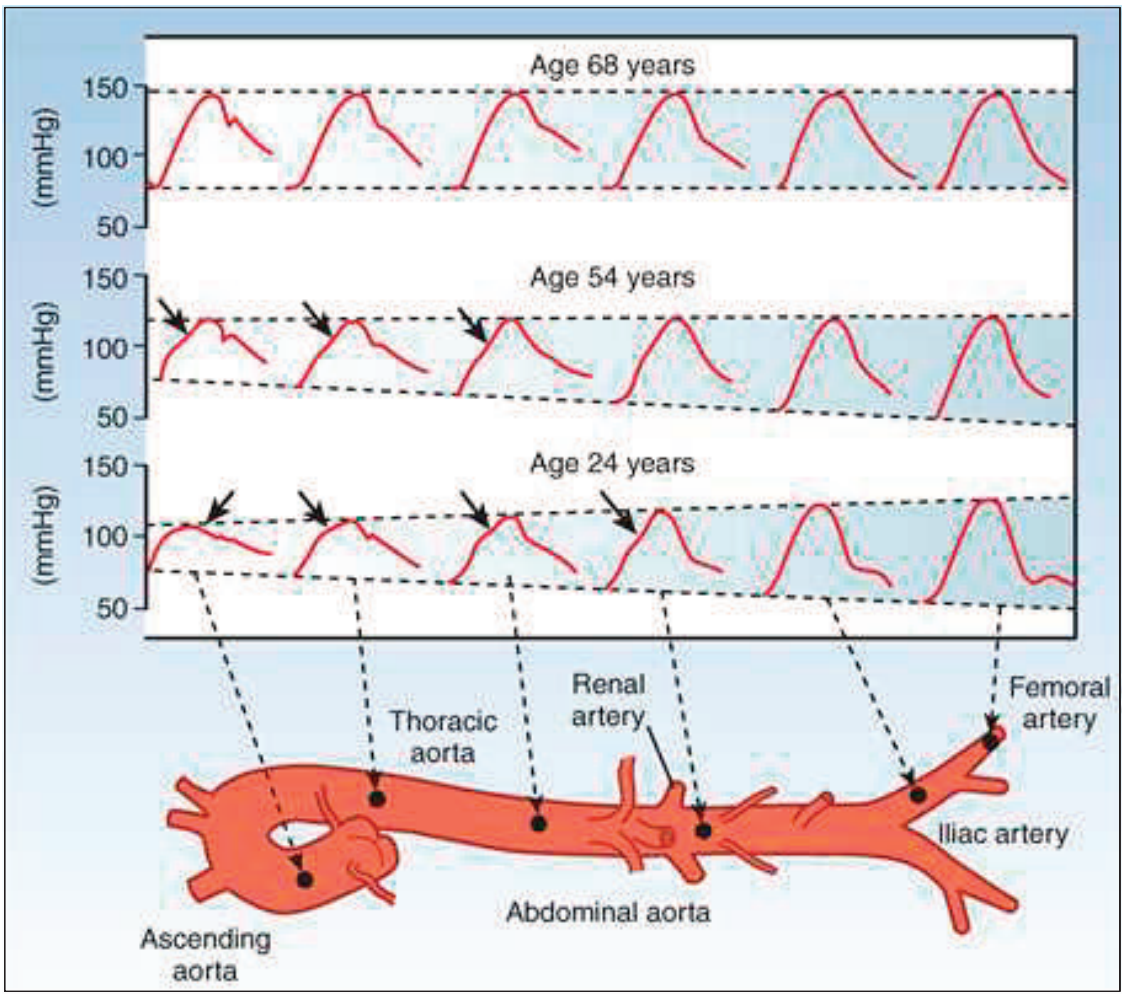
Age 68 years
Age 54 years
Age 24 years
(mmHg)
150
100
50
Thoracic aorta
Renal artery
Femoral artery
Iliac artery
Abdominal aorta
Ascending aorta

사진 6