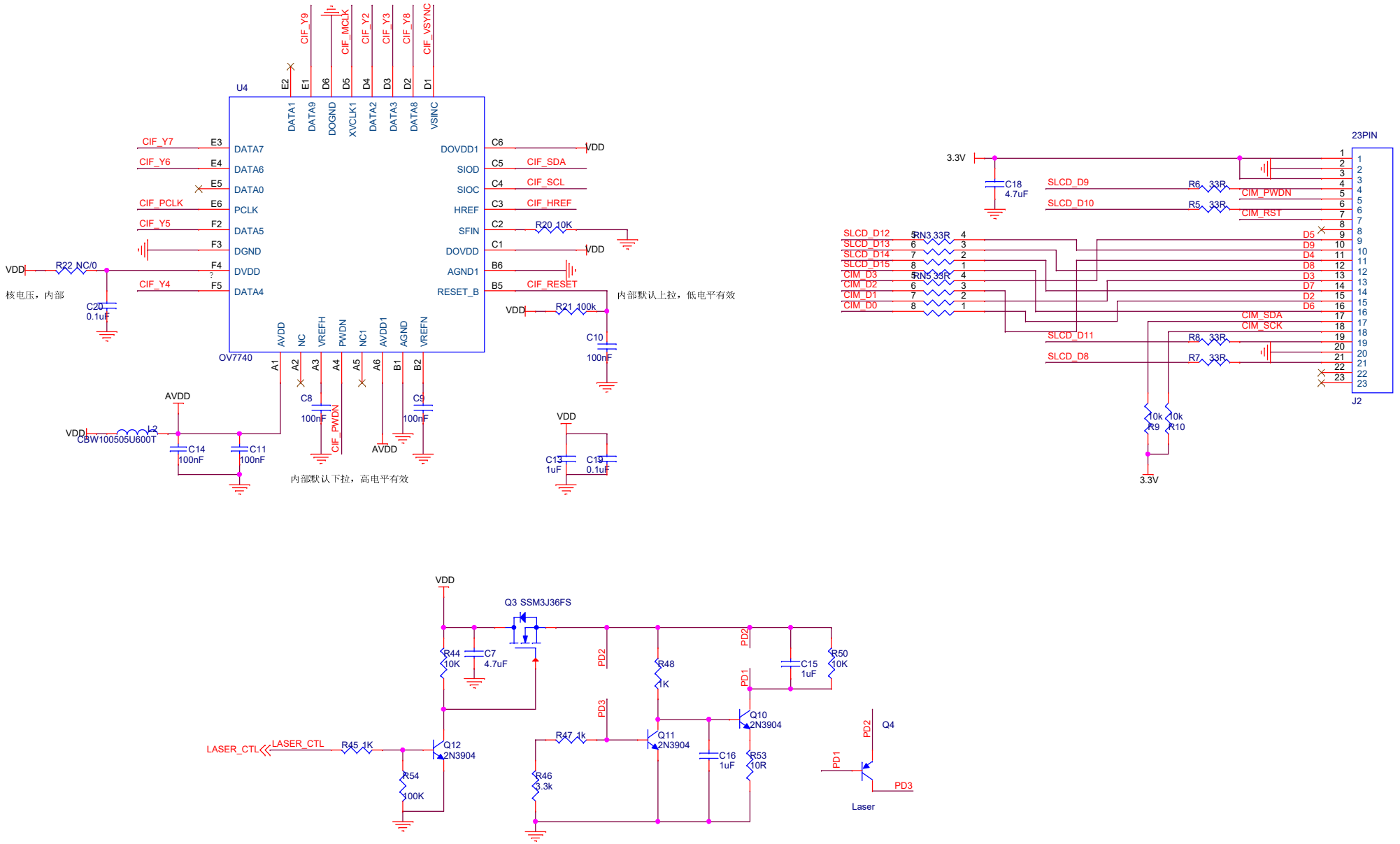
U4
OV7740
CIF_Y9
CIF_MCLK
CIF_Y2
CIF_Y3
CIF_Y8
CIF_VSYNC
E2
E1
D6
D5
D4
D3
D2
D1
DATA1
DATA9
DOGND
XVCLK1
DATA2
DATA3
DATA8
VSINC
CIF_Y7
CIF_Y6
CIF_PCLK
CIF_Y5
CIF_Y4
E3
E4
E5
E6
F2
F3
F4
F5
DATA7
DATA6
DATA0
PCLK
DATA5
DGND
DVDD
DATA4
DOVDD1
SIOD
SIOC
HREF
SFIN
DOVDD
AGND1
RESET_B
C6
C5
C4
C3
C2
C1
B6
B5
CIF_SDA
CIF_SCL
CIF_HREF
CIF_RESET
VDD
R20 10K
R21 100k
C10
100nF
内部默认上拉，低电平有效
VDD
R22 NC/0
核电压，内部
C20
0.1uF
AVDD
NC
VREFH
PWDN
NC1
AVDD1
AGND
VREFN
A1
A2
A3
A4
A5
A6
B1
B2
C8
100nF
CIF_PWDN
C9
100nF
AVDD
VDD
L2
CBW100505U600T
C14
100nF
C11
100nF
内部默认下拉，高电平有效
VDD
C13
1uF
C19
0.1uF
3.3V
C18
4.7uF
SLCD_D9
SLCD_D10
R6 33R
R5 33R
CIM_PWDN
CIM_RST
SLCD_D12
SLCD_D13
SLCD_D14
SLCD_D15
CIM_D3
CIM_D2
CIM_D1
CIM_D0
RN3 33R
RN5 33R
D5
D9
D4
D8
D3
D7
D2
D6
CIM_SDA
CIM_SCK
SLCD_D11
SLCD_D8
R8 33R
R7 33R
23PIN
J2
10k
R9
10k
R10
3.3V
VDD
Q3 SSM3J36FS
R44
10K
C7
4.7uF
PD2
R48
1K
PD2
PD1
C15
1uF
R50
10K
PD3
Q10
2N3904
R47 1k
Q11
2N3904
C16
1uF
R53
10R
LASER_CTL
LASER_CTL
R45 1K
Q12
2N3904
R54
100K
R46
3.3k
PD2
Q4
PD1
PD3
Laser