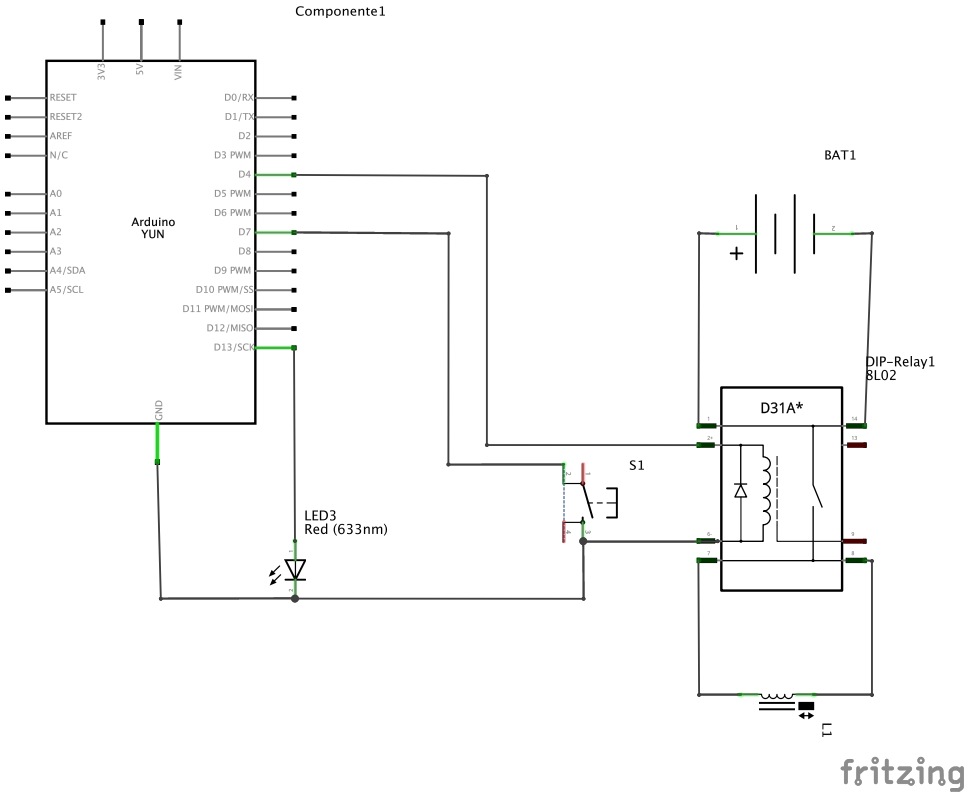
Componente1
3V3
5V
VIN
RESET
RESET2
AREF
N/C
A0
A1
A2
A3
A4/SDA
A5/SCL
D0/RX
D1/TX
D2
D3 PWM
D4
D5 PWM
D6 PWM
D7
D8
D9 PWM
D10 PWM/SS
D11 PWM/MOSI
D12/MISO
D13/SCK
Arduino
YUN
GND
BAT1
+
DIP-Relay1
SL02
D31A*
S1
LED3
Red (633nm)
fritzing