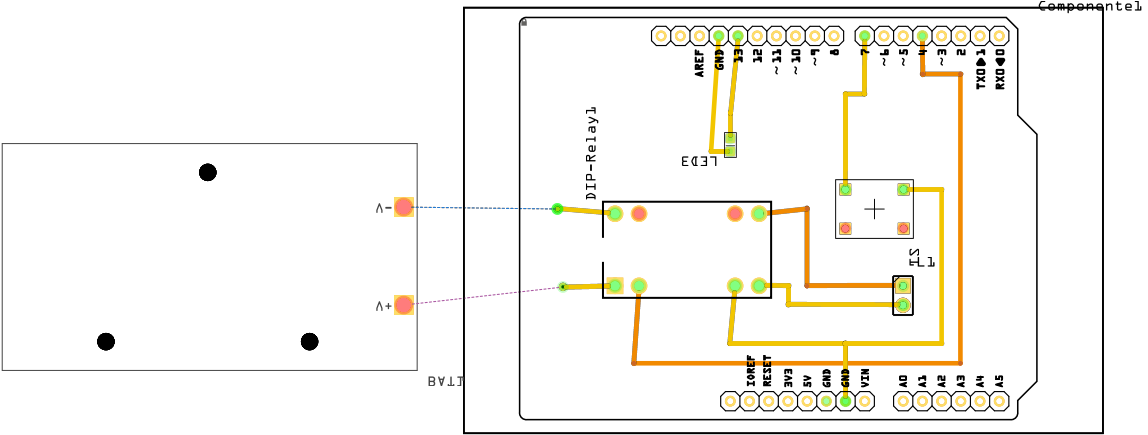
Componente1
AREF
GND
13
12
~ 11
~ 10
~ 9
8
7
~ 6
~ 5
4
~ 3
2
TX0 1
RX0 0
LED3
DIP-Relay1
T1
IOREF
RESET
3V3
5V
GND
GND
VIN
A0
A1
A2
A3
A4
A5
-V
+V
BATT

fritzing