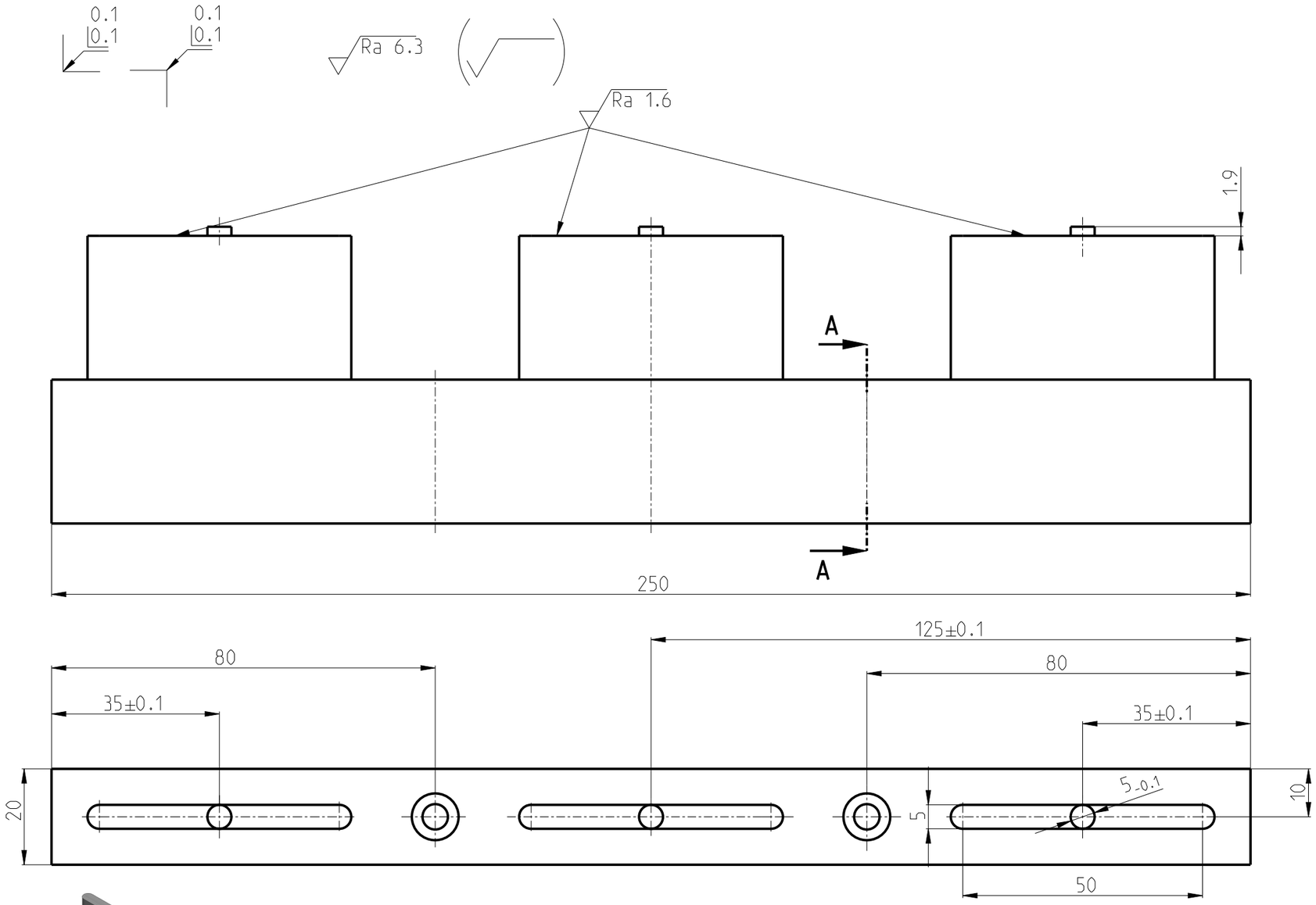


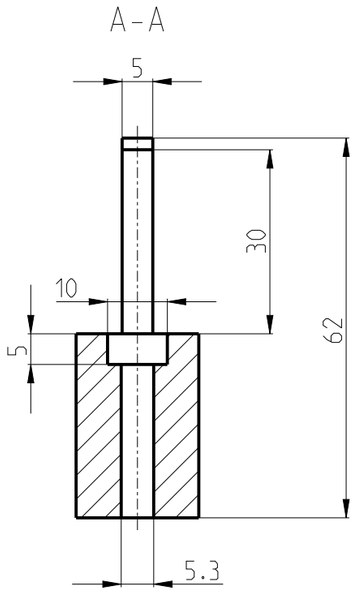


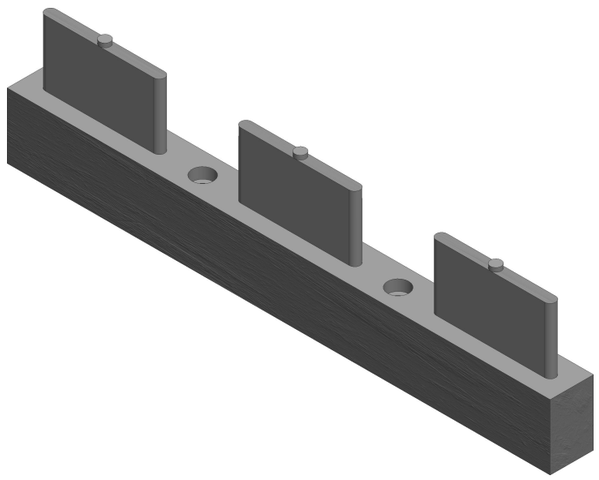

1:2

| | | | | | | |
|---|---|---|---|---|---|---|
| Freimasstol | Masstab: | | Name | Datum | Bemerkung: | - |
| ISO 2768 | 1:1 | Gez. | | 22-Mar-23 | Gewicht: | 1.350 kg |
| m | | Gepr. | | | Werkstoff: | C45W |
| Jahrgang: | Schuljahr: | HÖHERE TECHNISCHE BUNDESLEHRANSTALT SALZBURG | | | Benennung: | Werkstückträger |
| 5AHMBT | 2022/23 | | | | | |
| NAME | | | | | Dateiname: | 012_001__ |
| Paradeiser, R | | | | | | |