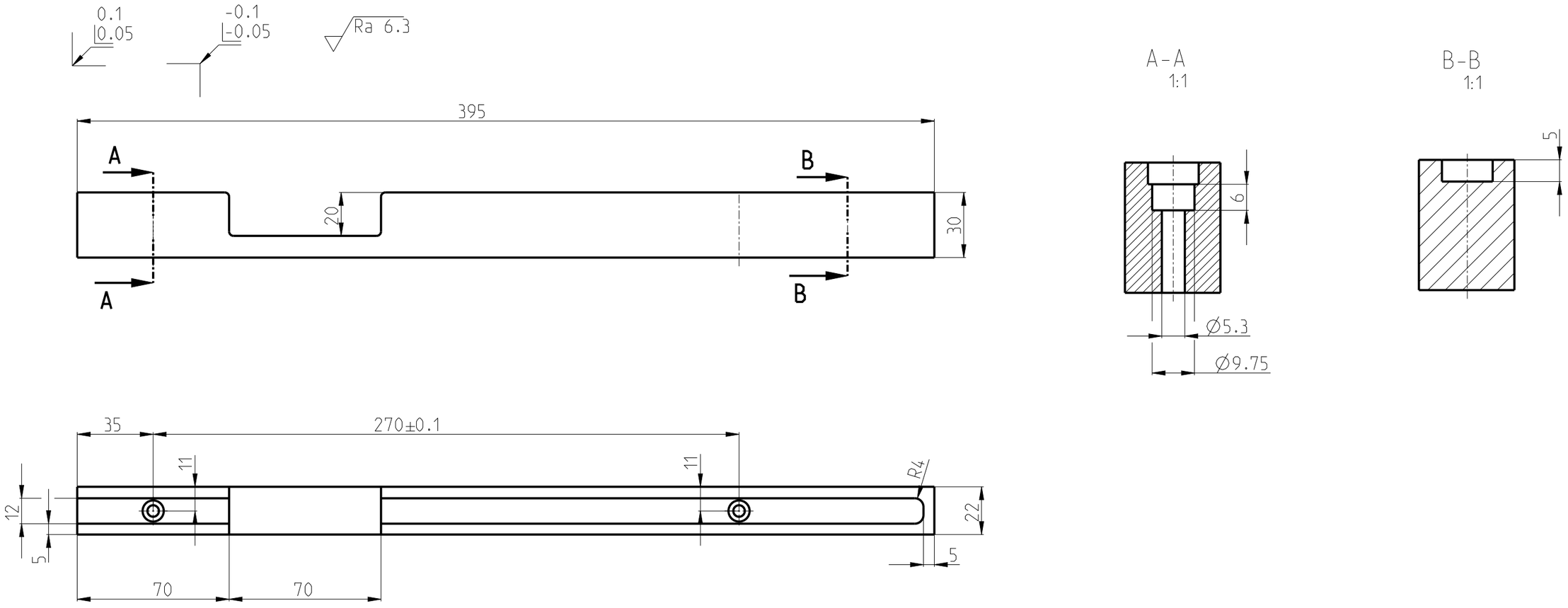

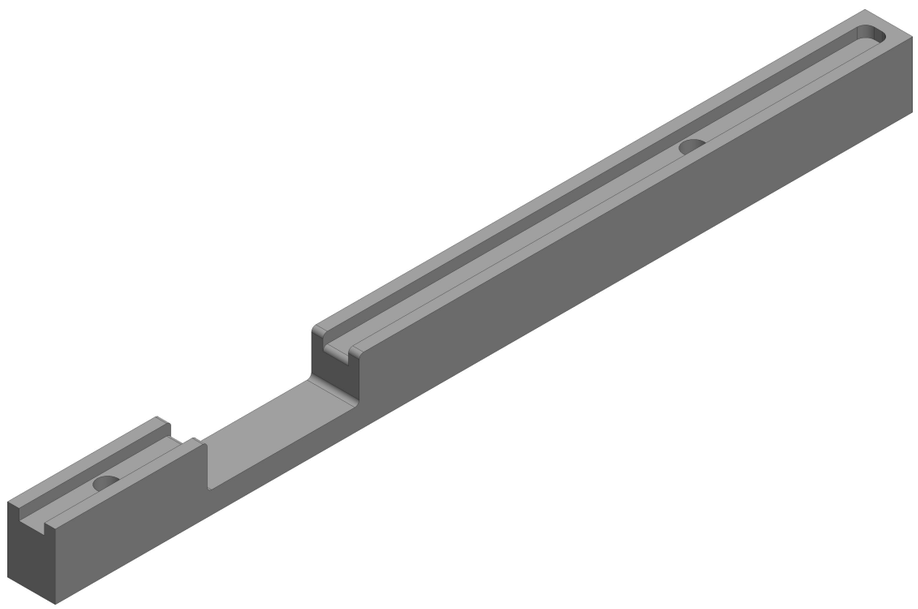

Freimasstol	Masstab:		Name	Datum	Bemerkung:	-
ISO 2768	1:2	Gez.		22-Mar-23	Gewicht:	1.640 kg
m		Gepr.			Werkstoff:	EN AW-3003
Jahrgang:	Schuljahr:	HÖHERE TECHNISCHE BUNDESLEHRANSTALT SALZBURG			Benennung:	Station_Auszugsschiene
5AHMBT	2022/23					
NAME					Dateiname:	013_014__
Paradeiser, R						