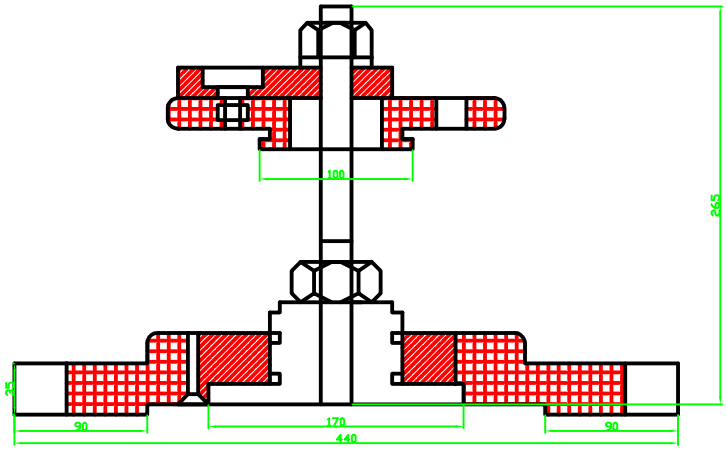

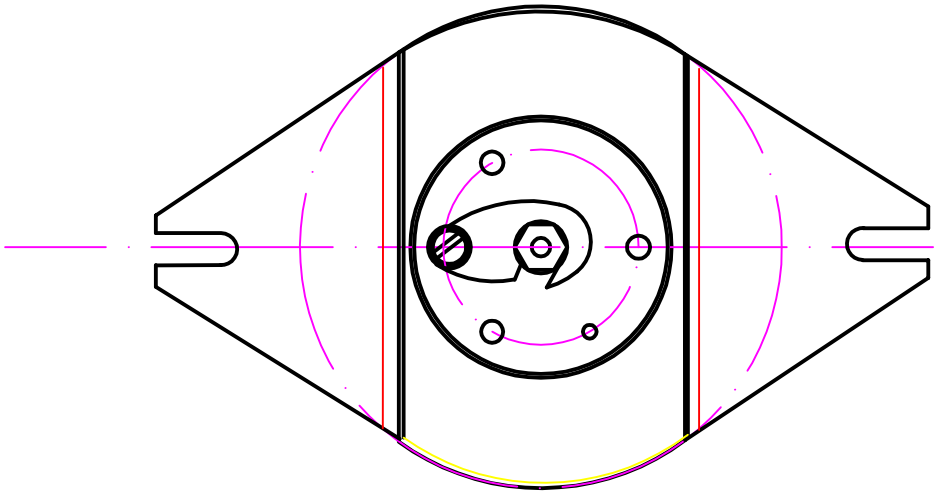

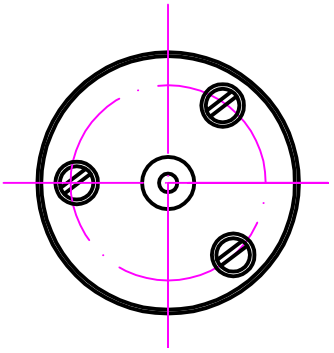

Изм.	Лист	N докум.	Подп.	Дата	Кондуктор для сверления	Литера	Масса	Масштаб
Разраб.		Карнов А.В		24.05.14				1:1
Пров.		Еремов А.А.				Лист	Листов	
Зам. гл. к								
Н. контр.								
Утв.		VIP						

Перв. примен.

Справ. N

Бюро ЭРЭ

Подпись и дата

Инв. N дубл.

Взам. инв.N

Подпись и дата

Инвент. N подл.

Разраб.

Н. контр.

Служба надежности

Ф2.104–1 Копировал Формат А4