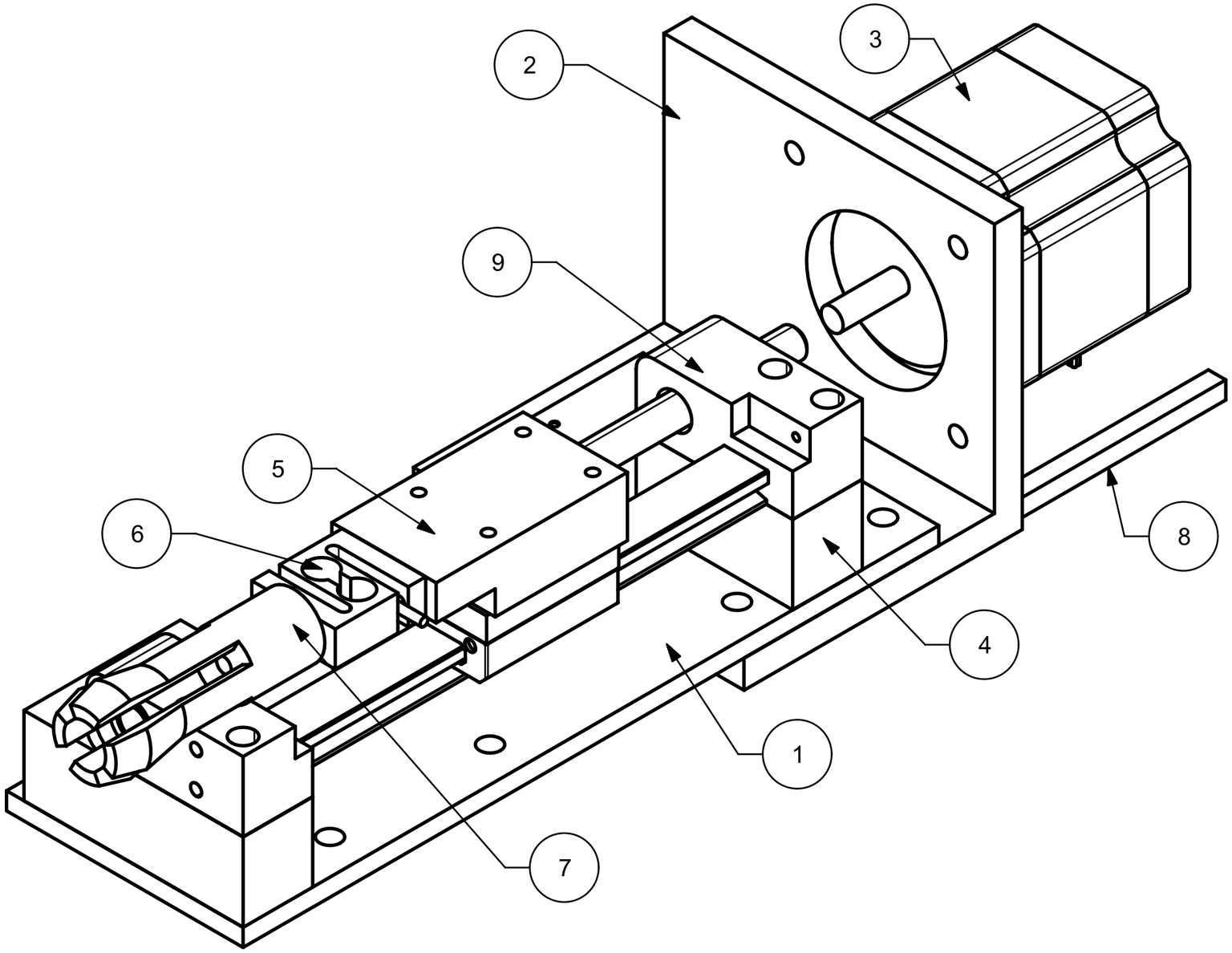

PC NO	PART NAME	QTY
1	BASEPLATE	1
2	MOTORHOLDER	1
3	MOTOR	1
4	LINEAR AXIS FITTING	2
5	RACKBAR	1
6	STRAIN GAUGE	1
7	SNAP CONNECTION	1
8	MICROFIX	2
9	LINEAR AXIS 100MM	1

Tolerierung ISO 8015

Projektionsmethode 1

Allgemein-Toleranz ISO 2768mk

Werkstück-Kanten ISO 13715

Massstab: 1:1

Gewicht:

Werkstoff:

	Datum	Name
Bearbeitet:	04.12.2015	Simoner Ph.
Geprüft:		
Erstellt:		
Freigabe:		

Zustand	Index	Datum	Name

FHV University of Applied Sciences

Benennung:

Z-Axis-Assembly

Zeichnungsnummer: FHV-NX-004-00001-BZ-01

Blatt: 1

Index: A