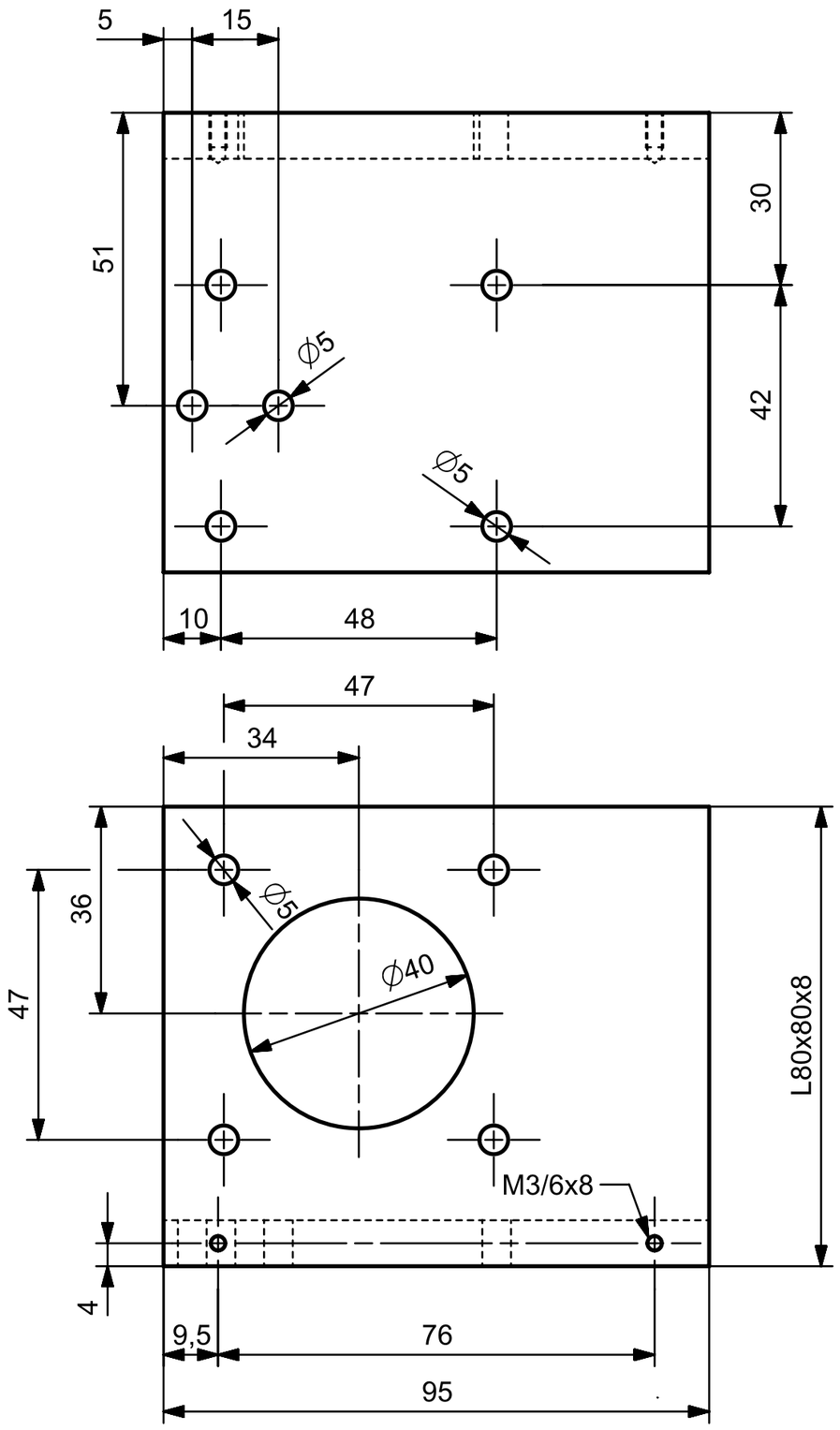

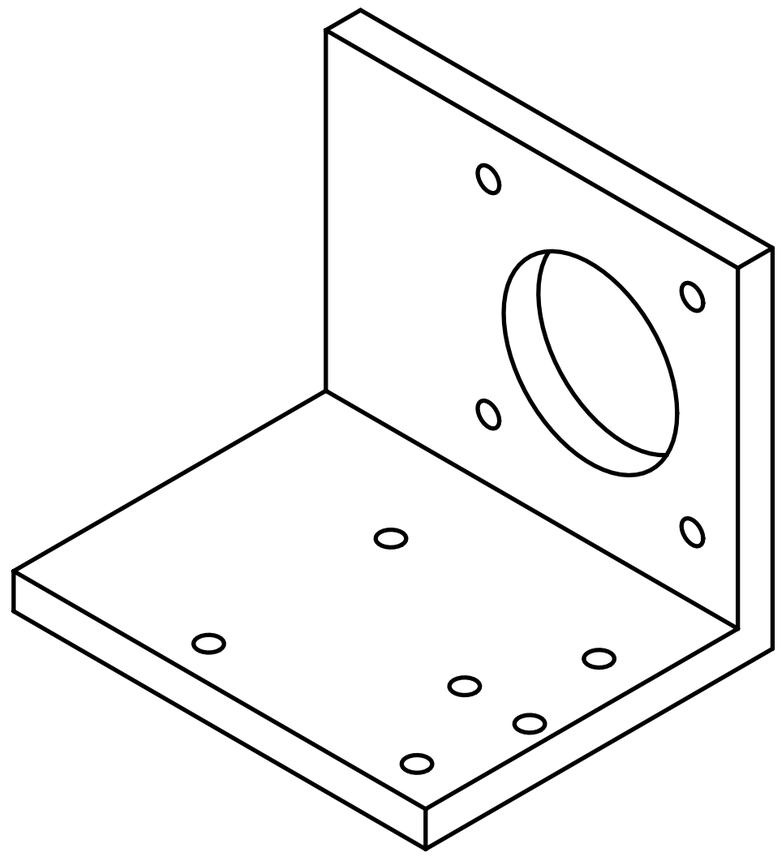

Tolerierung ISO 8015				Allgemein-Toleranz ISO 2768mk		Werkstück-Kanten ISO 13715	Massstab: 1:1	Gewicht:
Projektionsmethode 1							Werkstoff: Aluminium	
v1.0	Correction Measurement	04.12.2015	Simoner Ph.		Datum	Name	Benennung:	
				Bearbeitet:	11.11.2015	Simoner Ph.	Motor Frame	
				Geprüft:				
				Erstellt:				
				Freigabe:				
Zustand	Index	Datum	Name	FHV University of Applied Sciences			Zeichnungsnummer: FHV-NX-004-00002-EZ-01	Blatt: 1 Index: A