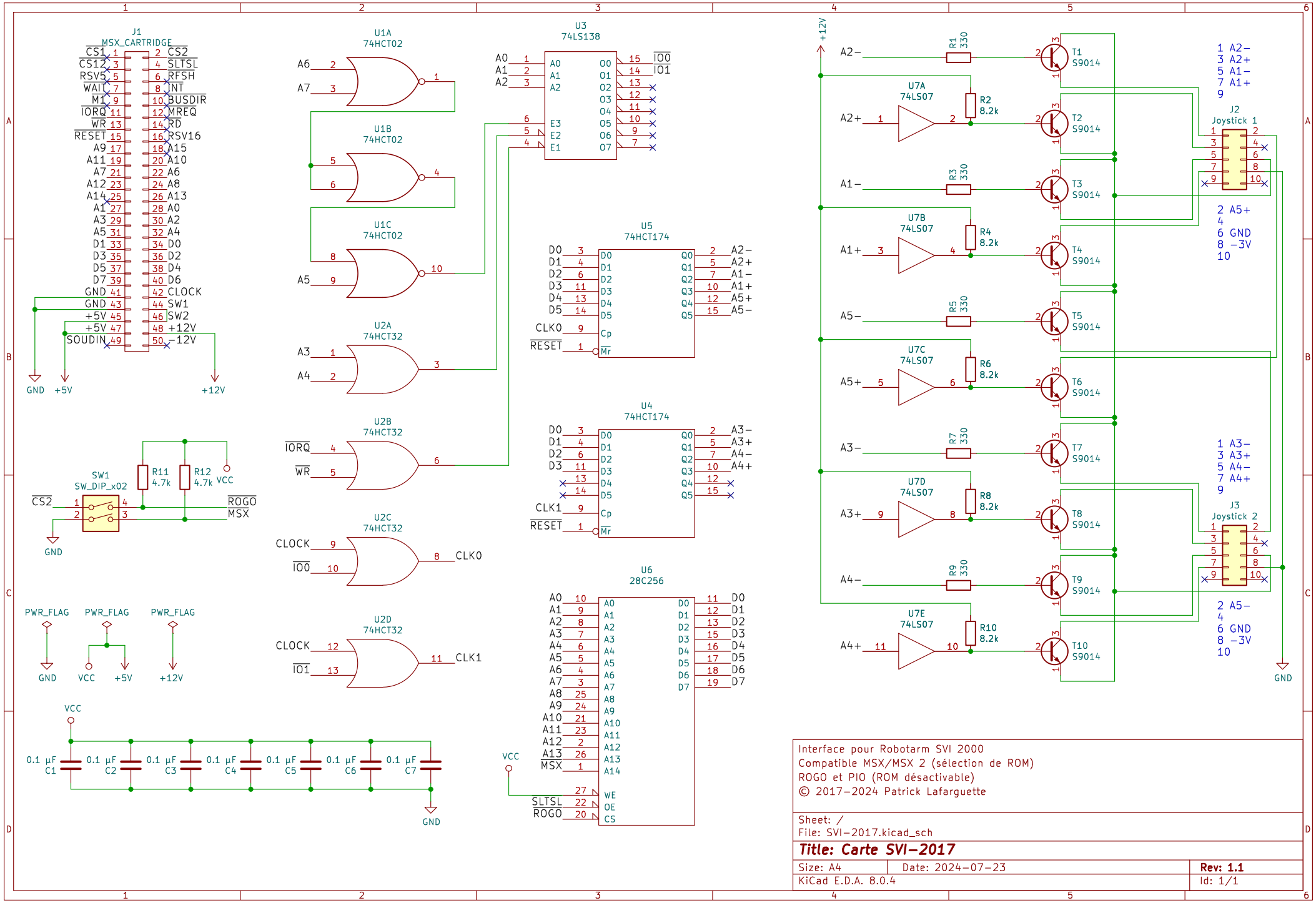
J1
MSX_CARTRIDGE
CS1 1 | 2 CS2
CS12 3 | 4 SLTSL
RSV5 5 | 6 RFSH
WAIT 7 | 8 INT
M1 9 | 10 BUSDIR
IORQ 11 | 12 MREQ
WR 13 | 14 RD
RESET 15 | 16 RSV16
A9 17 | 18 A15
A11 19 | 20 A10
A7 21 | 22 A6
A12 23 | 24 A8
A14 25 | 26 A13
A1 27 | 28 A0
A3 29 | 30 A2
A5 31 | 32 A4
D1 33 | 34 D0
D3 35 | 36 D2
D5 37 | 38 D4
D7 39 | 40 D6
GND 41 | 42 CLOCK
GND 43 | 44 SW1
+5V 45 | 46 SW2
+5V 47 | 48 +12V
SOUDIN 49 | 50 -12V
GND +5V +12V
U1A 74HCT02
U1B 74HCT02
U1C 74HCT02
U2A 74HCT32
U2B 74HCT32
U2C 74HCT32
U2D 74HCT32
U3 74LS138
A0 A1 A2 E3 E2 E1 O0 O1 O2 O3 O4 O5 O6 O7
IO0 IO1
U5 74HCT174
D0 D1 D2 D3 D4 D5 CLK0 RESET
Q0 Q1 Q2 Q3 Q4 Q5 Cp Mr
A2- A2+ A1- A1+ A5+ A5-
U4 74HCT174
D0 D1 D2 D3 CLK1 RESET
Q0 Q1 Q2 Q3 Q4 Q5
A3- A3+ A4- A4+
U6 28C256
A0 A1 A2 A3 A4 A5 A6 A7 A8 A9 A10 A11 A12 A13 MSX
D0 D1 D2 D3 D4 D5 D6 D7
WE OE CS
SLTSL ROGO
VCC
SW1 SW_DIP_x02
R11 4.7k
R12 4.7k
CS2 ROGO MSX
PWR_FLAG
GND VCC +5V +12V
0.1 µF C1 C2 C3 C4 C5 C6 C7
+12V
U7A 74LS07
U7B 74LS07
U7C 74LS07
U7D 74LS07
U7E 74LS07
R1 330
R2 8.2k
R3 330
R4 8.2k
R5 330
R6 8.2k
R7 330
R8 8.2k
R9 330
R10 8.2k
T1 S9014
T2 S9014
T3 S9014
T4 S9014
T5 S9014
T6 S9014
T7 S9014
T8 S9014
T9 S9014
T10 S9014
J2 Joystick 1
1 A2-
3 A2+
5 A1-
7 A1+
9
2 A5+
4
6 GND
8 -3V
10
J3 Joystick 2
1 A3-
3 A3+
5 A4-
7 A4+
9
2 A5-
4
6 GND
8 -3V
10
Interface pour Robotarm SVI 2000
Compatible MSX/MSX 2 (sélection de ROM)
ROGO et PIO (ROM désactivable)
© 2017-2024 Patrick Lafarguette
Sheet: /
File: SVI-2017.kicad_sch
Title: Carte SVI-2017
Size: A4
Date: 2024-07-23
Rev: 1.1
KiCad E.D.A. 8.0.4
Id: 1/1