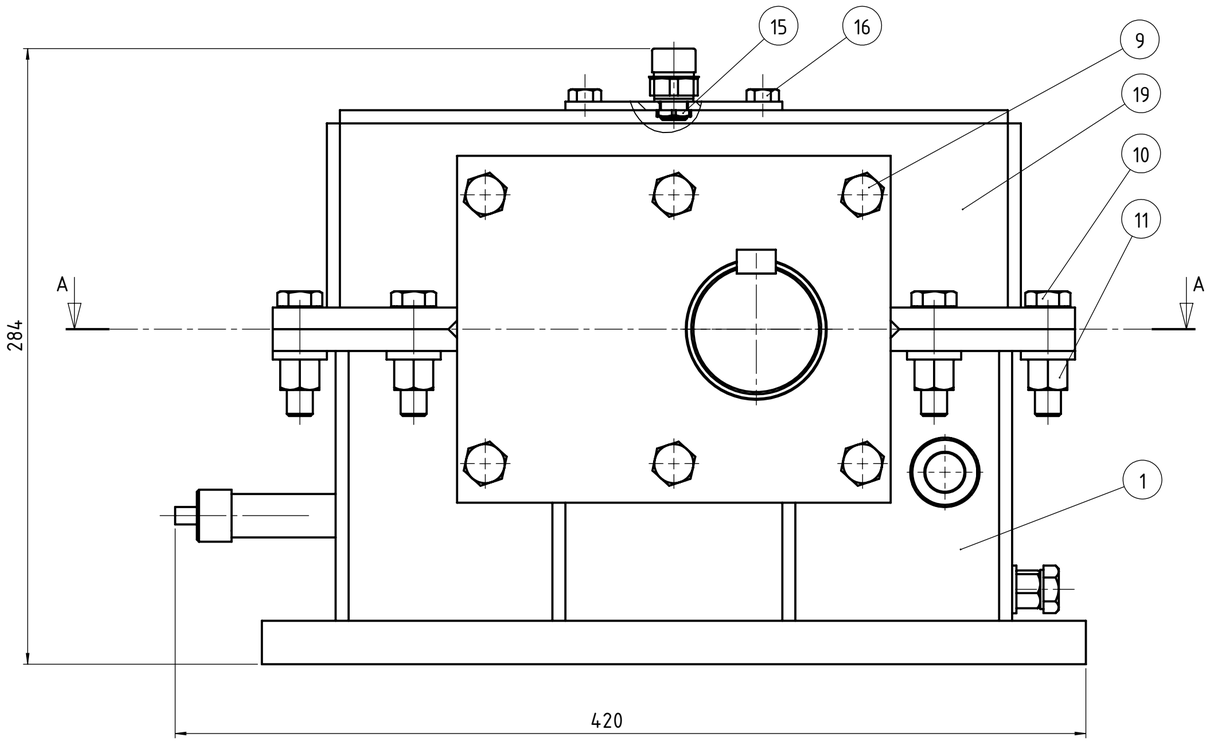

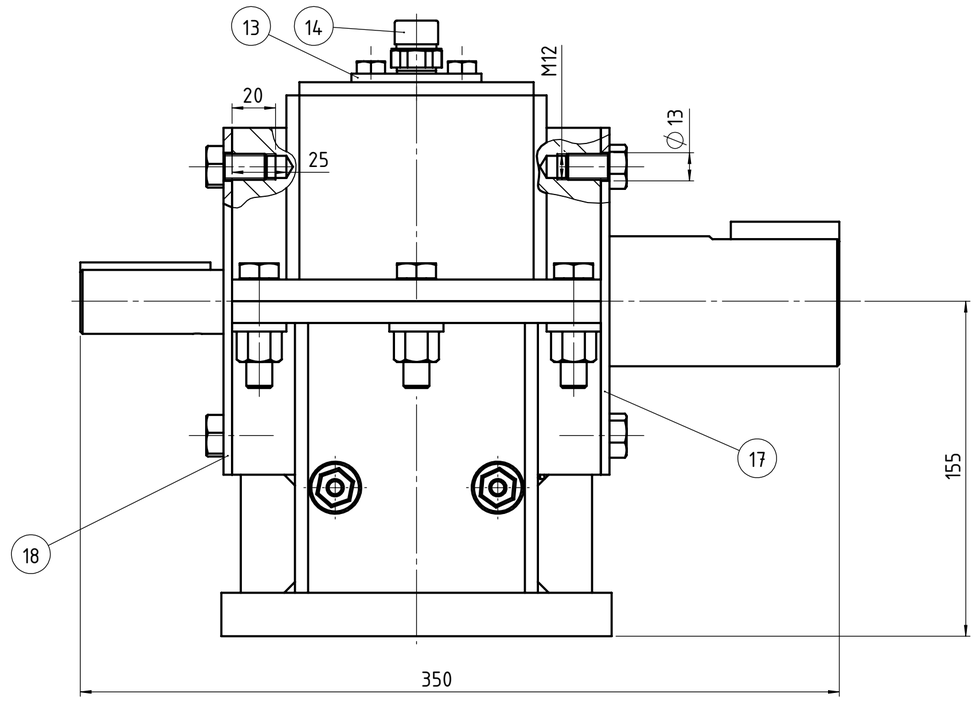

PRESJEK A-A

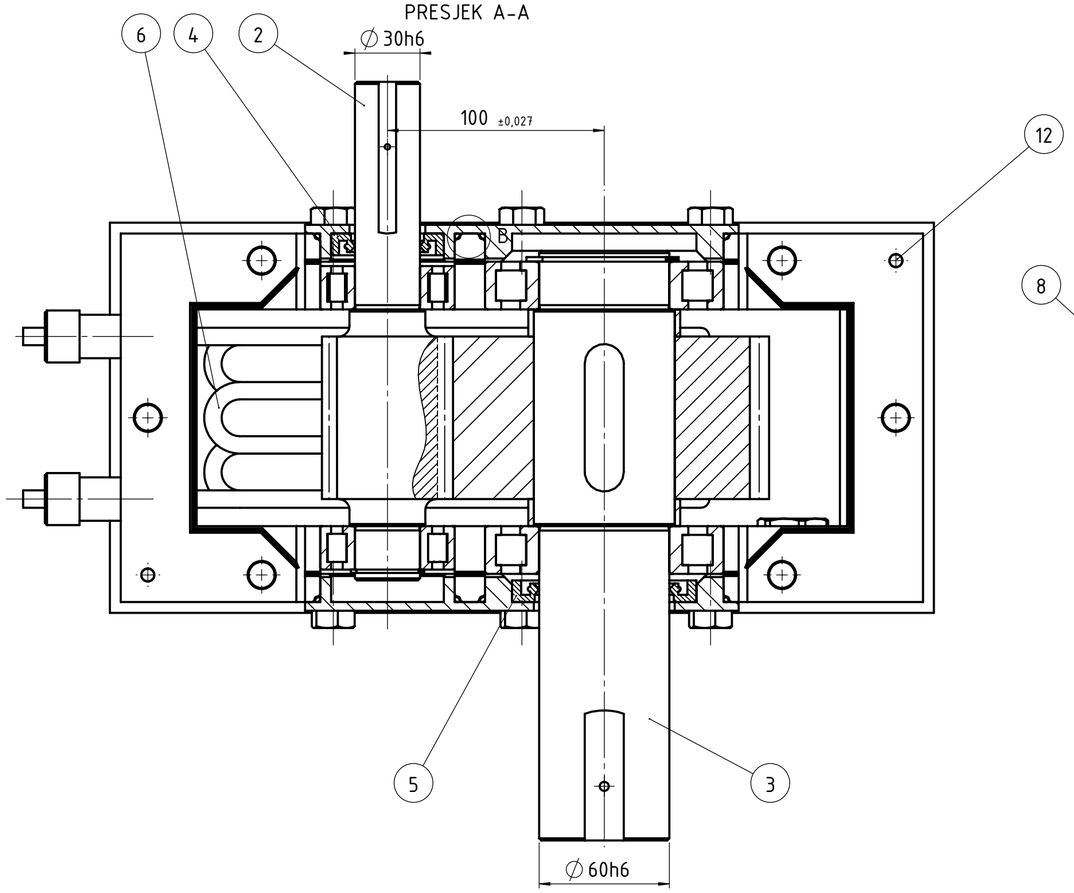

DETALJ B (2 : 1)

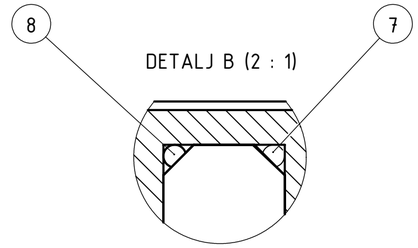

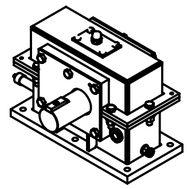

Poz.	Naziv dijela	Kom.	Crtež broj Norma	Materijal	Sirove dimenzije Proizvođač	Masa
1	DONJI DIO KUĆIŠTA	1	2024PČ0101		284X380X180	34,3kg
2	PODSKLOP VRATILA 1	1	2024PČ0102		∅62X230	3,13kg
3	PODSKLOP VRATILA 2	1	2024PČ0103		∅152X272	18,8kg
4	SEMERING HMS5 RG ∅30	1				
5	SEMERING HMS5 RG ∅65	1				
6	CIJEVNI REGISTAR	1	2024PČ0104	CuCr1Zr	317X83X33	406g
7	O-RING VELIKI	2				
8	O-RING MALI	2				
9	VIJAK M12X20	12	DIN 933	8.8		
10	VIJAK M12X50	6	DIN EN 24014	8.8		
11	MATICA M12	6	DIN 6331	6		
12	ZATIK ∅6	6	DIN EN 28734	S275		
13	POKLOPAC GORNJI	1	2024PČ0109	X5CRNI18-10		
14	ODZRAČNIK	1	GN 881			
15	MATICA M12	1	GN 7430			
16	VIJAK M8X14	4	DIN 933	8.8		
17	POKLOPAC VRATILA PREDNJI	1	2024PČ0107	S235		
18	POKLOPAC VRATILA ZADNJI	1	2024PČ0108	S235		
19	GORNJI DIO KUĆIŠTA	1	2024PČ0106			

Broj naziva - code

	Datum	Ime i prezime	Potpis
Projektirao			
Razradio			
Crtao	09.01.2024	PATRIK ČRGAR	
Pregledao			

FSB Zagreb

ISO - tolerancije

∅30h6	0 / -0,013
∅60h6	0 / -0,019

Objekt:

Objekt broj:

R. N. broj:

Napomena:

Kopija

Materijal:

Masa:

Mjerilo originala M1:2

Naziv: REDUKTOR

Pozicija:

Format: A2

Listova: 2

Crtež broj: 2024PČ01

List: 1

Design by CADLab