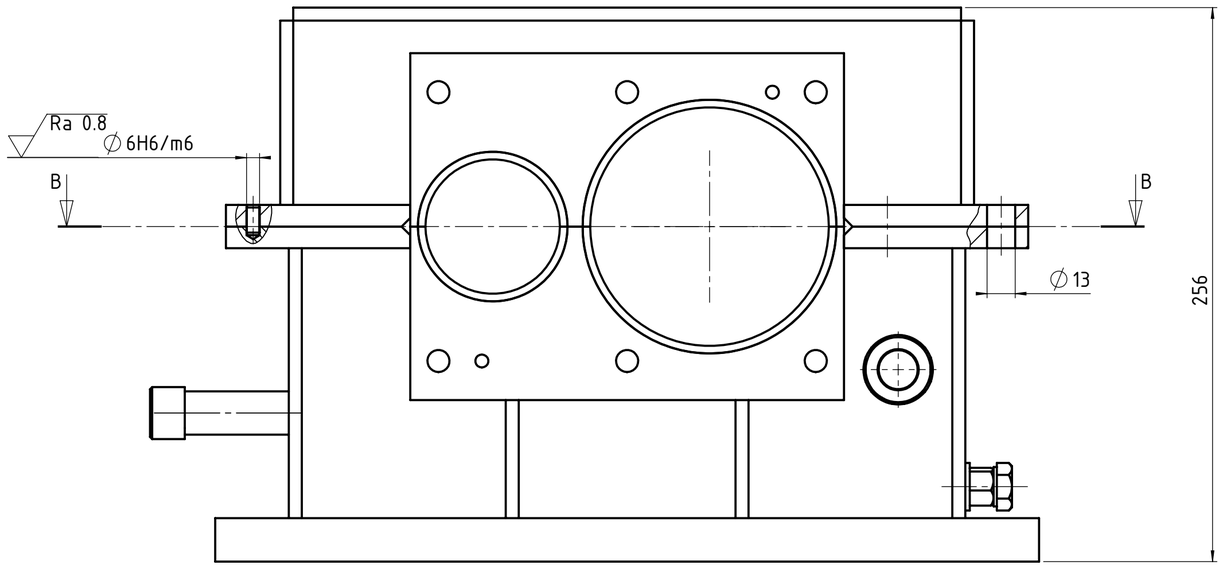

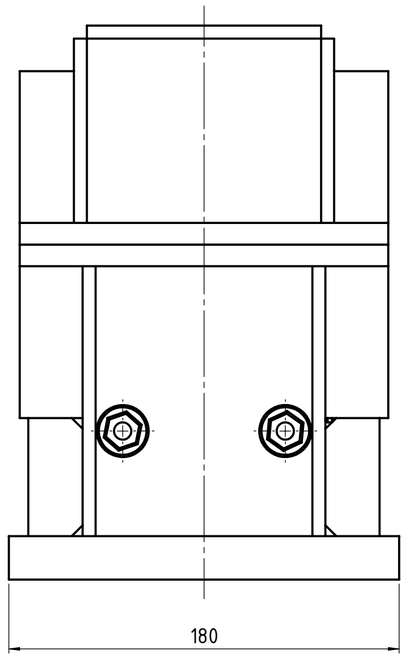

PRESJEK B-B

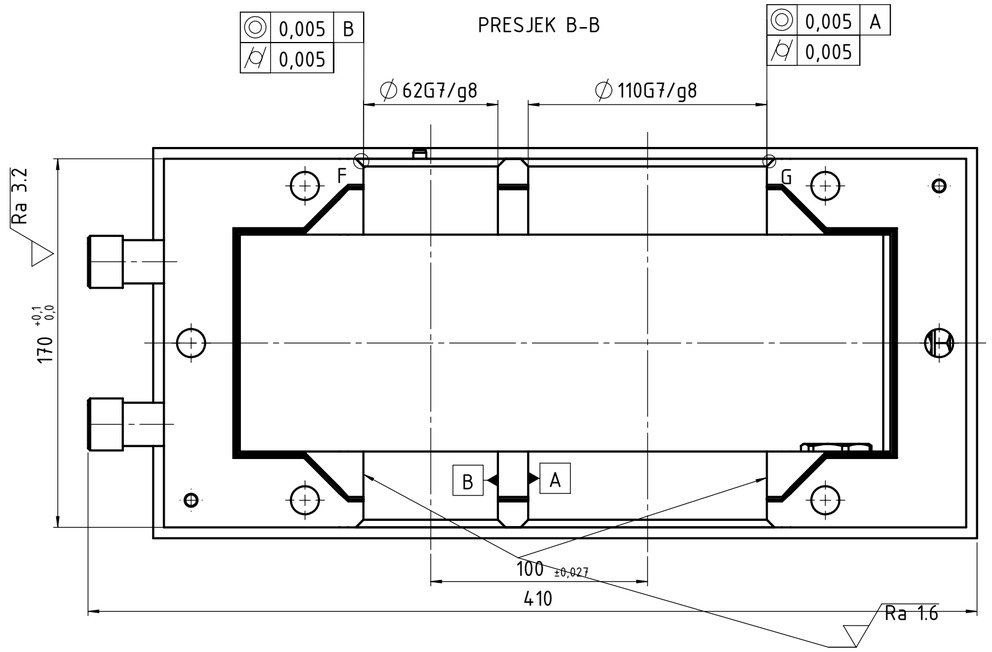

DETALJ F (2 : 1)

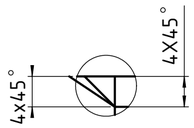

DETALJ G (2 : 1)

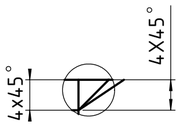

Broj naziva - code		Datum	Ime i prezime	Potpis	FSB Zagreb
	Projektirao				
	Razradio				
	Crtao	07.01.2024	PATRIK ČRGAR		
	Pregledao				

ISO - tolerancije	
∅6H6/m6	+0,004 / −0,012
∅62G7/g8	+0,096 / +0,020
∅110G7/g8	+0,113 / +0,024

Objekt:

Objekt broj:

R. N. broj:

Napomena:

Kopija

Materijal:

Masa:

Mjerilo originala: M1:2

Naziv: ZAJEDNIČKA OBRADA

Pozicija:

Format: A2

Listova: 1

List: 1

Crtež broj: 2024PČ01.1

Design by CADLab