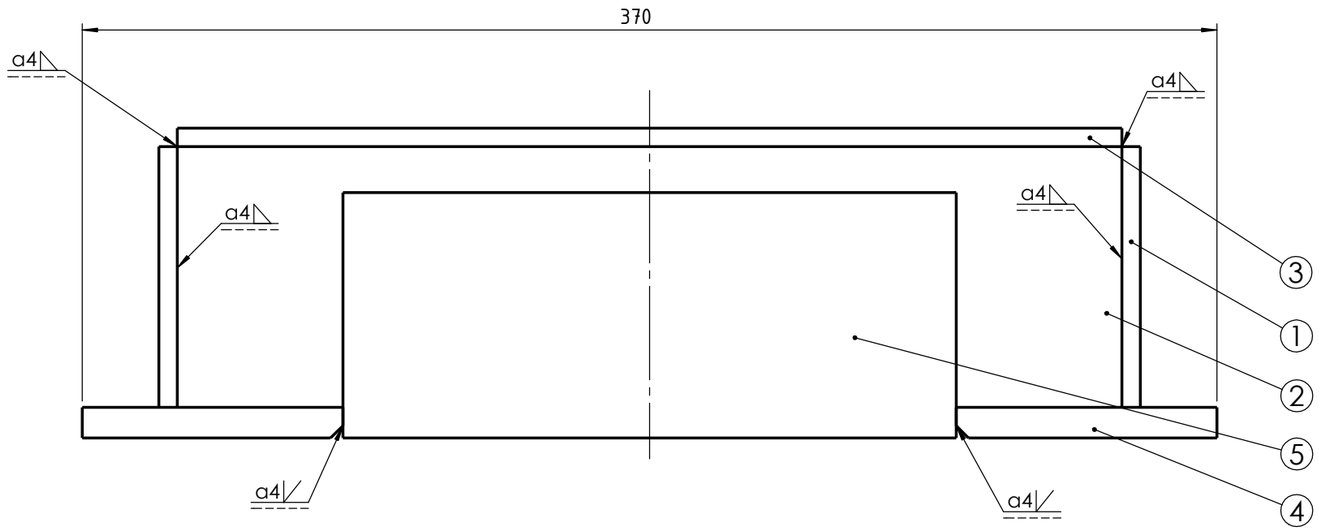

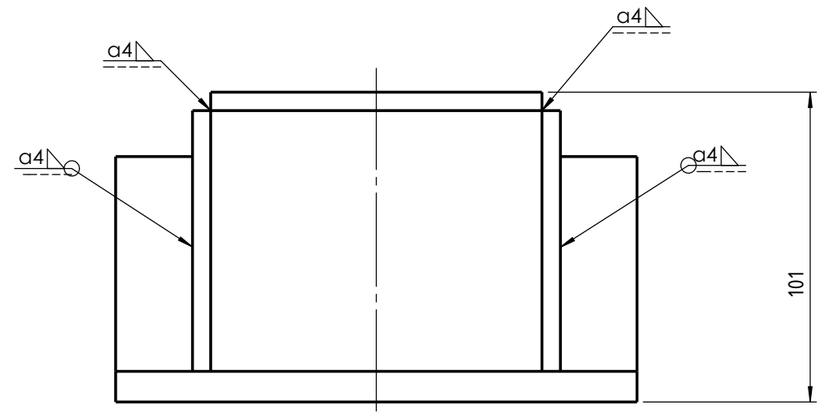

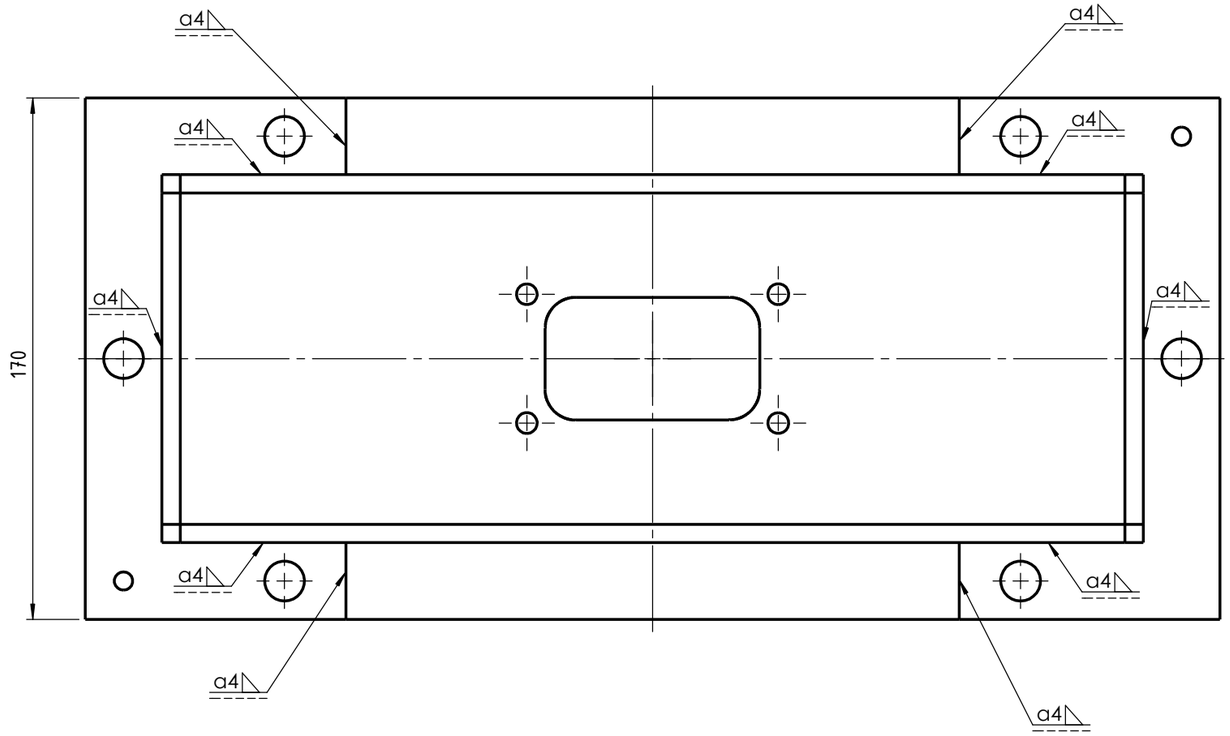

Poz.	Naziv dijela	Kom.	Crtež broj Norma	Materijal	Sirove dimenzije Proizvođač	Masa
1	Bočni gornji lim	2	2024PČ0106-4	X5CrNi18-10	108x90x6	454g
2	Glavni gornji lim	2	2024PČ0106-5	X5CrNi18-10	308x90x6	642g
3	Krovni lim	1	2024PČ0106-6	X5CrNi18-10	308x108x6	1,42kg
4	Gornja prirubnica	2	2024PČ0106-3	X5CrNi18-10	180x85x12	615g
5	Prirubnica vratila	2	2024PČ0106-2	X5CrNi18-10	200x82x40	4,3kg

	Datum	Ime i prezime	Potpis
Projektirao			
Razradio			
Crtao	20.12.2023	PATRIK ČRGAR	
Pregledao			
Mentor			

FSB Zagreb

Objekt:

Objekt broj:

R. N. broj:

Napomena:

Kopija

Materijal:

Masa: 13.43kg

Mjerilo originala

M 1:2

Naziv: GORNJI DIO KUĆIŠTA

Pozicija: 19

Format: A3

Listova: 1

List: 1

Crtež broj: 2024PČ0106

Design by CADLab