Table of Contents

1 Ciclo frigorífico....2
1.1 Ciclo frigorífico....2
1.1.1 Coeficiente de funcionamiento COP y EER....3
1.1.2 Componentes de la instalación frigorífica por compresión....4
1.1.3 Ciclo frigorífico en el diagrama p h....7
1.1.4 Caudal màsico....10
1.1.5 Relación de compresión en un sistema frigorífico....11
1.2 Ejercicios ciclo frigorífico....12
1.3 Influencia del sobrecalentamiento y subenfriamiento en la eficiencia y el compresor....18
1.4 Puntos de medición de temperatura y presión....22
1.5 Símbolos según UNE EN 1861....25

1 Ciclo frigorífico

1.1 Ciclo frigorífico

En el ciclo frigorífco intervienen tres elementos principales en lo que a los flujos de energía se refiere:

Evaporador

En el evaporador se evapora el medio refrigerante a baja temperatura y presión, absorbiendo (eliminando) calor del espacio refrigerado. Este calor se identifica con Q_E .

Condensador

En el condensador condensa el medio refrigerante a alta temperatura y presión, cediendo calor al medio ambiente, exterior al espacio refrigerado. Este calor se identifica con Q_C .

Compresor

El compresor recibe el refrigerante en forma de vapor a baja presión y temperatura, lo comprime, y lo descarga a alta presión y temperatura. Este proceso aporta trabajo al gas refrigerante. Este trabajo se identifica con W_C .

La relación entre estos flujos de energía es

$$Q_C = Q_E + W_C$$

El calor cedido por el condensador es el calor absorbido por el evaporador sumado al trabajo aportado por el compresor.

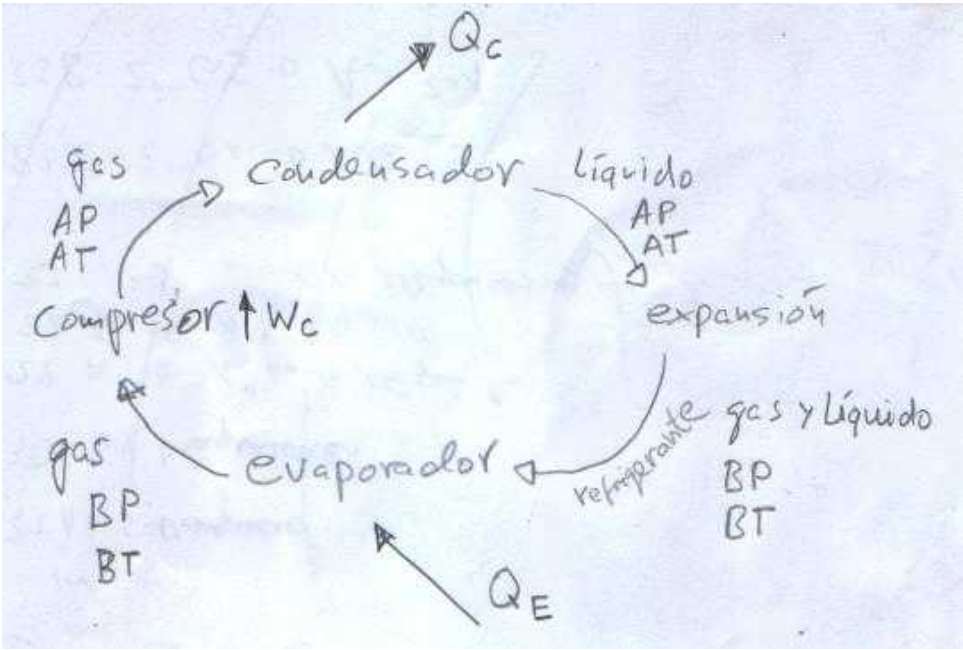

1.1.1 Coeficiente de funcionamiento COP y EER

La eficiencia de una instalación frigorifica se indica con el EER (Energy Efficiency Ratio)

$$EER=\frac{Q_E}{W_C}$$

La eficiencia de una bomba de calor se indica con el COP (Coefficient Of Performance)

$$COP=\frac{Q_C}{W_C}$$

Como el calor cedido por el condensador siempre es mayor al calor absorbido por el evaporador $Q_C=Q_F+W_C$ el COP siempre es mayor al EER.

$$COP=\frac{Q_C}{W_C}=\frac{Q_E+W_C}{W_C}=\frac{Q_E}{W_C}+1=EER+1$$

1.1.2 Componentes de la instalación frigorífica por compresión

Los componentes principales de una instalación frigorífica por compresión y su función son:

Compresor

Eleva la presión y temperatura del refrigerante mediante un mecanismo compresor. La temperatura del refrigerante debe ser elevada por encima de la temperatura del medio (aire, agua, tierra) al que se cederá el calor.

A lado de baja presión del compresor se conecta un termostato de mínima y al lado de alta presión un presostato de máxima.

El presostato de máxima desconecta el compresor al alcanzarse en el lado de alta presión el valor ajustado. Su función es proteger la instalación contra presiones excesivas.

El presostato de mínima desconecta el compresor al alcanzarse en el lado de baja presión el valor ajustado. Su función es evitar que la presión baje del valor ajustado. Se debe evitar que la presión en la instalación baje de 1 bar porque en este caso aspiraria aire del exterior.

Tubería de descarga

Conecta el compresor con el condensador. El refrigerante sale de la conexión de descarga del compresor en estado de gas a alta temperatura y presión. La tubería de descarga lo dirige al condensador.

Condensador

Cede el calor al medio exterior (aire, agua, tierra), calentándolo. El refrigerante cambia de estado, condensando. A la salida del condesador, el refrigerante se encuentra en estado líquido.

Depósito de líquido

Almacena el refrigerante líquido condensado.

Tubería de líquido

Transporta el refrigerante líquido del depósito al dispositivo de expansión.

Insertados en la tubería de líquido se encuentran el filtro secador y el visor de refrigerante.

Dispositivo de expansión

Al pasar el refrigerante por el dispositivo de expansión, se reduce su presión y temperatura. Los dispositivos de expansión más comunes son la válvula de expansión termostática y el tubo capilar.

A la entrada del dispositivo de expansión se encuentra una electroválvula (EV). La señal para que la EV abra o cierre el paso al refrigerante la da el termostato de ambiente. La sonda del termostato de

ambiente detecta la temperatura del recinto refrigerado. En el termostato se ajusta una temperatura de consigna, que al ser alcanzada causa el cierre de la EV. Al cerrar la EV, el evaporador deja de recibir refrigerante y se reduce la absorción de calor del recinto refrigerado. Al para la refrigeraciópn, la temperatura del recinto comienza a aumentar. En el momento en el que la temperatura amuenta por encima del valor de consigna del termostato, la EV vuelve a abrir y el evaporador recibe refrigerante.

Evaporador

Absorbe el calor del medio a refrigerar mediante la evaporación de un fluido (enfría).

Tubería de aspiración

Une la salida del evaporador a la entrada (aspiración) del compresor. El medio refrigerante se encuentra en estado de gas a baja presión y temperatura.

La tubería de aspiración se aisla, principalmente para evitar un sobrecalentamiento excesivo del refrigerante. A mayor temperatura del refrigerante en la aspiración, mayor temperatura de descarga. La temperatura de descarga se intenta mantener lo más baja posible. Además, la tubería de aspiración suele estar a temperatura por debajo de la temperatura ambiente, por lo que se produciría condensación de la humedad ambiente es esta tubería, si no estuviera aislada.

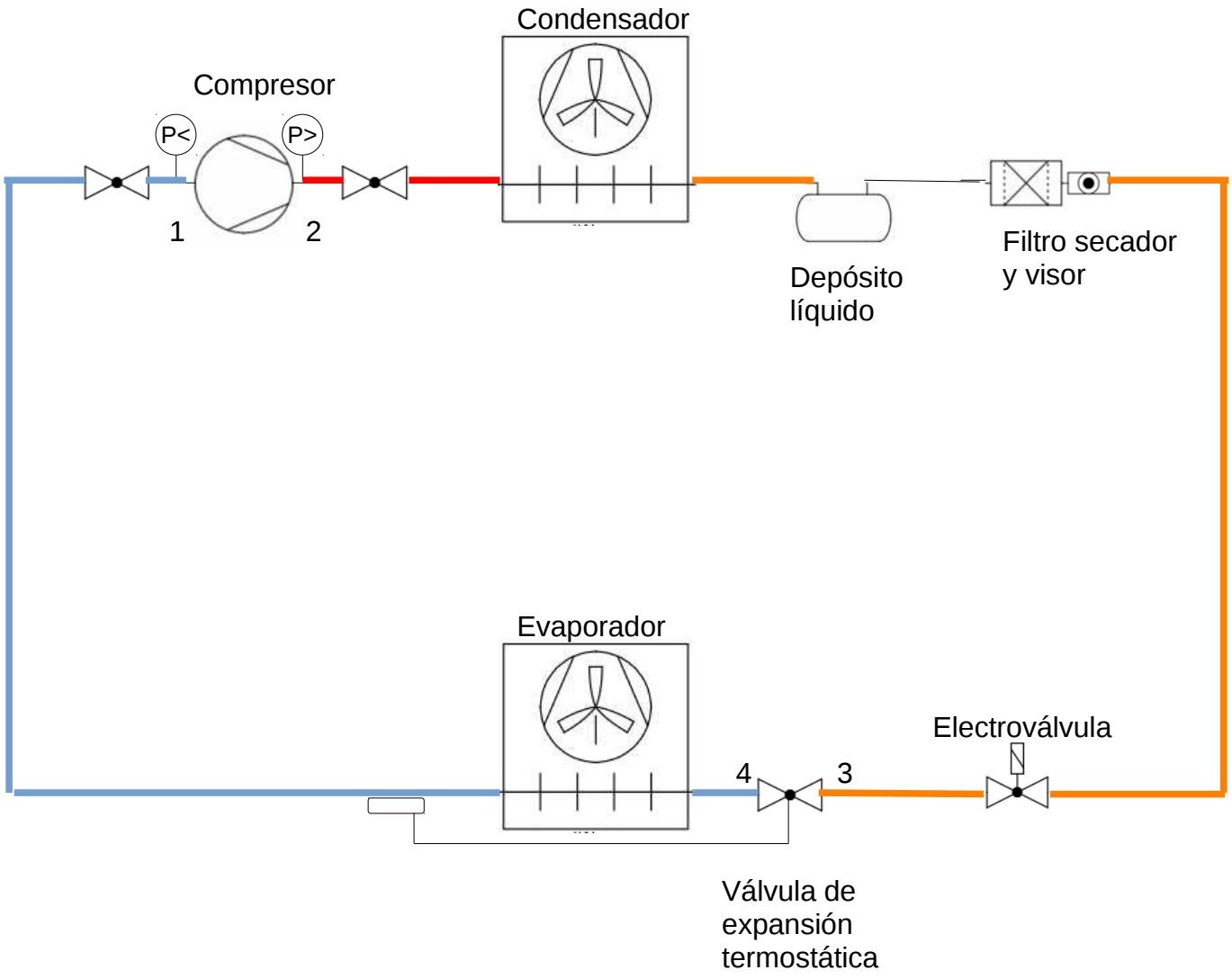
Condensador
Compresor
P<
P>
1
2
Depósito
líquido
Filtro secador
y visor
Evaporador
Electroválvula
4
3
Válvula de
expansión
termostática

1.1.3 Ciclo frigorífico en el diagrama p h

La siguiente imagen presenta un ejemplo de un ciclo frigorífico utilizando como refrigerante R-410a.

A la presión de evaporación relativa de $p_E = 8$ bar corresponde una temperatura de evaporación de 4 ºC.

A la presión de condensación relativa de $p_C = 32$ bar corresponde una temperatura de condensación 55 ºC.

La compresión no es isentrópica, ya que la entropía aumenta ligeramente.

El evaporador absorbe el calor de $Q_E = 340 \frac{kJ}{kg} - 170 \frac{kJ}{kg} = 170 \frac{kJ}{kg}$

El compresor aporta un trabajo mecánico de $W_C = 383 \frac{kJ}{kg} - 340 \frac{kJ}{kg} = 43 \frac{kJ}{kg}$

El condensador cede un calor de $Q_C = 383 \frac{kJ}{kg} - 170 \frac{kJ}{kg} = 213 \frac{kJ}{kg}$

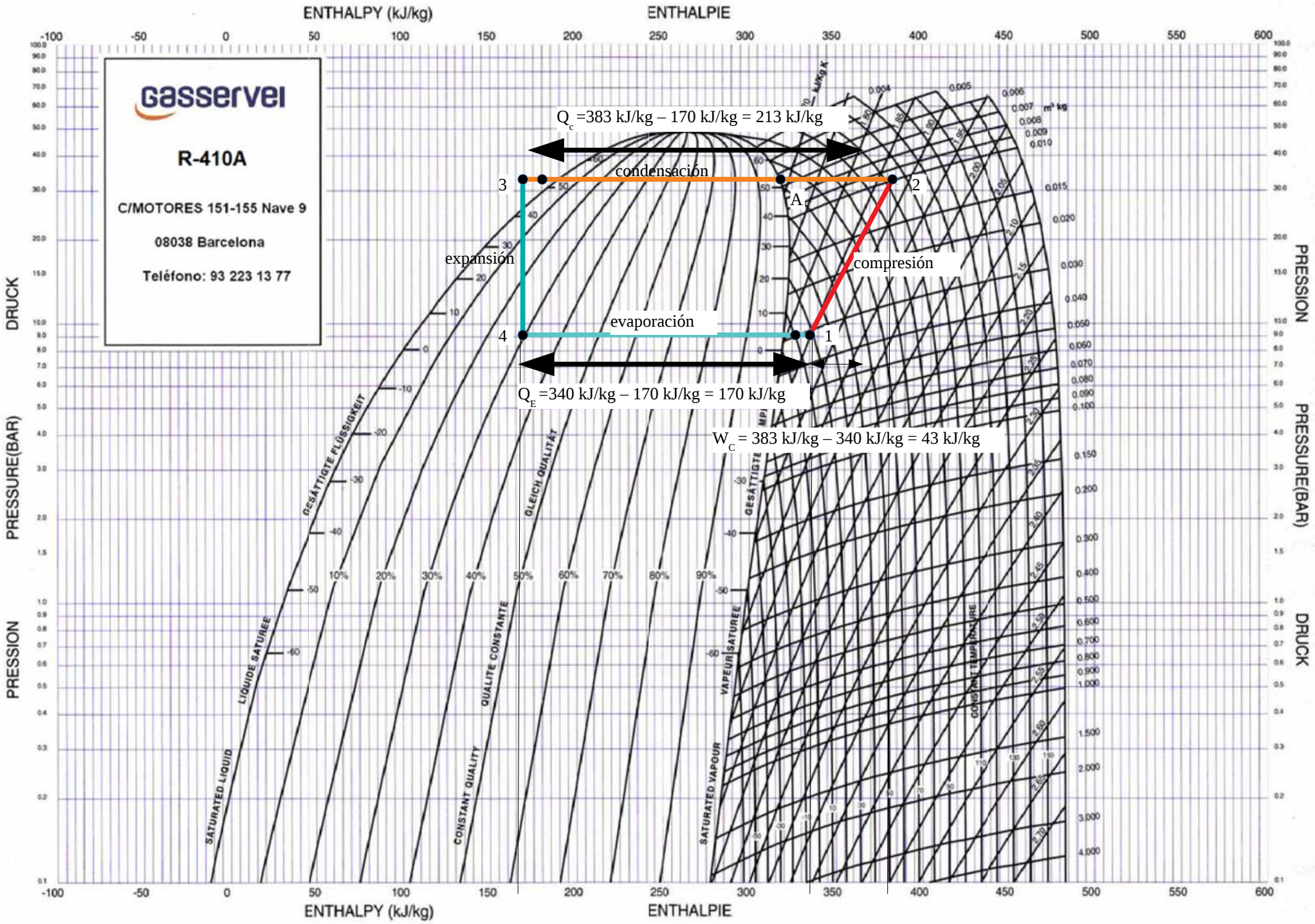
ENTHALPY (kJ/kg)
ENTHALPIE
DRUCK
PRESSURE(BAR)
PRESSION
gasservei
R-410A
C/MOTORES 151-155 Nave 9
08038 Barcelona
Teléfono: 93 223 13 77
Qc =383 kJ/kg – 170 kJ/kg = 213 kJ/kg
condensación
3
2
A
expansión
compresión
evaporación
4
1
QE =340 kJ/kg – 170 kJ/kg = 170 kJ/kg
WC = 383 kJ/kg – 340 kJ/kg = 43 kJ/kg
GESÄTTIGTE FLÜSSIGKEIT
GLEICH QUALITÄT
LIQUIDE SATURÉE
QUALITE CONSTANTE
SATURATED LIQUID
CONSTANT QUALITY
GESÄTTIGTE
VAPEUR SATURÉE
CONSTANT TEMPERATURE
SATURATED VAPOUR
10%
20%
30%
40%
50%
60%
70%
80%
90%

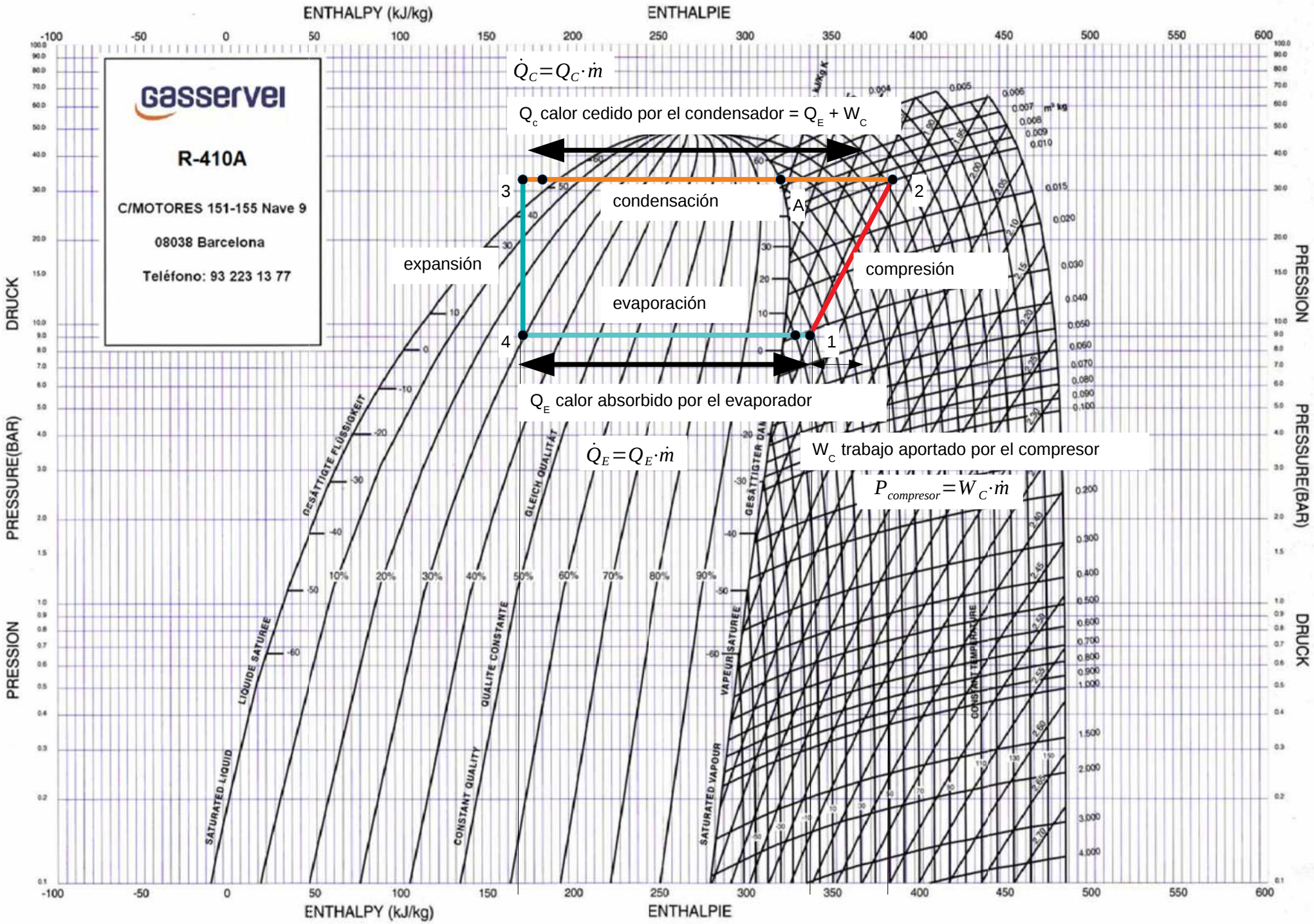
ENTHALPY (kJ/kg)
ENTHALPIE
DRUCK
PRESSION
PRESSURE(BAR)
gasservei
R-410A
C/MOTORES 151-155 Nave 9
08038 Barcelona
Teléfono: 93 223 13 77
$\dot{Q}_C = Q_C \cdot \dot{m}$
Q_c calor cedido por el condensador = $Q_E + W_C$
condensación
expansión
evaporación
compresión
Q_E calor absorbido por el evaporador
$\dot{Q}_E = Q_E \cdot \dot{m}$
W_C trabajo aportado por el compresor
$P_{compresor} = W_C \cdot \dot{m}$
1
2
3
4
A
GESÄTTIGTE FLÜSSIGKEIT
LIQUIDE SATURÉE
SATURATED LIQUID
GLEICH QUALITÄT
QUALITE CONSTANTE
CONSTANT QUALITY
GESÄTTIGTER DAMPF
VAPEUR SATURÉE
SATURATED VAPOUR
CONSTANT TEMPERATURE
10%
20%
30%
40%
50%
60%
70%
80%
90%

El EER de este ejemplo es:

$$EER = \frac{Q_E}{W_C} = \frac{170\,\frac{kJ}{kg}}{43\,\frac{kJ}{kg}} = 4$$

1.1.4 Caudal màsico

El caudal másico del refrigerante es uno de los parámetros de la instalación frigorífica que influye de manera fundamental en el flujo calorífico que el circuito transporta. El caudal másico indica la masa de refrigerante que pasa por un punto del circuito en un segundo.

$\dot{m}=\frac{m}{t}$ en $\frac{kg}{s}$

Por ejemplo, si para mantener una cámara frigorífica a su temperatura de consigna es necesario que el evaporador absorba un flujo calorífico de $\dot{Q}_E=3250\,W$ y tenemos un ciclo en el que el evaporador absorbe $170\frac{kJ}{kg}$, el caudal másico se calcula:

$$\dot{m}=\frac{\dot{Q}_E}{Q_E}=\frac{3250\,W}{170000\frac{J}{kg}}=0{,}019\frac{kg}{s}$$

1.1.5 Relación de compresión en un sistema frigorífico

En un sistema frigorífico, se entiende por relación de compresión la relación entre presión absoluta de descarga (presión de condesación) y presió absoluta de aspiración (presión de evaporación).

$$R_C = \frac{p_C}{p_E}$$

1.2 Ejercicios ciclo frigorífico

1_3 Ejercicio 1.2-1

Representa en el diagrama de p-h el proceso frigorífico con los siguientes datos:

Refrigerante R-134a

Temperatura de evaporación -3ºC

Temperatura de condensación 45 ºC

Sobrecalentamiento 10 K

Subenfriamiento 5 K

Potencia frigorífica de la instalación $\dot{Q}_E = 10\,kW$

Compresión iséntropa.

Calcula:

El caudal másico del refrigerante $\dot{m}$

La potencia de compresión P_{comp}

La potencia de condensación $\dot{Q}_C$

El EER del ciclo y el EER máximo

La relación de compresión R_C

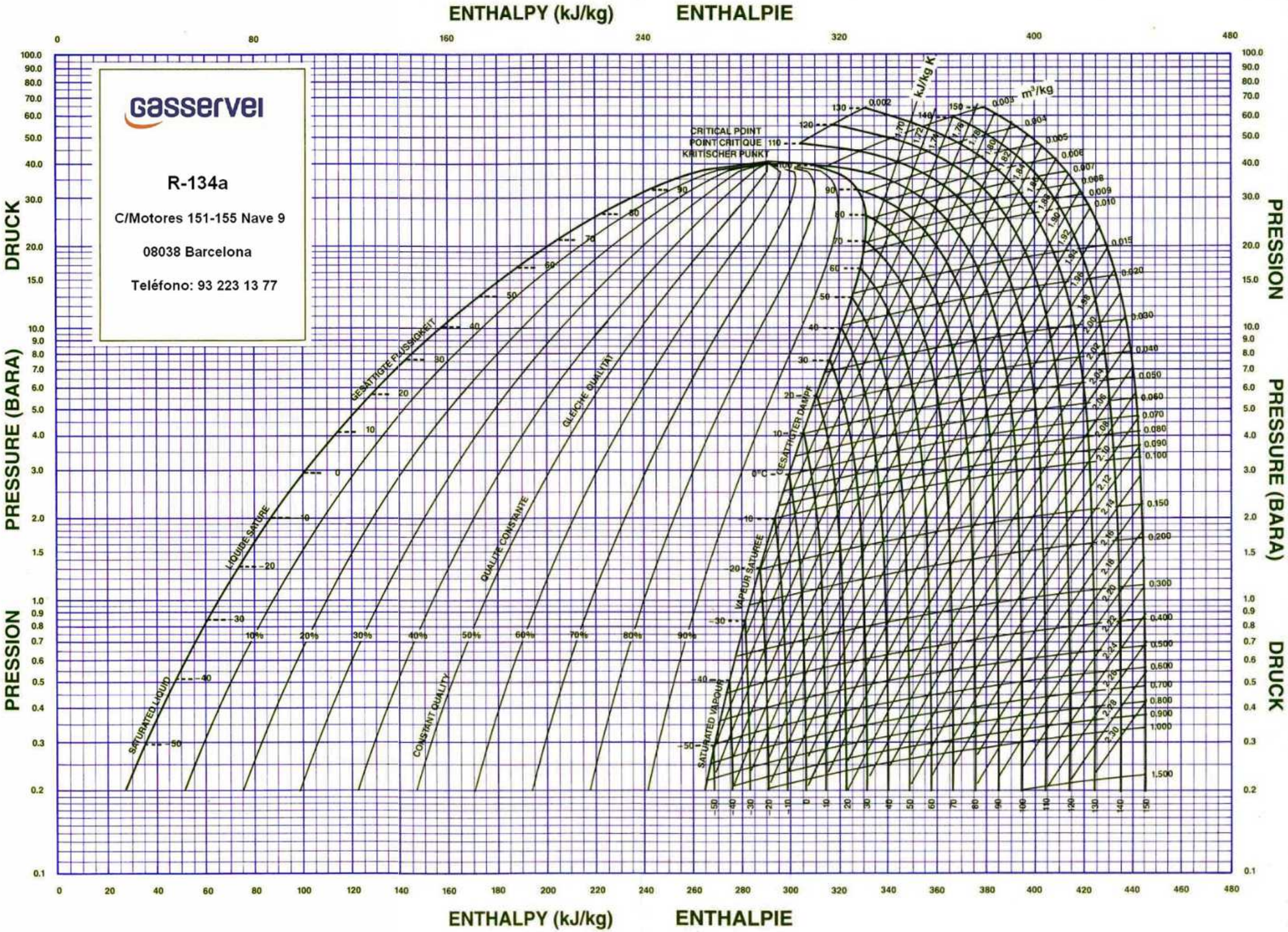
ENTHALPY (kJ/kg) ENTHALPIE
DRUCK
PRESSURE (BARA)
PRESSION
PRESSION
PRESSURE (BARA)
DRUCK
ENTHALPY (kJ/kg) ENTHALPIE
gasservei
R-134a
C/Motores 151-155 Nave 9
08038 Barcelona
Teléfono: 93 223 13 77
CRITICAL POINT
POINT CRITIQUE
KRITISCHER PUNKT
kJ/kg K
m³/kg
GESÄTTIGTE FLÜSSIGKEIT
LIQUIDE SATURE
SATURATED LIQUID
CONSTANT QUALITY
QUALITE CONSTANTE
GLEICHE QUALITÄT
GESÄTTIGTER DAMPF
VAPEUR SATUREE
SATURATED VAPOUR
10%
20%
30%
40%
50%
60%
70%
80%
90%

Ejercicio 1.2-2

Representa en el diagrama de p-h el proceso frigorífico con los siguientes datos:

Refrigerante R-32

Temperatura de evaporación 5 ºC

Temperatura de condensación 50 ºC

Sobrecalentamiento 15 K

Subenfriamiento 20 K

Potencia frigorífica de la instalación $\dot{Q}_E = 6\,kW$

Compresión iséntropa.

Calcula:

El caudal másico del refrigerante $\dot{m}$

La potencia de compresión P_{comp}

La potencia de condensación $\dot{Q}_C$

El EER del ciclo y el EER máximo

La relación de compresión R_C

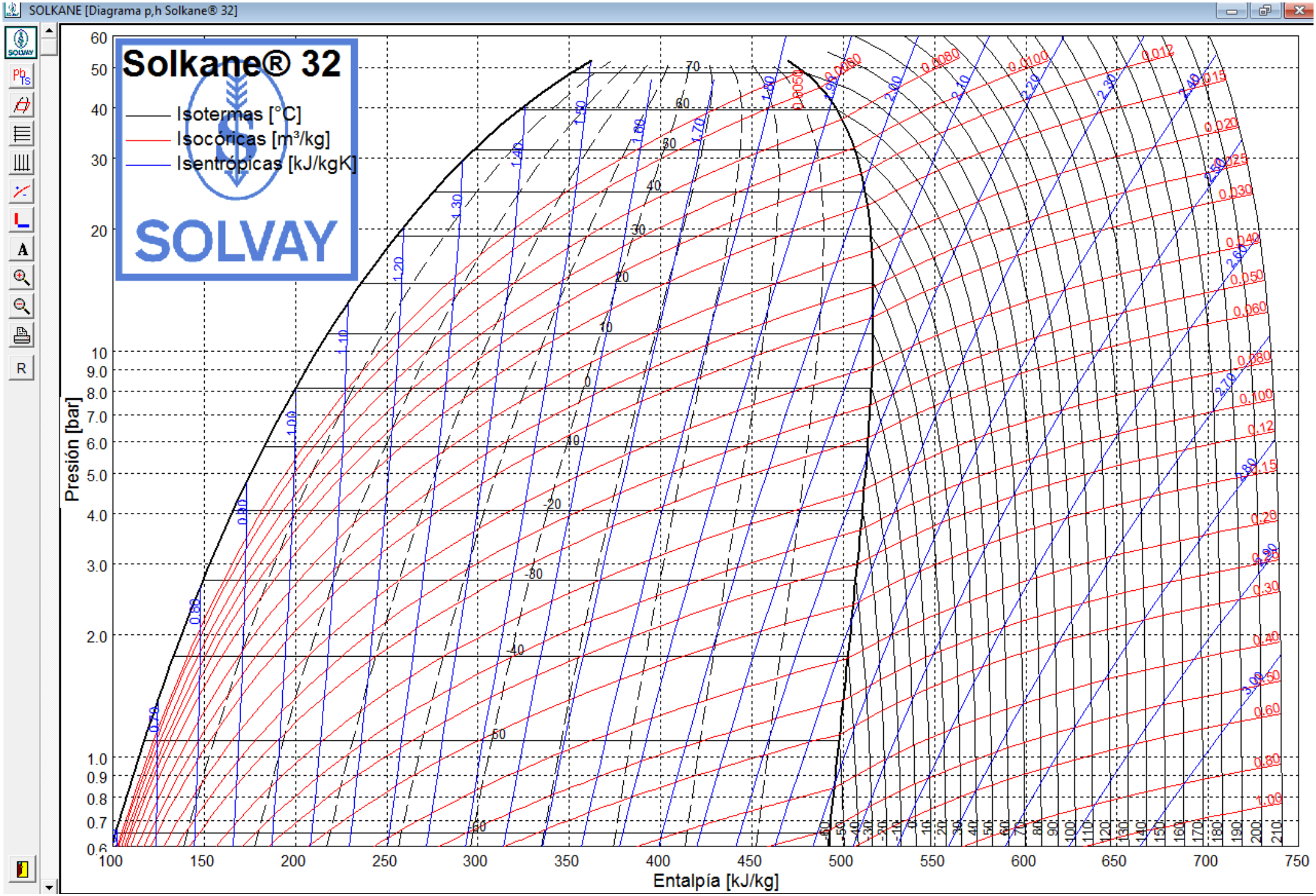
SOLKANE [Diagrama p,h Solkane® 32]
Solkane® 32
Isotermas [°C]
Isocóricas [m³/kg]
Isentrópicas [kJ/kgK]
SOLVAY
Presión [bar]
Entalpía [kJ/kg]

1_3 Ejercicio 1.2-3

En el siguiente diagrama está marcado un ciclo frigorífico.

El caudal de masa es de $150\frac{kg}{h}$.

Indica

Sobrecalentamiento

Subenfriamiento

Presiones p_E y p_C

Temperaturas υ_E y υ_C

Calor absorbido en el evaporador Q_E

Potencia frigorífica $\dot{Q}_E$

Calor cedido en el condensador Q_C

Trabajo aportado por el compresor W_C

Portencia del compresor $P_{compresor}$

Porcentaje de refrigerante líquido tras la expansión

EER del ciclo y máximo.

Velocidad del gas refrigerante en la tubería de descarga de 20 mm de diámetro interior.

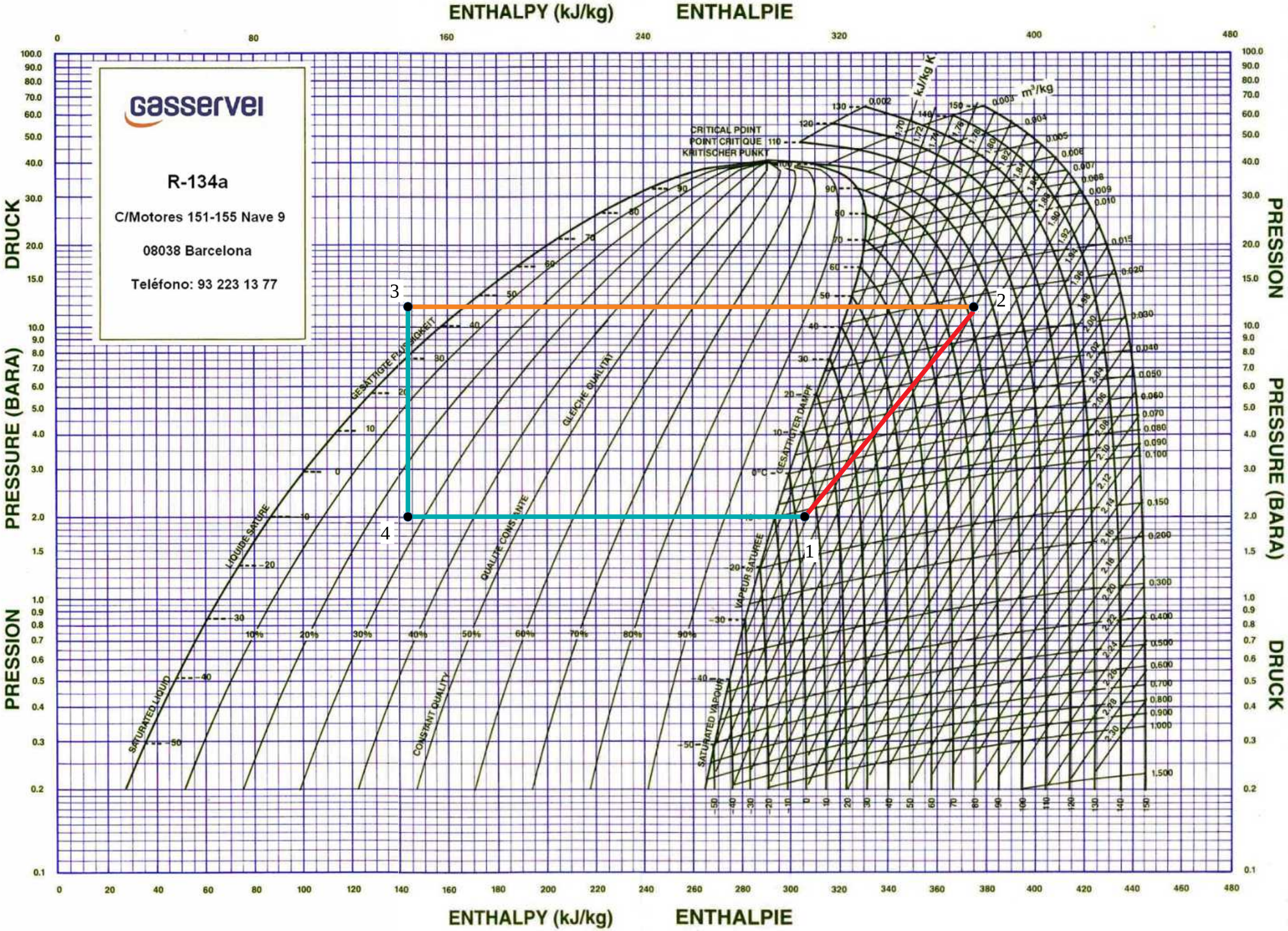
ENTHALPY (kJ/kg) ENTHALPIE
DRUCK
PRESSION
PRESSURE (BARA)
PRESSION
PRESSURE (BARA)
DRUCK
ENTHALPY (kJ/kg) ENTHALPIE
gasservei
R-134a
C/Motores 151-155 Nave 9
08038 Barcelona
Teléfono: 93 223 13 77
CRITICAL POINT
POINT CRITIQUE
KRITISCHER PUNKT
kJ/kg K
m³/kg
GESATTIGTE FLÜSSIGKEIT
LIQUIDE SATURE
SATURATED LIQUID
GLEICHE QUALITÄT
QUALITE CONSTANTE
CONSTANT QUALITY
GESATTIGTER DAMPF
VAPEUR SATURÉE
SATURATED VAPOUR
1
2
3
4

1_3 Ejercicio 1.2-4

3p

Representa en el diagrama p-h el procès frigorífic amb les següents dades:

Refrigerant R-134a

Temperatura d'evaporació -3ºC

Temperatura de condensació 45 ºC

Sobreescalfament 15 K

Subrefredament 10 K

$P_{comp} = 5\,kW$

Compressió amb entropia constant.

Calcula:

El cabal de masa del refrigerant $\dot{m}$ en $\frac{kg}{h}$

La potència frigorífica $\dot{Q}_E$

La potència del condensador $\dot{Q}_C$

L'EER del cicle i l'EER màxim

La relació de compressió R_C

Quina pressió indicaria el manòmetre de baixa (blau)?

1_3 Ejercicio 1.2-5

Representa en el diagrama p-h el procès frigorífic amb les següents dades:

Refrigerant R410a

Temperatura d'evaporació -15ºC

Temperatura de condensació 50 ºC

Sobreescalfament 15 K

Subrefredament 10 K

$P_{comp} = 5\,kW$

Compressió amb entropia constant.

Calcula:

El cabal de masa del refrigerant $\dot{m}$ en $\frac{kg}{h}$

La potència frigorífica $\dot{Q}_E$

La potència del condensador $\dot{Q}_C$

L'EER del cicle i l'EER màxim

La relació de compressió R_C

Quina pressió indicaria el manòmetre de baixa (blau)?

1.3 Influencia del sobrecalentamiento y subenfriamiento en la eficiencia y el compresor

Un intercambiador de calor entre el refrigerante líquido antes de llegar a la vávula de expansión y el gas procedente del evaporador, permite aumentar el subenfriamiento del líquido y el sobrecalentamiento del gas.

Al aumentar el subenfriamiento del refrigerante líquido antes de llegar a la válvula de expansión, aumenta la proporción de refrigerante líquido después de la expansión. Este aumento de líquido en el evaporador permite absorber más calor, es decir, aumentar Q_E, sin influir en el trabajo del compresor W_C. Por tanto, la eficiencia de la instalación aumenta.

El sobrecaletamiento incide de forma negativa sobre la eficiencia de la instalación, ya que a mayor temperatura del gas, mayor es su volumen específico y menor su densidad. A velocidad de rotación constante, el caudal volumétrico del compresor es fijo. Esto significa que a menor densidad y caudal volumétrico fijo, menor es el caudal de masa del refrigerante y por tanto, menor el calor que transporta el circuito frigorífico.

Además, a mayor temperatura del gas aspirado, mayor es la temperatura de descarga. Una temperatura de descarga excesivamente alta causa la descomposición del refrigerante, que se queme el aceite, se produzcan ácidos y se deposite cobre en los cilindros (cobreado).

Una de las razones para aislar térmicamente la tubería de aspiración entre el evaporador y el compresor, es reducir al mínimo la absorción de calor fuera de la cámara frigorífica y limitar el sobrecalentamiento del gas refrigerante.

Sin embargo, sobrecalentar el refrigerante tiene ciertas ventajas, por ejemplo reduce el riesgo de que al compresor le llegue refrigerante líquido, y se produzca una avería por golpe de líquido en el compresor.

http://bohnmexico.blogspot.com/2017/05/cobrizado-en-el-interior-de-los.html

https://www.dk-kaelteanlagen.de/produkte/dk-sauggas-waermetauscher/

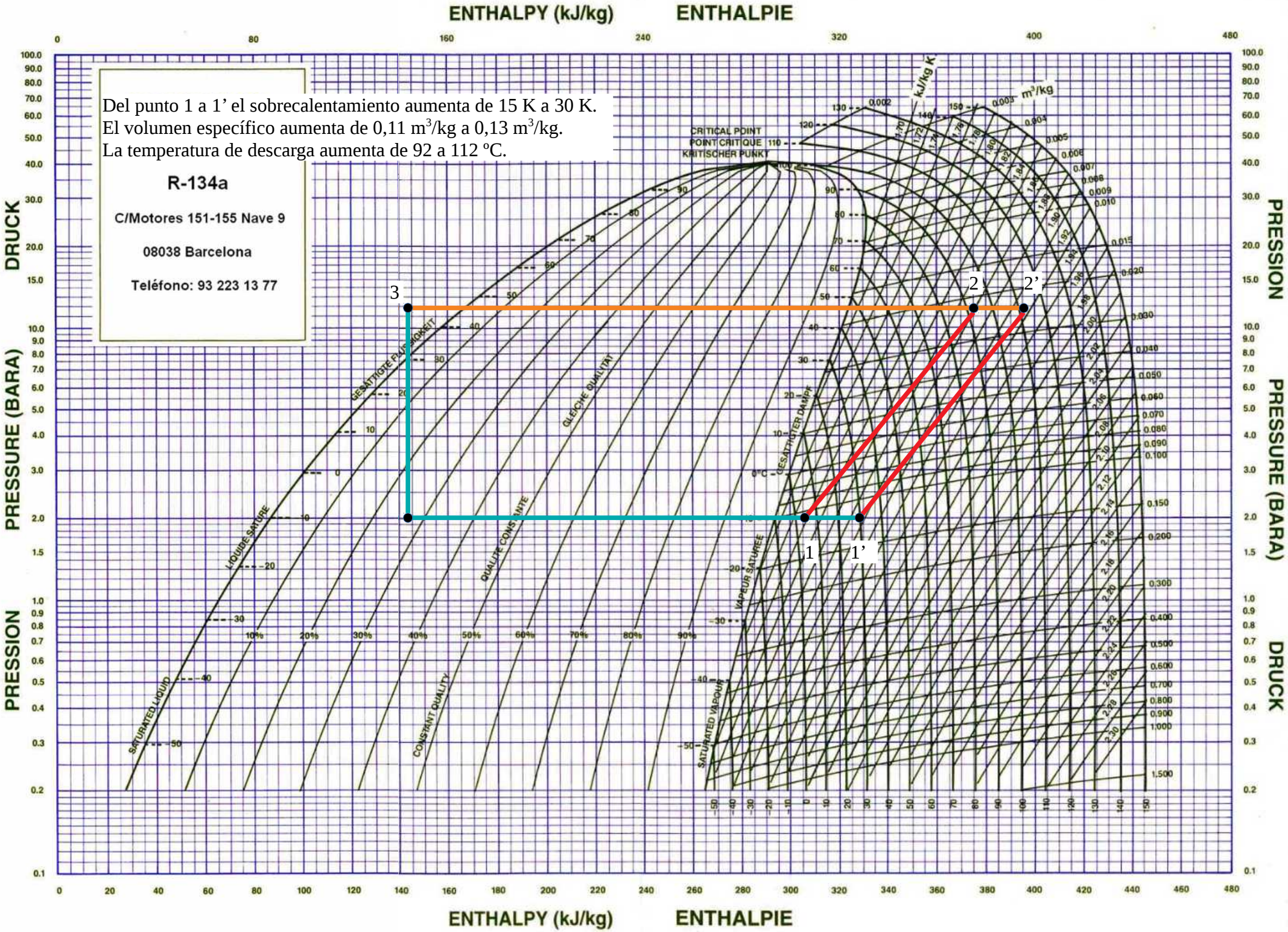

Del punto 1 a 1' el sobrecalentamiento aumenta de 15 K a 30 K.
El volumen específico aumenta de 0,11 m^3/kg a 0,13 m^3/kg.
La temperatura de descarga aumenta de 92 a 112 ºC.

1_3 Ejercicio 1.3-1

Explica como influyen el subenfriamiento y el sobrecalentamiento en la eficiencia del ciclo.

1.4 Puntos de medición de temperatura y presión

En una instalación frigorífica las mediciones en los siguientes puntos son de especial importancia:

a) Presión de evaporación

Se mide en una toma de la tubería de aspiración.

De la presión de evaporación se deduce la temperatura de evaporación.

b) Presión de condensación

Se mide en una toma de la tubería de descarga del compresor.

De la presión de condensación se deduce la temperatura de condensación.

c) Temperatura del refrigerante a la entrada de la expansión

Se mide justo antes de la válvula de expansión.

d) **Temperatura del refrigerante a la salida del recinto refrigerado (t_o).**

Se mide en la tubería de aspiración en el lugar en donde sale del recinto refrigerado.

Indica el sobrecalentamiento útil del refrigerante.

e) **Temperatura del refrigerante en la toma de aspiración del compresor(t_{oh}).**

Se mide en la tubería de aspiración en la toma de aspiración del compresor.

Indica el sobrecalentamiento total del refrigerante.

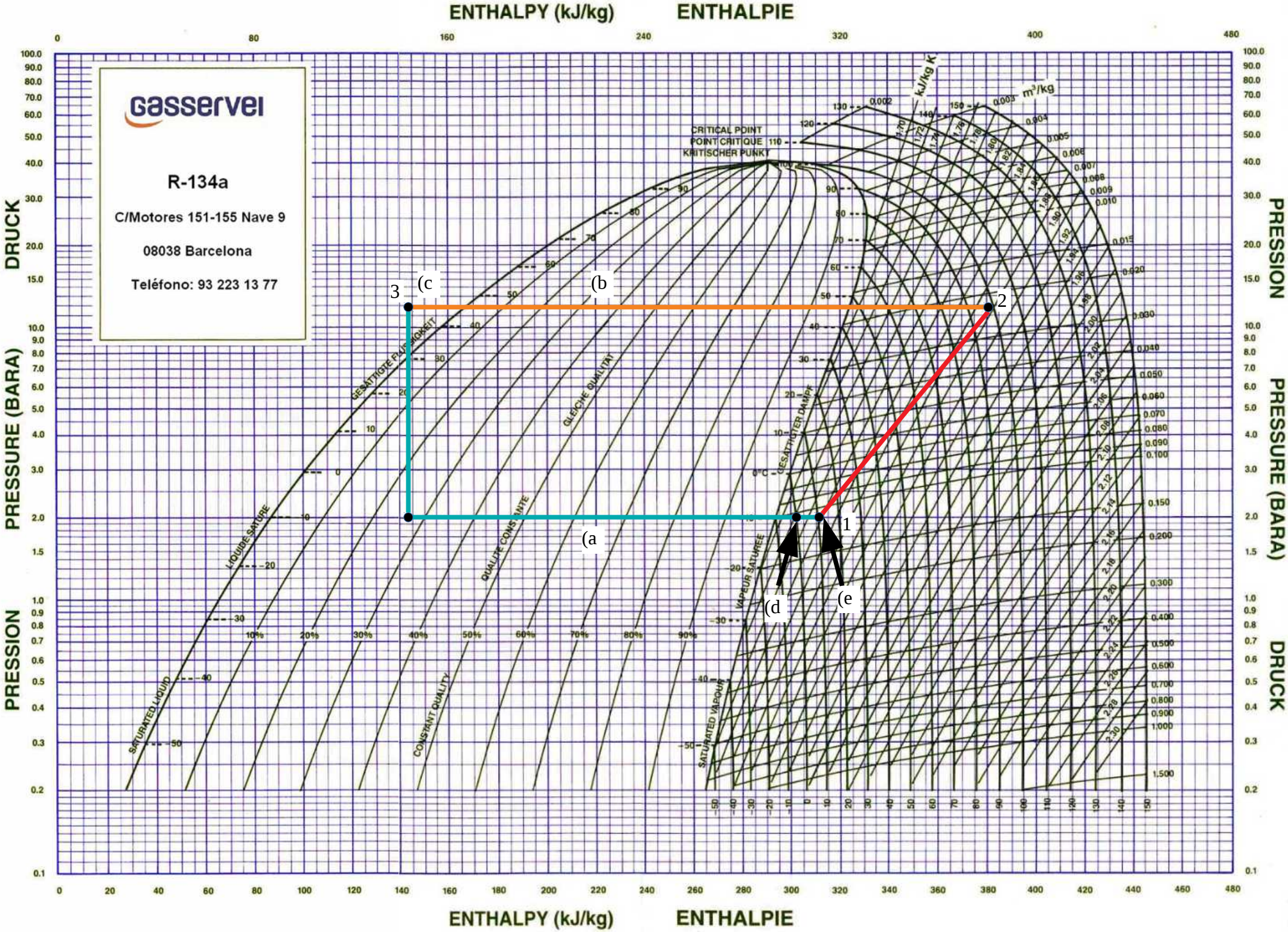
ENTHALPY (kJ/kg) ENTHALPIE
DRUCK
PRESSION
PRESSURE (BARA)
PRESSION
DRUCK
PRESSURE (BARA)
gasservei
R-134a
C/Motores 151-155 Nave 9
08038 Barcelona
Teléfono: 93 223 13 77
CRITICAL POINT
POINT CRITIQUE
KRITISCHER PUNKT
kJ/kg K
m³/kg
GESATTIGTE FLÜSSIGKEIT
LIQUIDE SATURE
SATURATED LIQUID
GLEICHE QUALITÄT
QUALITE CONSTANTE
CONSTANT QUALITY
GESATTIGTER DAMPF
VAPEUR SATURÉE
SATURATED VAPOUR
1
2
3
(a
(b
(c
(d
(e
ENTHALPY (kJ/kg) ENTHALPIE

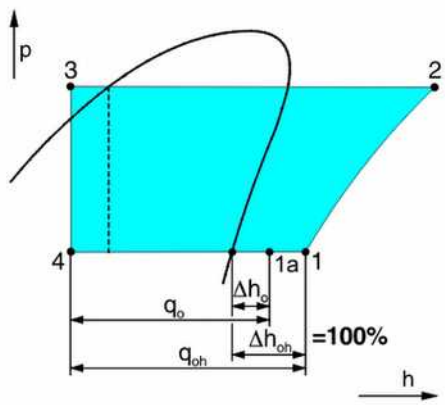

En el caso standard (100%), el recalentamiento útil (1a) en el evaporador (o intercambiador) es idéntico al recalentamiento total hasta la entrada del compresor (1), la potencia frigorífica útil en el evaporador (qo) es igual a la potencia frigorífica del compresor (qoh).

Si la transmisión de calor desde el ambiente a la línea de aspiración es conocida, puede seleccionar aquí el recalentamiento útil real (1a<1, ver Fig.), la potencia frigorífica en el evaporador (qo) y la del compresor (qoh) serán diferentes.

https://www.bitzer.de/websoftware/Calculate.aspx?cid=1666546491573&mod=HHK

1.5 Símbolos según UNE EN 1861

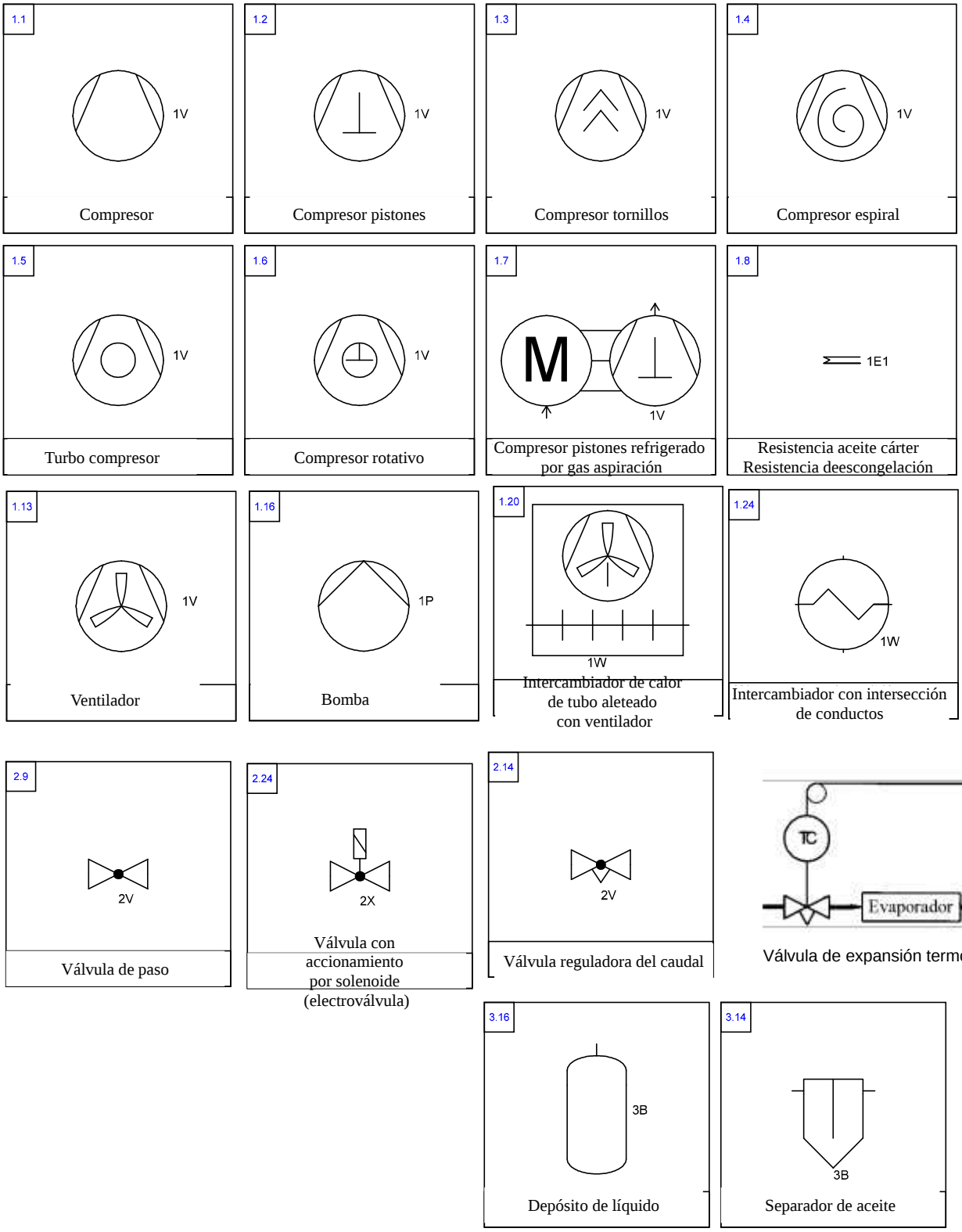

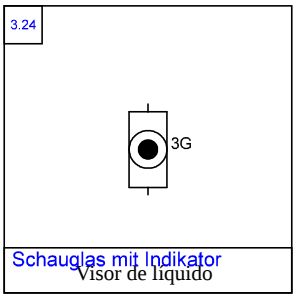
3.24
3G
Schauglas mit Indikator
Visor de líquido

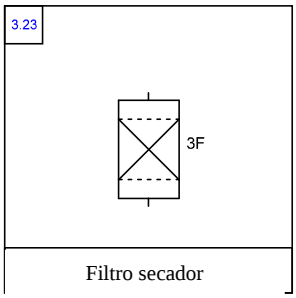
3.23
3F
Filtro secador