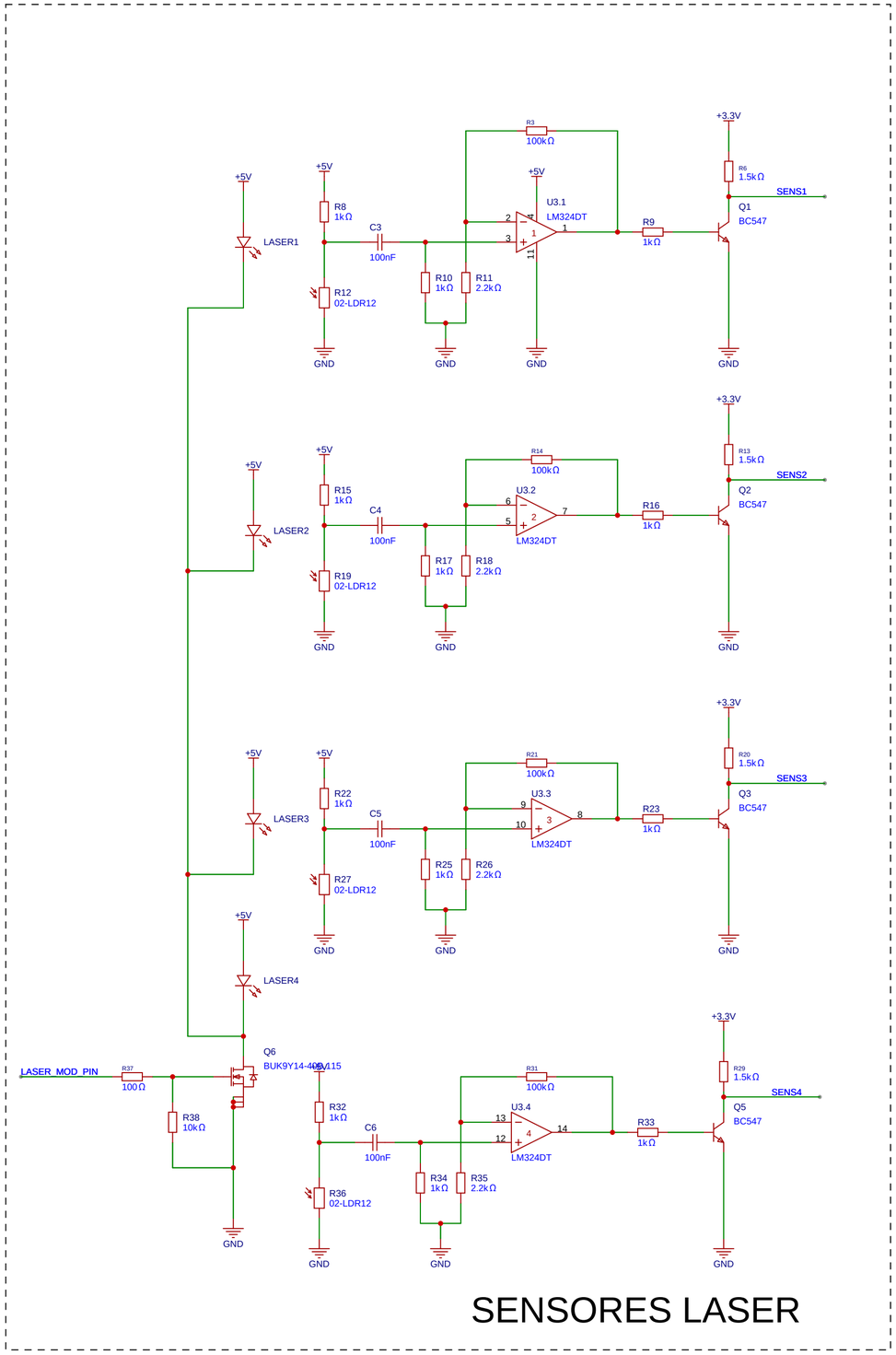


SENSORES LASER

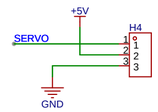


SERVO MOTOR

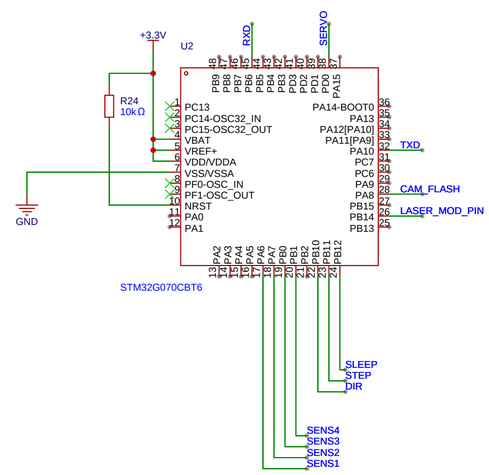


MICROCONTROLADOR

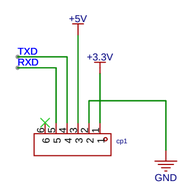


COMUNICAÇÃO UART <> USB

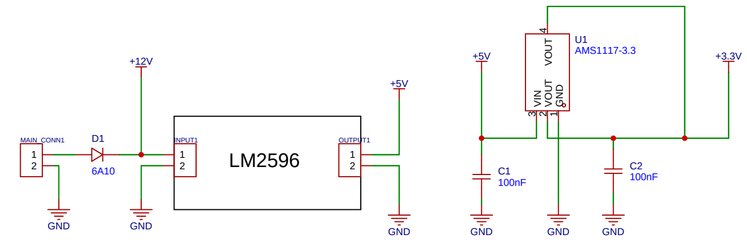


ALIMENTAÇÃO (LM2596S)

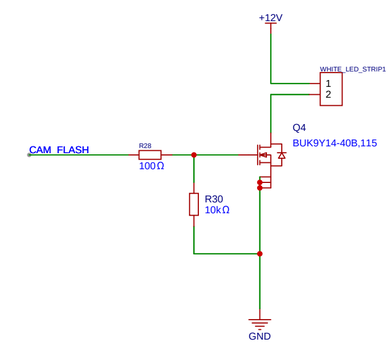


LUMINÁRIA LED

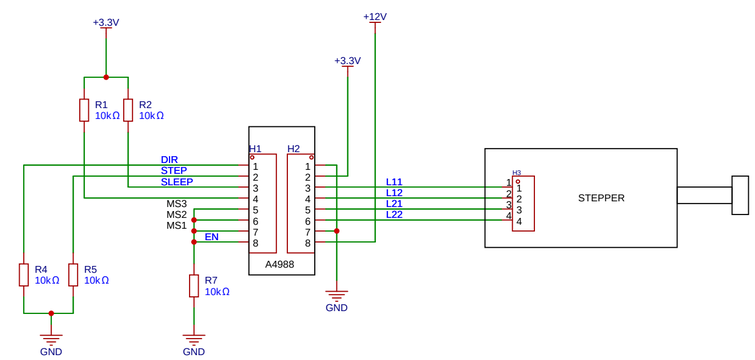


MOTOR DE PASSO (a4988)

| | | | |
|---|---|---|---|
| Schematic | Schematic1 | Update Date | 2026-02-24 |
| | | Create Date | 2026-02-12 |
| Page | P1 | Part Number | |
| Drawn | Projeto_Final_SOE | | |
| Reviewed | | | |
| | VER | SIZE | PAGE 1 OF 1 |
| EasyEDA | V1.0 | A2 | EasyEDA.com |