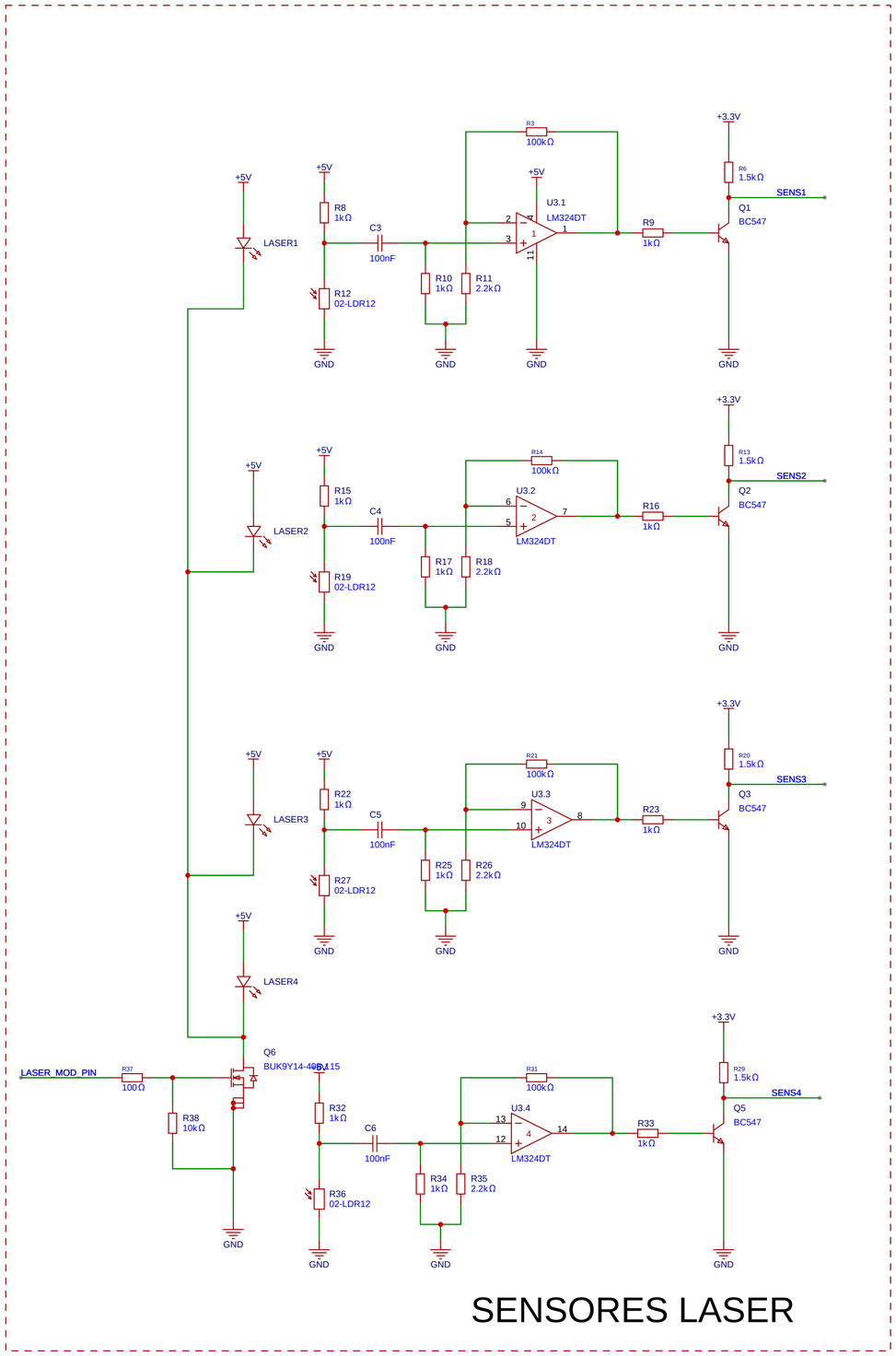

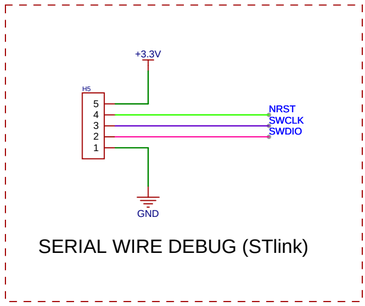

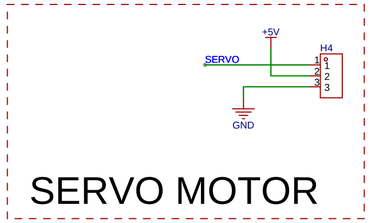

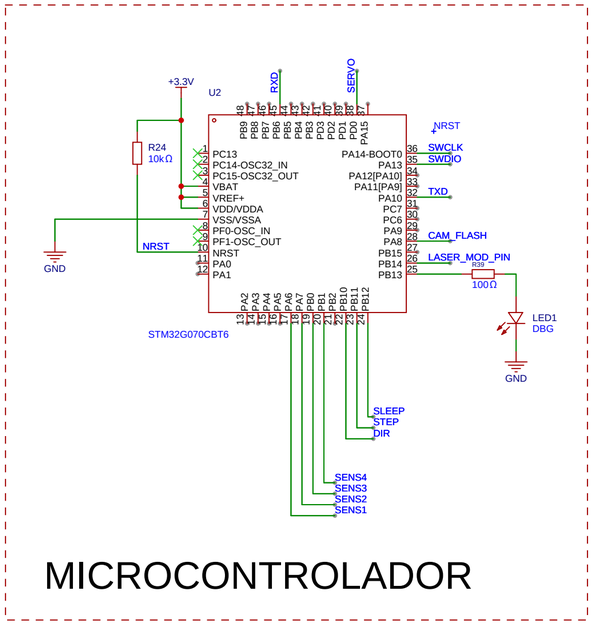

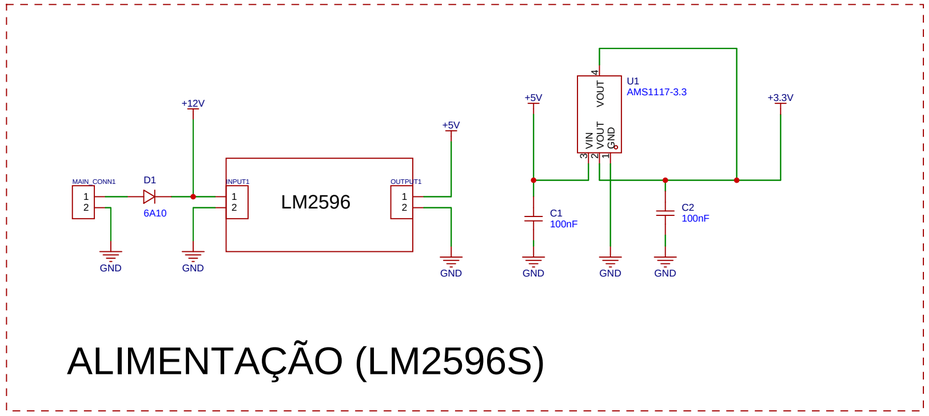

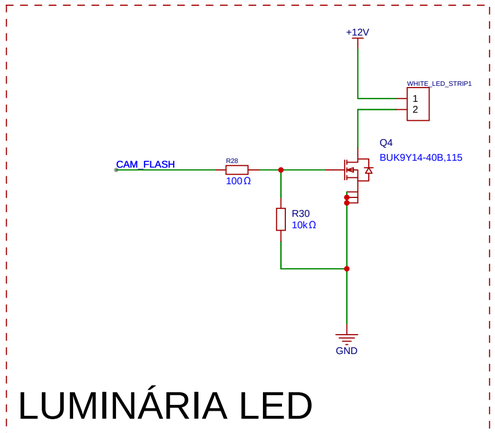

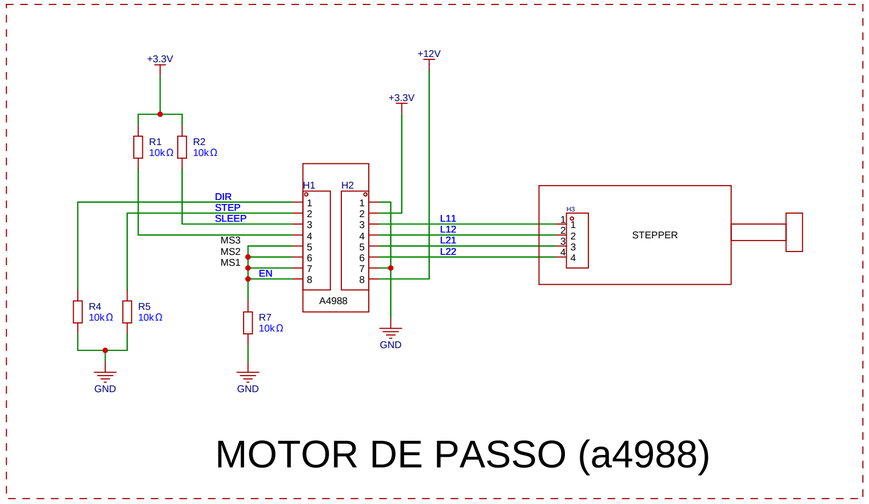

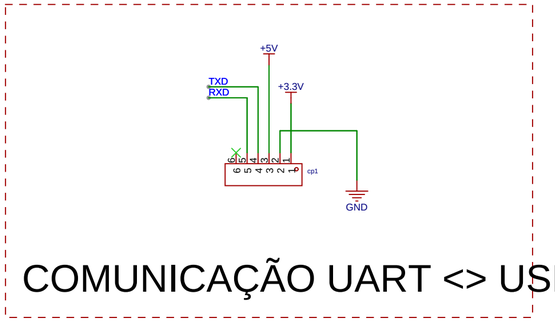

Esquemático	UNB_TF_SOE_SCH	Universidade de Brasília - UnB	
		Semestre	2026.1
Disciplina	Sistemas Operacionais Embarcados - SOE	Professor:	DIOGO CAETANO
Página:	1/1	Projeto_Final_SOE	
Desenhado por:	Paulo Caleb		
Revisado por:	Felipe de Castro		
UnB	VERSÃO	FOLHA	PAGE 1 OF 1
	V1.0	A2	DATA: 02/04/2026