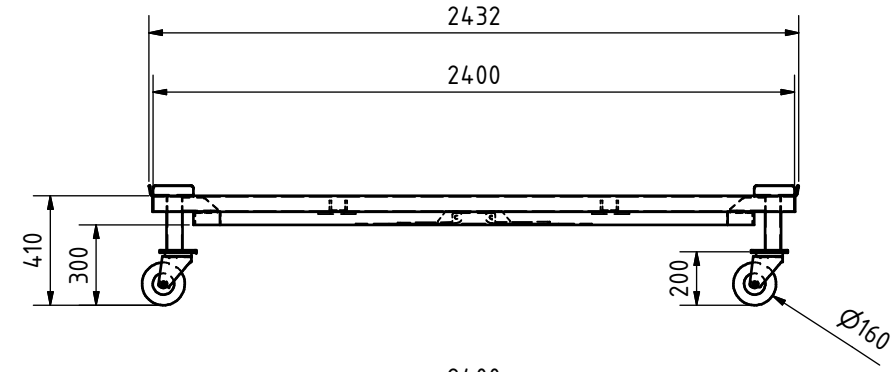

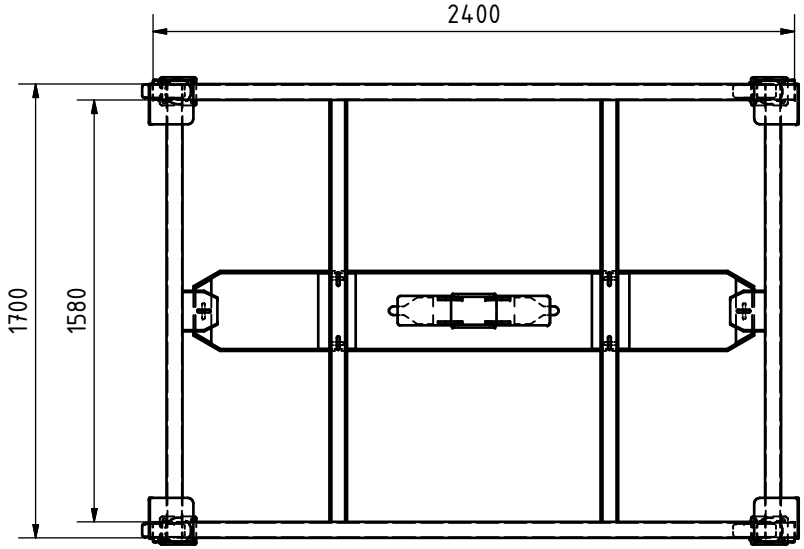

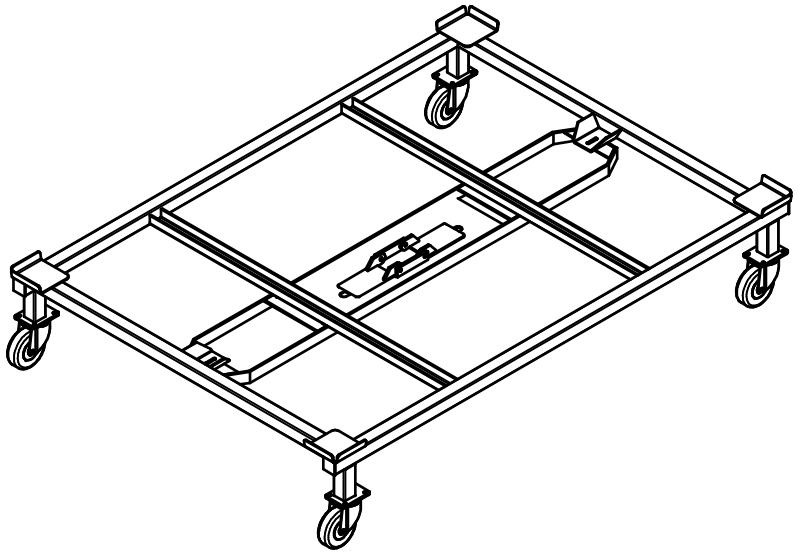

kolieska TENTE 160
otočné, bez brzdy s prírubou
výška kolieska s prírubou 200mm

	Datum	Jméno	
Nakreslen	25. 10. 2020	Branislav Ondrejka	vozík palety A901/P21
Kontrola			
Norma			
			PQF-H02-01
			1
			A3

Stav	Změny	Datum	Jméno