APEX STRATEGIES

Приведем вашу организацию в соответствие требованиям Росздравнадзора

📞 88005553535

Коммерческое предложение № 456

Для Кон Чен Ый

Срок действия предложения: 14 календарных дней

Если у Вас возникнут дополнительные вопросы, свяжитесь с нами любым удобным для Вас способом.

Индивидуальный Предприниматель		**Педченко Д. А.**
должность	подпись	расшифровка подписи

СИ	Артикул	Наименование оснащения
Оборудование	**10610**	Опрессовщик (Пресс гидравлический)
	10611	Заправочная станция для фреона
	10612	Мойка высокого давления
	10613	Анализатор утечки фреона
СИ	**10201**	Динамометр
	10301	Измеритель освещенности
	10506	Измеритель мощности лазерного излучения
	10508	Радиометр ультрафиолетового излучения
	10601	Секундомер
	10603	Тахометр
	10604	Термометр максимальный
	10608	Термометр для спецкамер низкоградусный
	10609	Генератор газовых смесей паров этанола в воздухе
	20202	Анализатор электрохирургических устройств
	20701	Мера длин акустических для оценки расстояний в продольном и поперечном направлении относительно оси ультразвукового пучка
	21101	Дозиметр для контроля характеристик рентгеновских аппаратов для измерения анодного напряжения, времени экспозиции, слоя половинного ослабления, дозы рентгеновского излучения
	21207	Дозиметр рентгеновского и гамма-излучения для измерения анодного напряжения, времени экспозиции, слоя половинного ослабления, дозы рентгеновского излучения
	30204	Измеритель мощности ультразвукового излучения

В прайсе, который предоставила Спора
800 ₽
4 500 ₽
800 ₽
850 ₽
4 500 ₽
2 000 ₽
20 000 ₽
4 500 ₽
1 300 ₽
2 700 ₽
700 ₽
900 ₽
40 000 ₽
90 000 ₽
230 000 ₽
70 000 ₽
70 000 ₽
110 000 ₽
653 550 ₽

Цена со скидкой 500 000₽

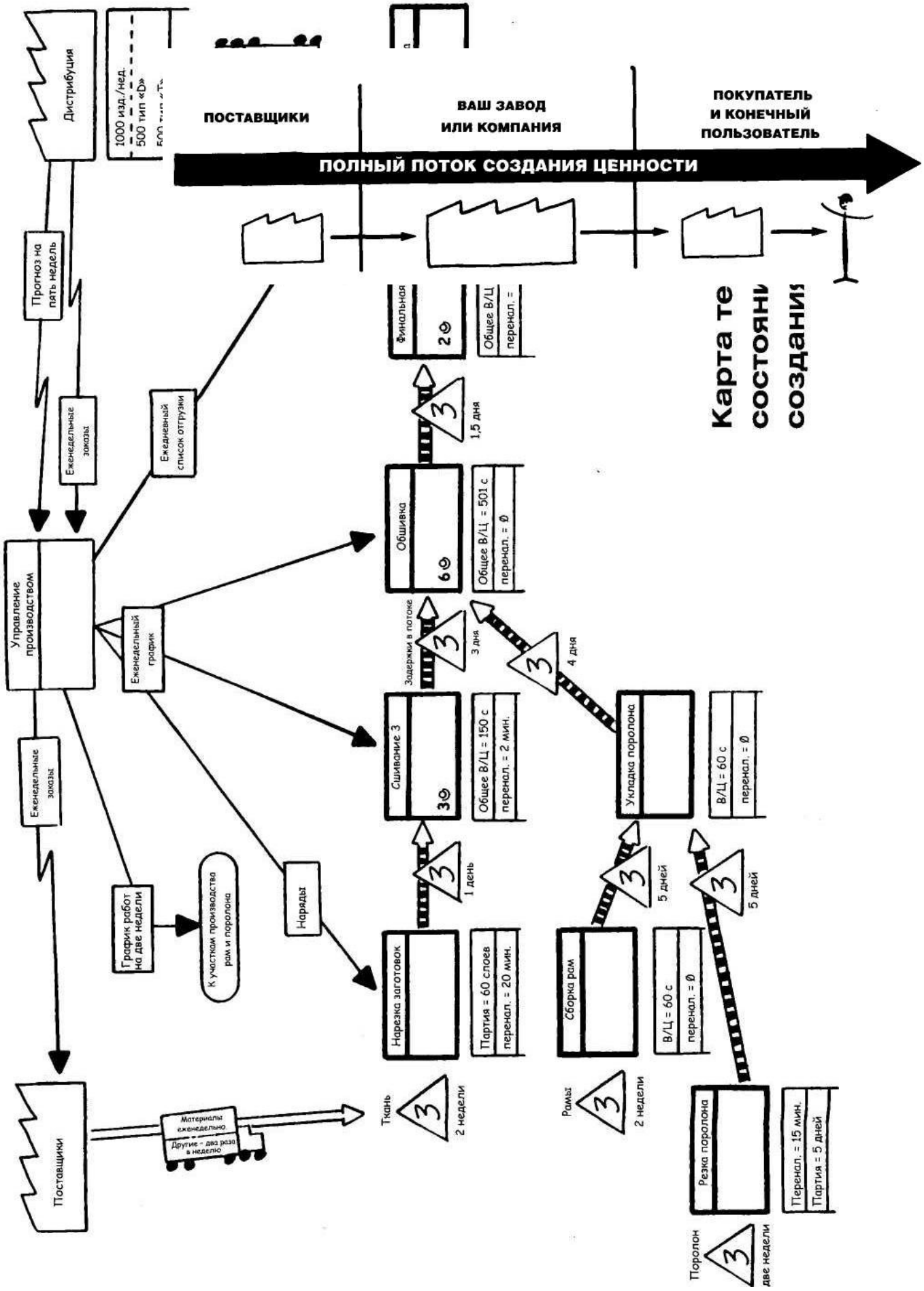
Дистрибуция
1000 изд./нед.
500 тип «Б»
ПОСТАВЩИКИ
ВАШ ЗАВОД
ИЛИ КОМПАНИЯ
ПОКУПАТЕЛЬ
И КОНЕЧНЫЙ
ПОЛЬЗОВАТЕЛЬ
ПОЛНЫЙ ПОТОК СОЗДАНИЯ ЦЕННОСТИ
Карта те
состояни
создания
Прогноз на пять недель
Ежедневный список отгрузки
Ежедневные заказы
Управление производством
Ежедневный график
Ежедневные заказы
График работ на две недели
К участкам производства рам и поролона
Наряды
Поставщики
Материалы еженедельно
Другие - два раза в неделю
Ткань
2 недели
Рамы
2 недели
Поролон
две недели
Нарезка заготовок
Партия = 60 слоев
перенал. = 20 мин.
1 день
Сшивание 3
Общее В/Ц = 150 с
перенал. = 2 мин.
Задержки в потоке
3 дня
Обшивка
Общее В/Ц = 501 с
перенал. = Ø
1,5 дня
Финальная
Общее В/Ц
перенал. =
Сборка рам
В/Ц = 60 с
перенал. = Ø
5 дней
Укладка поролона
В/Ц = 60 с
перенал. = Ø
4 дня
5 дней
Резка поролона
Перенал. = 15 мин.
Партия = 5 дней
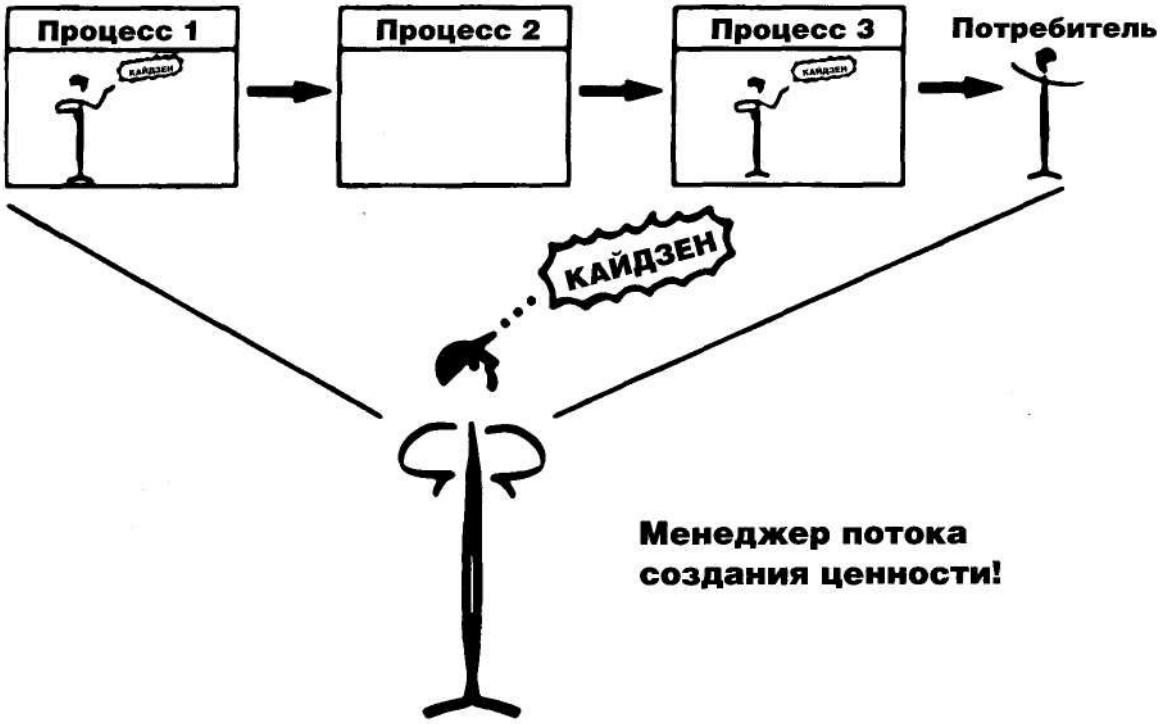
Кто несет ответственность за поток создания ценности?