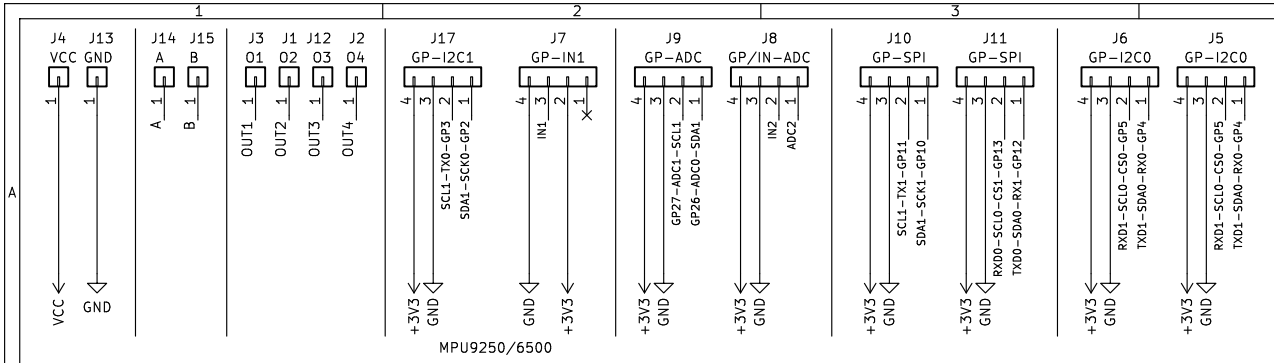

POWER IMPUT 3V3 3A

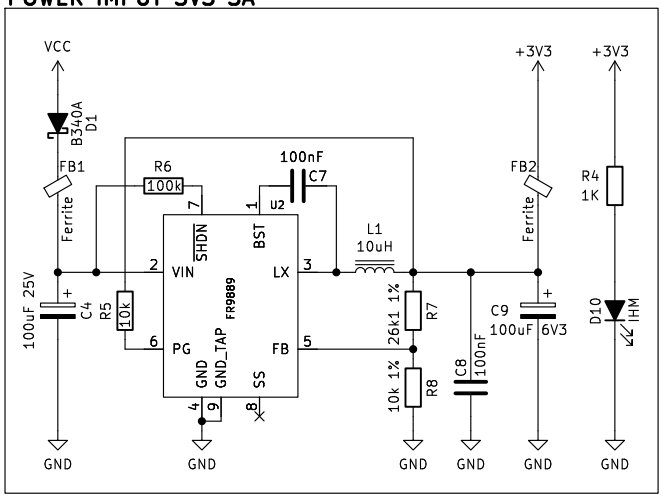

OUTPUT DRIVER

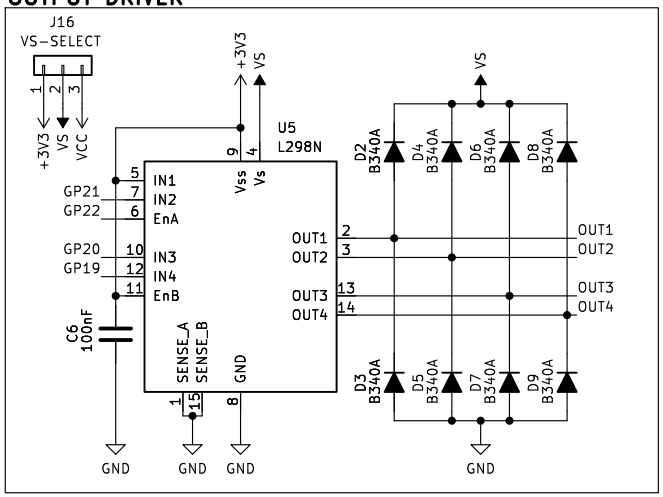

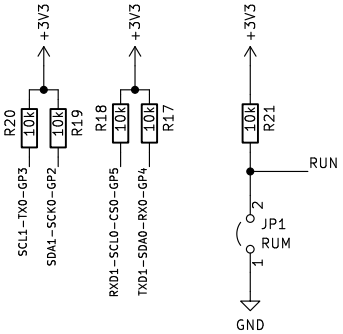

CONTROLLER

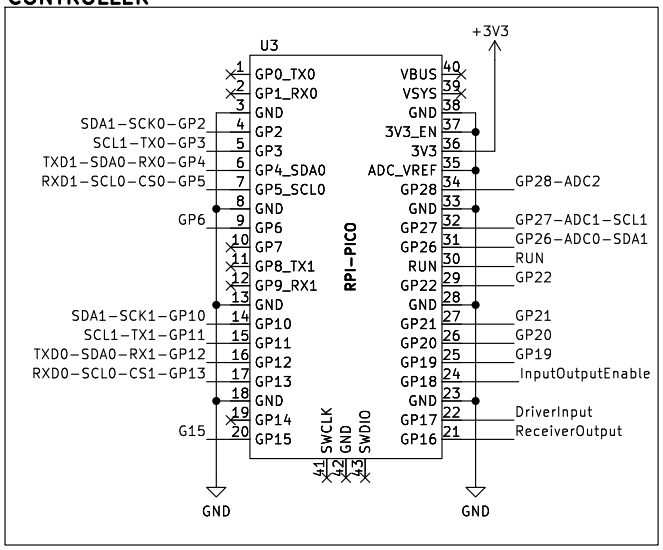

INPUT DRIVER

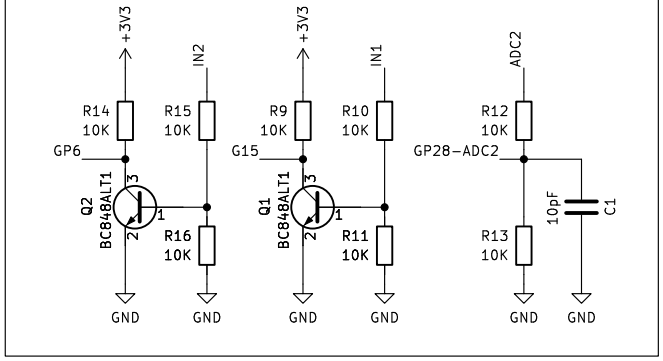

M2M – RS485

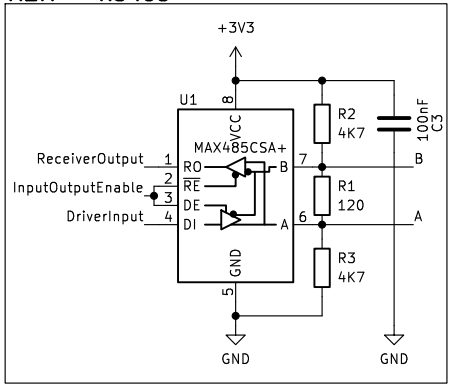

https://github.com/pedro-ibs

Pedro Igor B. S. – @pedro_ibs

Sheet: /

File: PECDR.kicad_sch

Title: Plataforma Eletrônica Para Controle Distribuído Em Rede

Size: A4	Date: 2023-10-30	**Rev: 0.01**
KiCad E.D.A. kicad 7.0.8		Id: 1/1