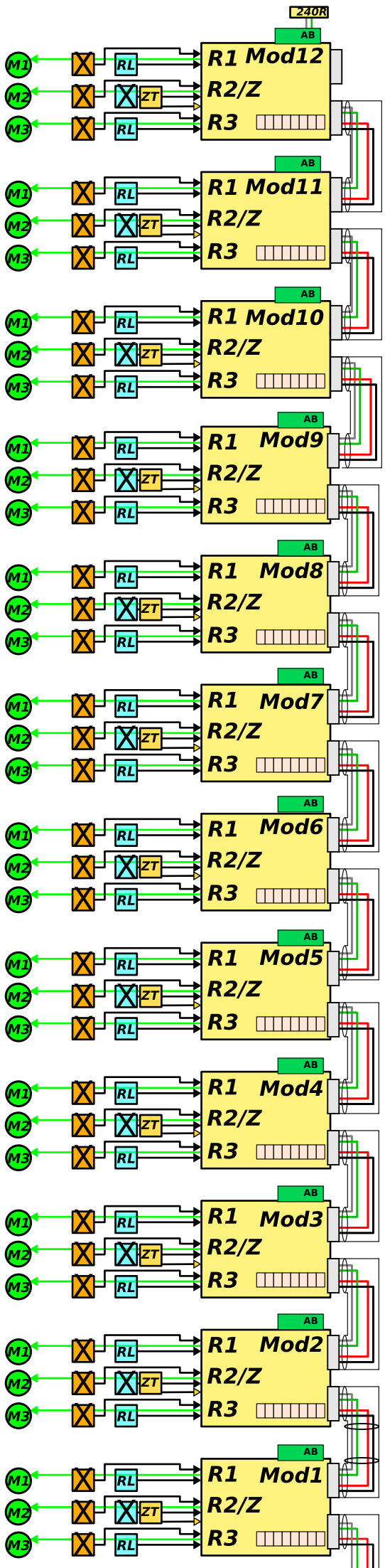

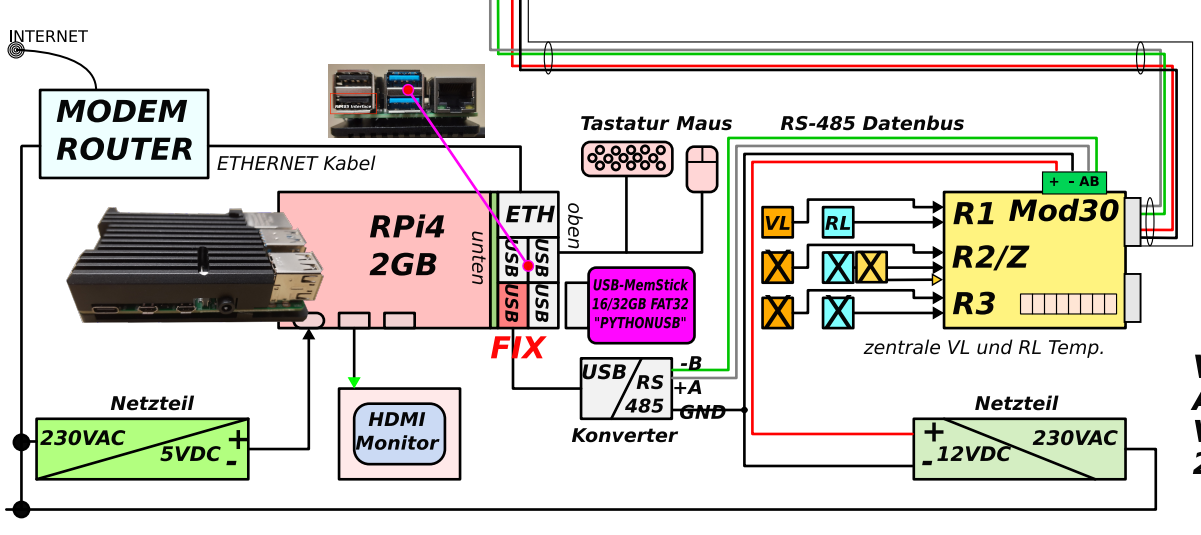

240R Abschluss Widerstand

M1 Ventil Motor

VL Temperatur Sensoren: Vorlauf

RL Rücklauf

ZT Zimmer Temp.

Stecker: RJ45 (*)

RJ10 4P4

Steckklemme 2pol

+ - AB Steckklemme 4pol

nicht angeschlossen

(*) KEIN ETHERNET !

Die RJ45 Buchsen und die Steckklemme 4pol sind im Modul durchverbunden.

Cat5e - Cat6
Netzwerk
Kabel
geschirmt
mit RJ45 Steckern
(z.B. Jumper cable)

Regler Modul mit
3 Rücklauf Rglern
R1/2/3 wobei
R2 als Rücklauf oder
als Zimmtertemperatur
Regler verwendet werden
kann

Sonderfunktion:
32: R2 aktiv
64: R3 aktiv
128:R2 Zimmert.

Adress Brücken

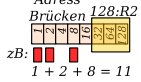

zB:

1 + 2 + 8 = 11

Verdrahtungsplan
AKA11
Version 5.0
2020-11-0---9, pl

Fa. Doblinger GmbH
München