KYMCO
MOTOCICLETAS

agility 125cc

auteco 72 años
PROGRESANDO CONTIGO

CATÁLOGO DE PARTES

PREFACIO

Es nuestro placer presentarles a ustedes el Catálogo de Partes.

Este Catálogo ha sido especialmente diseñado para ayudarle en la selección de las partes correctas con el fin de mantener el vehículo en las mejores condiciones.

Los repuestos originales están sujetos a un exigente estándar de control de calidad, por lo tanto es necesario que usted sólo use repuestos originales.

En nuestro constante esfuerzo para mejorar la eficiencia y desempeño de su vehículo, las especificaciones, diagramas y número de partes pueden cambiar sin previo aviso. Consecuentemente las descripciones de los repuestos en este Catálogo pueden no ser las finales y definitivas.

Las alteraciones y modificaciones que ocurren en la impresión de este Catálogo, serán informadas a nuestra red, a través de circulares de Servicio o en nuestra página web: www.autecomobility.com accediendo al link repuestos. Es requisito que usted actualice su Catálogo y haga las correcciones necesarias, una vez reciba dichas circulares. Lo anterior le asegurará un rápido y adecuado despacho de sus partes, pues las órdenes están siendo diligenciadas con las referencias más actualizadas.

REVISADO SEPTIEMBRE 2025

N°FIGURA	DESCRIPCION	N°FIGURA	DESCRIPCION
FIGURA N°1	CILINDRO - PISTÓN - CIGÜEÑAL	**FIGURA N°31**	CALCOMANÍAS
FIGURA N°2	CARCASAS		
FIGURA N°3	CULATA		
FIGURA N°4	CUBIERTA MOTOR DERECHA		
FIGURA N°5	CARBURADOR		
FIGURA N°6	MOTOR DE ARRANQUE - BOMBA DE ACEITE		
FIGURA N°7	CLUTCH CENTRIFUGO		
FIGURA N°8	CUBIERTA VENTILADOR - MAGNETO		
FIGURA N°9	TRANSMISIÓN		
FIGURA N°10	FAROLA		
FIGURA N°11	MANUBRIO - CUBIERTAS MANUBRIO		
FIGURA N°12	VELOCÍMETRO		
FIGURA N°13	BOMBA DE FRENO		
FIGURA N°14	CUBIERTA FRONTAL		
FIGURA N°15	SUSPENSIÓN DELANTERA		
FIGURA N°16	RUEDA DELANTERA		
FIGURA N°17	RUEDA TRASERA		
FIGURA N°18	SILLÍN		
FIGURA N°19	TANQUE DE COMBUSTIBLE		
FIGURA N°20	BATERÍA		
FIGURA N°21	CUBIERTAS LATERALES - GUANTERA		
FIGURA N°22	FILTRO DE AIRE		
FIGURA N°23	MOFLE		
FIGURA N°24	GATO LATERAL - PEDAL CRANK		
FIGURA N°25	AMORTIGUADOR TRASERO		
FIGURA N°26	DIRECCIONALES		
FIGURA N°27	STOP		
FIGURA N°28	SISTEMA ELÉCTRICO		
FIGURA N°29	CHASIS		
FIGURA N°30	FILTRO DE GASES		

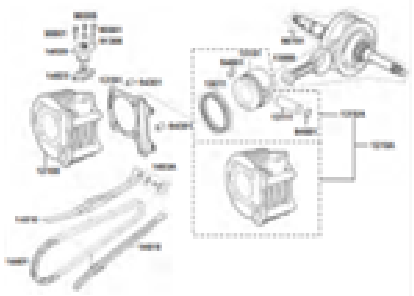	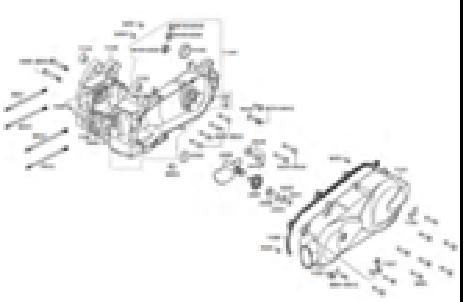	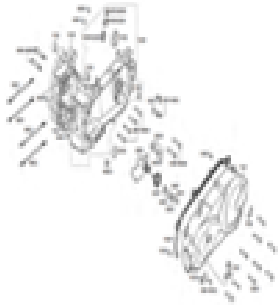	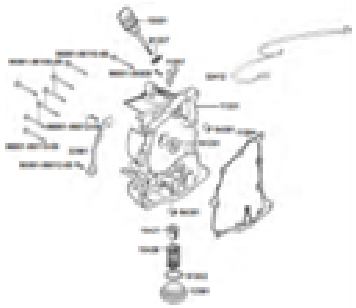
FIG. N° 1 CILINDRO - PISTÓN - CIGÜEÑAL	FIG. N° 2 CARCASAS	FIG. N° 3 CULATA	FIG. N° 4 CUBIERTA MOTOR DERECHA
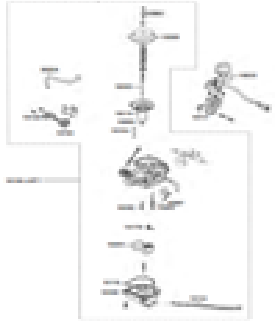	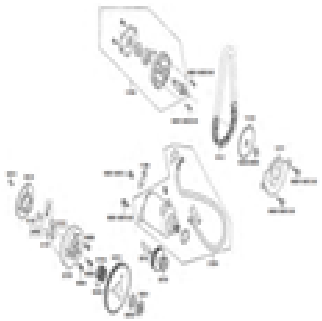	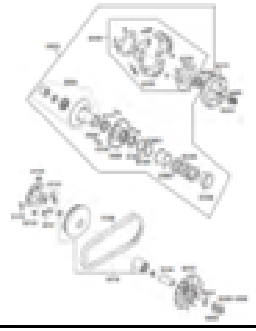	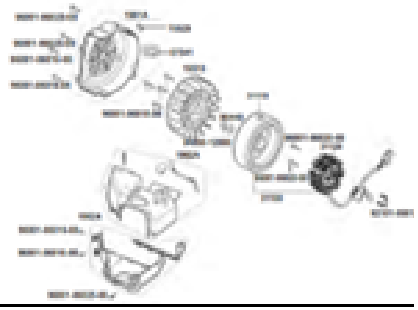
FIG. N° 5 CARBURADOR	FIG. N° 6 MOTOR DE ARRANQUE - BOMBA DE	FIG. N° 7 CLUTCH CENTRIFUGO	FIG. N° 8 CUBIERTA VENTILADOR - MAGNETO
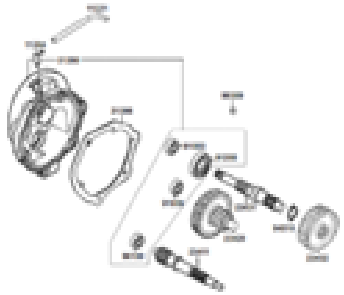			
FIG. N° 9 TRANSMISIÓN	FIG. N° 10 FAROLA	FIG. N° 11 MANUBRIO - CUBIERTAS MANUBRIO	FIG. N° 12 VELOCÍMETRO

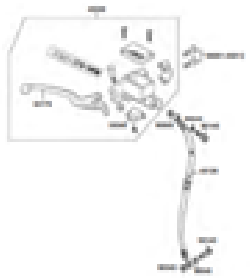		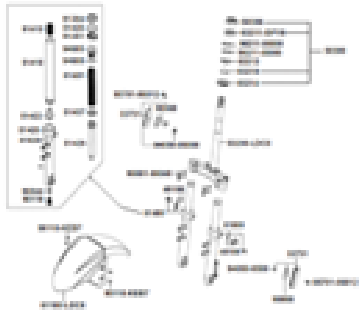	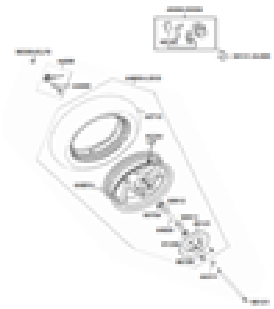
FIG. N° 13 BOMBA DE FRENO	FIG. N° 14 CUBIERTA FRONTAL	FIG. N° 15 SUSPENSIÓN DELANTERA	FIG. N° 16 RUEDA DELANTERA
	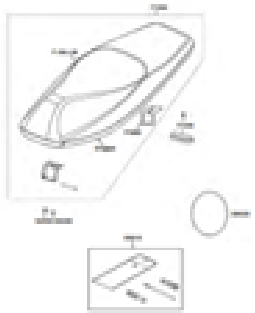		
FIG. N° 17 RUEDA TRASERA	FIG. N° 18 SILLÍN	FIG. N° 19 TANQUE DE COMBUSTIBLE	FIG. N° 20 BATERÍA
	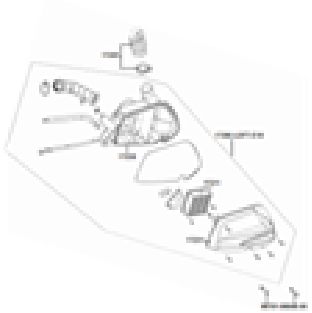	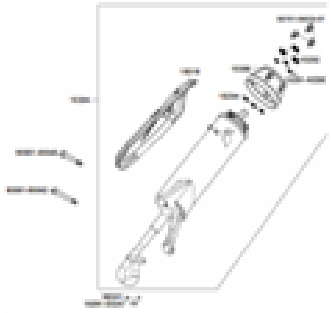	
FIG. N° 21 CUBIERTAS LATERALES – GUANTERA	FIG. N° 22 FILTRO DE AIRE	FIG. N° 23 MOFLE	FIG. N° 24 GATO LATERAL - PEDAL CRANK

	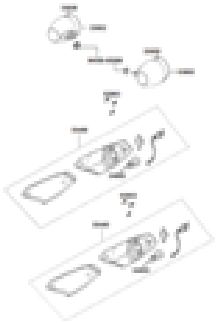		
FIG. Nº 25 AMORTIGUADOR TRASERO	FIG. Nº 26 DIRECCIONALES	FIG. Nº 27 STOP	FIG. Nº 28 SISTEMA ELÉCTRICO
	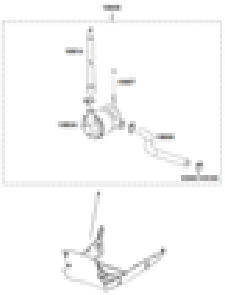		
FIG. Nº 29 CHASIS	FIG. Nº 30 FILTRO DE GASES	FIG. Nº 31 CALCOMANÍAS	

FIGURA N° 1: CILINDRO - PISTÓN - CIGÜEÑAL 1/2

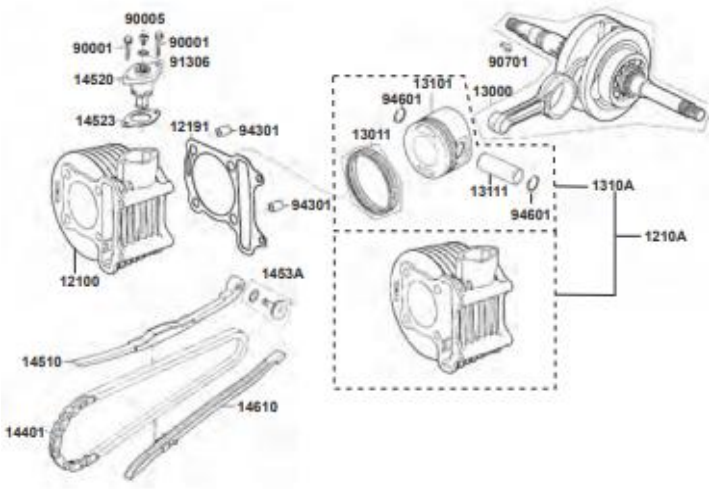

FIG	PARTE N°	DESCRIPCIÓN	CANT	SAP
12100	12100-GFY6-C00	CILINDRO (SOLO)	1	11010605
1210A	1210A-GFY6-C10	KIT CILINDRO	1	11010827
12191	12191-GFY6-C10	JUNTA CILINDRO	1	11016339
13000	13000-KUDU-900	CIGÜEÑAL	1	11016808
1310A	1310A-KUDU-C00	KIT PISTÓN STD		11019346
13011	13011-GFY6-9020-M1	ANILLOS STD	1	11017365
13012	13012-GFY6-308	ANILLOS 0.25	1	11017423
13013	13013-GFY6-308	ANILLOS 0.50	1	11017443
13014	13014-GFY6-308	ANILLOS 0.75	1	11017464
13015	13015-GFY6-308	ANILLOS 1.00	1	11017490
13101	13101-KUDU-900	PISTÓN STD	1	11019042
13102	13102-KUDU-308	PISTÓN 0.25	1	11019179
13103	13103-KUDU-308	PISTÓN 0.50	1	11019208
13104	13104-KUDU-309	PISTÓN 0.75	1	
13105	13105-KUDU-309	PISTÓN 1.00	1	
13111	13111-3D84-001	PASADOR PISTÓN	1	11019350
14401	14401-KUDU-9000	CADENILLA DISTRIBUCIÓN	1	11005203
14510	14510-KUDU-C000	GUÍA CADENILLA	1	11005273
14520	14520-GFY6-9020	TENSOR CADENILLA	1	11005282
14523	14523-GFY6-C10	JUNTA TENSOR CADENILLA	1	11005287

FIGURA N° 1: CILINDRO - PISTÓN - CIGÜEÑAL 2/2

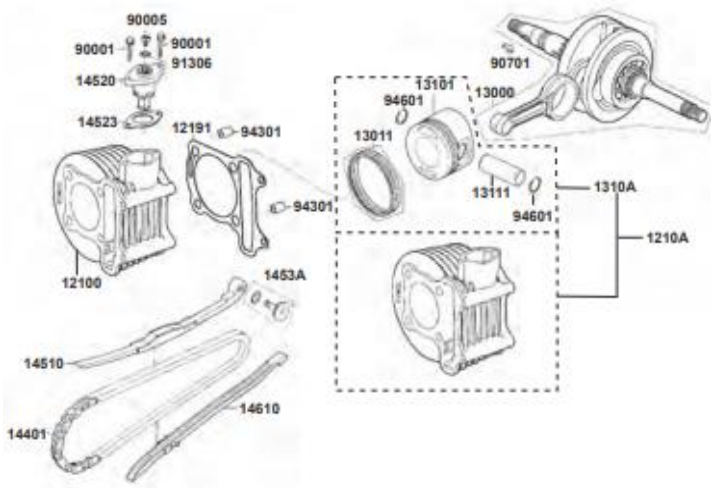

FIG	PARTE N°	DESCRIPCIÓN	CANT	SAP
1453A	1453A-GFY6-900	TORNILLO GUÍA CADENILLA	1	11005299
14610	14610-KUDU-C000	GUÍA CADENILLA	1	11005335
90001	90001-GBHB-661	TORNILLO 6X22	2	11015305
90005	90005-KAW1-901	TORNILLO 6X6	1	11015317
90701	90701-HFB6-011	CUÑA CIGÜEÑAL	1	11017994
91306	91306-1E05-691	ANILLO RETÉN	1	11018827
94301	94301-10160	PIN 10X16	2	11011843
94601	94601-15000	PIN PASADOR PISTÓN	2	11011921

FIGURA N° 2: CARCASAS 1/2

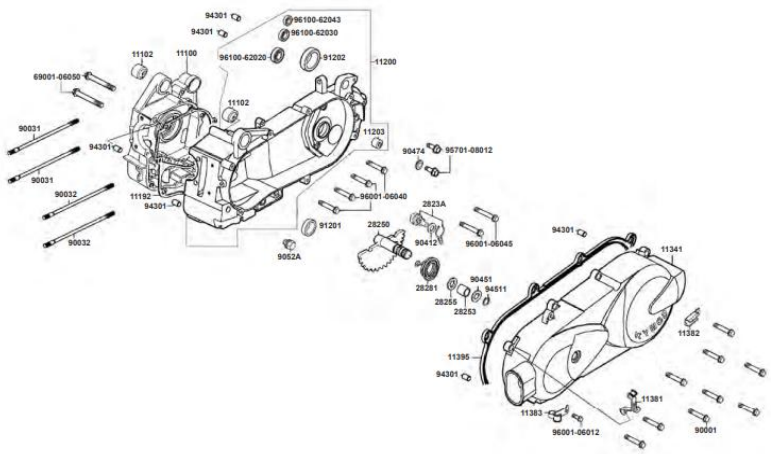

FIG	PARTE N°	DESCRIPCIÓN	CANT	SAP
11100	11100-KUDU-900	CARCASA DERECHA	1	11006100
11102	11102-1G87-0040	BUJE CARCASA	2	11006207
11192	11192-KUDU-C10	JUNTA CARCASA	1	11006251
11200	11200-KEC4-900	CARCASA IZQUIERDA	1	11006279
11203	11203-GGC7-3010	BUJE CARCASA	1	11006354
11341	11341-KEC4-900-N8A	CUBIERTA CARCASA	1	11006814
11341	11341-KEC4-900-NEA	TAPA CARCASA	1	11006819
11381	11381-KUDU-900	ABRAZADERA CABLE ACELERADOR	1	11007005
11382	11382-KUDU-9000	ABRAZADERA CABLE FRENO	1	11007016
11383	11383-KUDU-900	ABRAZADERA TUBO DRENAJE	1	11007024
11395	11395-KKD7-C10	JUNTA TAPA CARCASA	1	11007116
2823A	2823A-GKAK-900	PIÑÓN CRANK	1	11021370
28250	28250-KNBN-901	EJE CRANK	1	11021373
28253	28253-GBN2-6020	BUJE EJE CRANK	1	11021384
28255	28255-GFS6-001	ARANDELA BUJE EJE CRANK	1	11021388
28281	28281-GBN2-6030	RESORTE CRANK	1	11021395
90001	90001-GBHB-711	TORNILLO 6X40	8	11015309
90031	90031-KUDU-9000	TORNILLO 8X200	2	11029917

FIGURA N° 2: CARCASAS 2/2

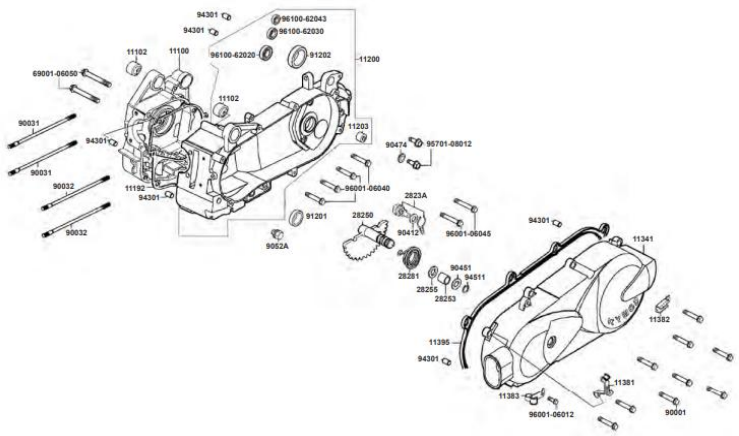

FIG	PARTE N°	DESCRIPCIÓN	CANT	SAP
90032	90032-KUDU-9000	TORNILLO 8X208	2	11015370
90412	90412-3K29-001	ARANDELA PIÑÓN CRANK	1	11017148
90451	90451-GBN2-601	ARANDELA EJE CRANK	1	11017310
90474	90474-3C33-001	ARANDELA 8 MM	1	11017418
9052A	9052A-GFY6-9500	TAPÓN DRENAJE ACEITE	1	11017610
91201	91201-GFY6-9030	RETÉN 19.8X30X5	1	11018358
91202	91202-KKJ9-0040	RETÉN 20X32X6	1	11018404
94301	94301-10160	PIN 10X16	6	11011843
94511	94511-14000	PIN EJE CRANK	1	11011880
95701	95701-08012-08	TORNILLO 8X12	2	11012124
96001	96001-06012-08	TORNILLO 6X12	1	11012264
96001	96001-06040-08	TORNILLO	4	11012316
96001	96001-06045-08	TORNILLO 6X45	3	11012318
96001	96001-06050-08	TORNILLO 6X50	2	11012320
96100	96100-62020-00	RODAMIENTO DE BOLAS	1	11012366
96100	96100-62030-00	RODAMIENTO DE BOLAS	1	11012370
96100	96100-62043-00	RODAMIENTO DE BOLAS	1	11012375

FIGURA N° 3: CULATA 1/2

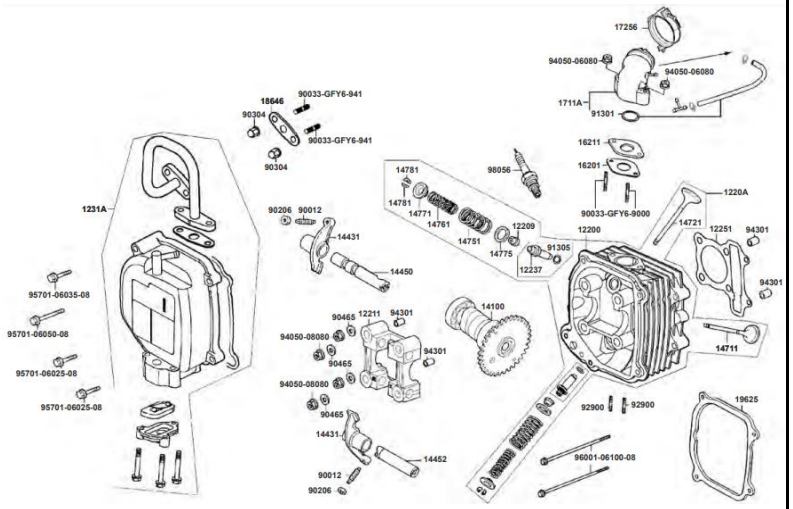

FIG	PARTE N°	DESCRIPCIÓN	CANT	SAP
12200	12200-KUDU-900	CULATA	1	11016394
12209	12209-GDB4-68A	RETENES VÁLVULA	2	11016442
1220A	1220A-KUDU-900	CULATA	1	11016453
12211	12211-KUDU-9000	SOPORTE EJE LEVAS	1	11016472
12237	12237-KDU-9000-H1	GUÍA VÁLVULA	2	11016495
12251	12251-GFY6-90A	JUNTA CULATA	1	11016499
1231A	1231A-KUDU-900	CUBIERTA CULATA	1	11016608
14100	14100-KFA9-220	EJE LEVAS	1	11005105
14431	14431-KUDU-900	BALANCINES	2	11005227
14450	14450-GFY6-901	PASADOR BALANCÍN AMISIÓN	1	11005237
14452	14452-GFY6-901	PASADOR BALANCÍN ESCAPE	1	11005247
14711	14711-KUDU-900	VÁLVULA ADMISIÓN	1	11005374
14721	14721-KUDU-900	VÁLVULA ESCAPE	1	11005374
14751	14751-KKJ9-003	RESORTE EXTERNO VÁLVULA	2	11005410
14761	14761-KKJ9-003	RESORTE INTERNO VÁLVULA	2	11005424
14771	14771-GDB4-680	PORTA RESORTES VÁLVULA	2	11005433
14775	14775-MFA6-001	PORTA RESORTE VÁLVULA	2	11005438
14781	14781-MFA6-001	CUÑAS VÁLVULA	4	11005445
16201	16201-GFY6-C10	JUNTA BASE CARBURADOR	1	11007385
16211	16211-GFY6-9010	JUNTA BASE CARBURADOR	1	11007391
1711A	1711A-LDF7-E10	MÚLTIPLE ADMISIÓN	1	11007528

FIGURA N° 3: CULATA 2/2

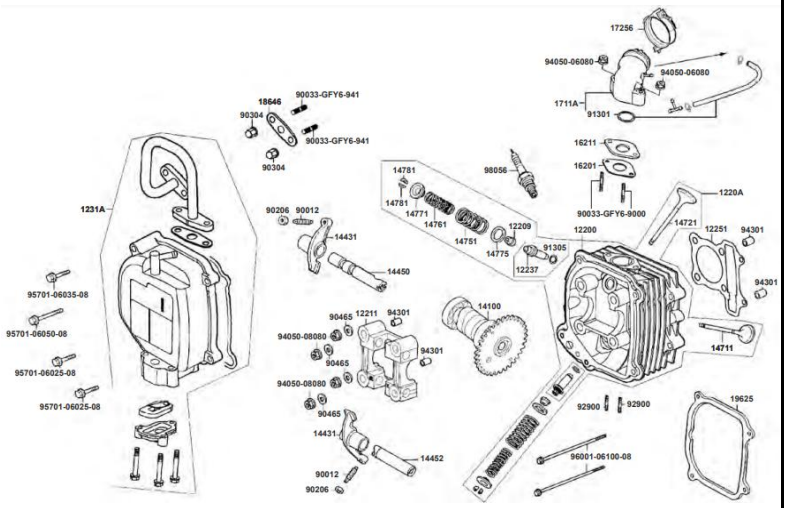

FIG	PARTE N°	DESCRIPCIÓN	CANT	SAP
17256	17256-GFY6-901	ABRAZADERA CARBURADOR	1	11007703
18646	18646-LDC8-E10	JUNTA	1	11009205
19625	19625-KUDU-910	JUNTA TAPA CULATA	1	11010440
90012	90012-3C33-0010	TORNILLO	2	11015333
90033	90033-GFY6-9000	TORNILLO 8X32	2	11015385
90033	90033-GFY6-941	TORNILLO 6X16	2	
90206	90206-0A01-0010	TUERCA TORNILLO BALANCINES	2	11016267
90304	90304-4H38-001	TUERCA 6 MM	2	11016945
90465	90465-MDC4-001	ARANDELA 8 MM	4	11084396
91301	91301-0H28-001	ANILLO RETÉN BASE MÚLTIPLE	1	11018749
91305	91305-0H28-1590	ANILLO RETÉN	2	
92900	92900-06060-0B	TORNILLO 6X60	2	11011345
94050	94050-06080	TUERCA 6 MM	2	11011709
94050	94050-08080	TUERCA 8 MM	4	11011711
94301	94301-10160	PIN 10X16	4	11011843
95701	95701-06025-08	TORNILLO 6X25	2	11012085
95701	95701-06035-08	TORNILLO 6X35	1	11012105
95701	95701-06050-08	TORNILLO 6X50	1	11012116
96001	96001-06100-08	TORNILLO 6X100	2	11012340
98056	98056-5771R-00	BUJÍA CR7HSA	1	11012508

FIGURA N° 4: CUBIERTA MOTOR DERECHA

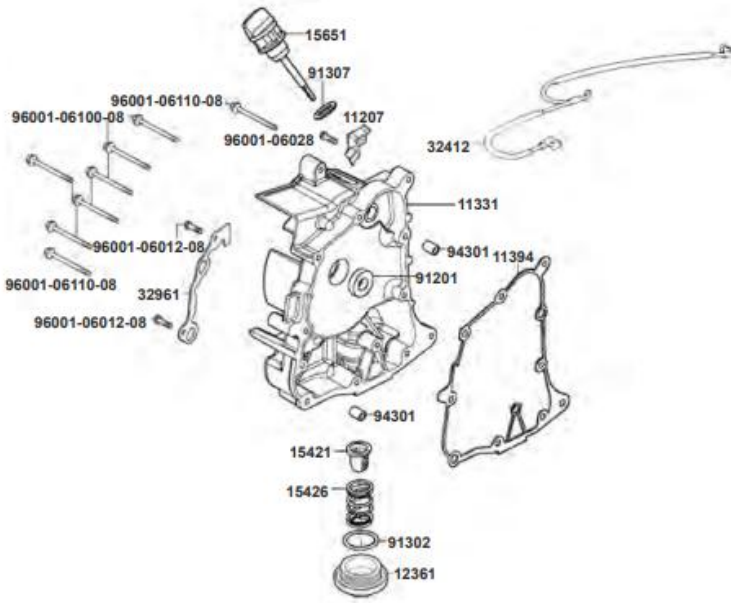

FIG	PARTE N°	DESCRIPCIÓN	CANT	SAP
11207	11207-KKE3-900	PLATINA CARCASA	1	11006397
11331	11331-KUDU-C00	CUBIERTA CARCASA	1	11006761
11394	11394-KUDU-C10	JUNTA CARCASA	1	11007062
12361	12361-GFY6-9010	TAPÓN DRENAJE ACEITE	1	11016643
15421	15421-1G07-0010	FILTRO ACEITE	1	11005704
15426	15426-GAE1-921	RESORTE TAPÓN ACEITE	1	11005722
15651	15651-KUDU-9000	TAPÓN ACEITE	1	11005795
32412	32412-LDF7-E10	CABLE BATERÍA	1	11022690
32961	32961-KUDU-9000	LEVA	1	11022731
91201	91201-GFY6-9030	RETÉN 19.8X30X5	1	11018358
91302	91302-0A01-0210	ANILLO RETÉN	1	11018785
91307	91307-0E35-0010	ANILLO RETÉN	1	11018845
94301	94301-10160	PIN 10X16	2	11011843
96001	96001-06012-08	TORNILLO 6X12	2	11012264
96001	96001-06028-08	TORNILLO 6X28	1	11012303
96001	96001-06100-08	TORNILLO 6X100	6	11012340
96001	96001-06110-08	TORNILLO 6X110	2	11012342

FIGURA N° 5: CARBURADOR

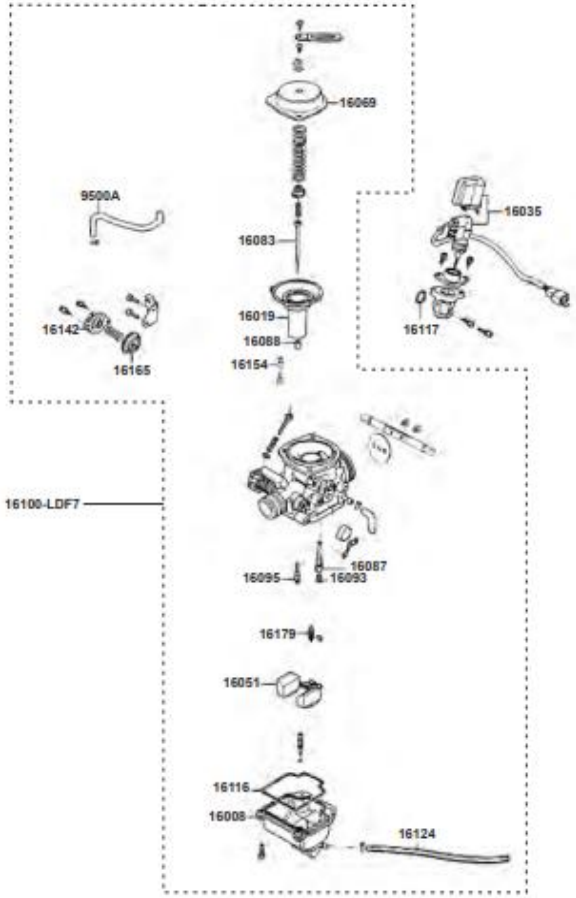

FIG	PARTE N°	DESCRIPCIÓN	CANT	SAP
16008	16008-KEC3-800	TASA CARBURADOR	1	11006039
16019	16019-KUDU-900	DIAFRÁGMA CARBURADOR	1	11006170
16035	16035-KUDU-900	CHOKE ELÉCTRICO	1	11006275
16051	16051-KEC3-90B	FLOTA CARBURADOR	1	11006293
16056	16056-KEC3-900	EJE CARBURADOR	1	11006308
16069	16069-KEC3-900	TAPA CARBURADOR	1	11006376
16083	16083-KEC3-900	AGUJA DIAFRAGMA CARBURADOR	1	11006512
16087	16087-KEC3-900	DIFUSOR	1	11006557
16088	16088-KEC3-900	BOQUEREL AGUJA CARBURADOR	1	11006563
16093	16093-KEC3-900	BOQUEREL DE ALTA	1	11006576
16095	16095-KEC3-900	BOQUEREL DE BAJA	1	11006587
16100	16100-LDF7-E10	CARBURADOR	1	11006715
16116	16116-KEC3-900	JUNTA ASIENTO CARBURADOR	1	11006859
16117	16117-KEC3-900	JUNTA CHOKE ELÉCTRICO	1	11006861
16124	16124-KEC3-900	MANGUERA	1	11084402
16142	16142-KEC3-900	TAPA DIAFRAGMA CARBURADOR	1	11007083
16154	16154-KEC3-900	AGUJA AIRE	1	11007221
16165	16165-KEC3-900	DIAFRAGMA CARBURADOR	1	11007319
16179	16179-KEC3-900	AGUJA FLOTA CARBURADOR	1	11007347
9500A	9500A-KHB5-EZ0	CONDUCTO	1	11084403

FIGURA N° 6: MOTOR DE ARRANQUE - BOMBA DE ACEITE

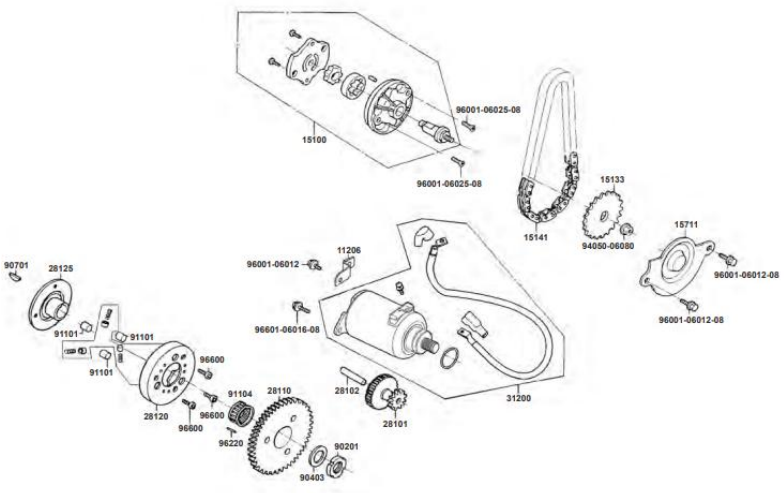

Fg	PARTE N°	DESCRIPCIÓN	CANT	SAP
11206	11206-LDF7-E10	PLATINA	1	11006378
15100	15100-KUDU-9000	BOMBA ACEITE	1	11005477
15133	15133-GFY6-901	PIÑÓN BOMBA ACEITE	1	11005509
15141	15141-GFY6-9020	CADENILLA PIÑÓN BOMBA ACEITE	1	11005539
15711	15711-KUDU-9000	CUBIERTA ACEITE	1	11005894
28101	28101-GFY6-901	PIÑÓN POLEA TRACCIÓN	1	11021266
28102	28102-GFY6-901	EJE POLEA TRACCIÓN	1	11021275
28110	28110-GFY6-901	PIÑÓN STARTER	1	11021291
28120	28120-GFY6-9600	VOLANTE CLUTCH	1	11021312
28125	28125-GFY6-960	CAMPANA CLUTCH	1	11021329
31200	31200-KUDU-9000	MOTOR ARRANQUE	1	11021871
90201	90201-GFY6-901	TUERCA 22 MM	1	11016211
90403	90403-KUDU-900	ARANDELA PIÑÓN ARRANQUE	1	11017128
90701	90701-HFB6-011	CUÑAS	1	11017994
91101	91101-1K79-7110	ROLLER 10X10	3	11018228
91104	91104-GFY6-90A	RODILLO AGUJAS	1	11018306
94050	94050-06080	TUERCA 6 MM	1	11011709
96001	96001-06012-08	TORNILLO 6X12	3	11012264
96001	96001-06016-08	TORNILLO 6X16	2	11012277
96001	96001-06025-08	TORNILLO 6X25	2	11012301
96220	96220-60100	AGUJA PIN CLUTCH 6X10	1	11012465
96600	96600-08010-10	TORNILLO SOCKET	3	11012474

FIGURA N° 7: CLUTCH CENTRIFUGO 1/2

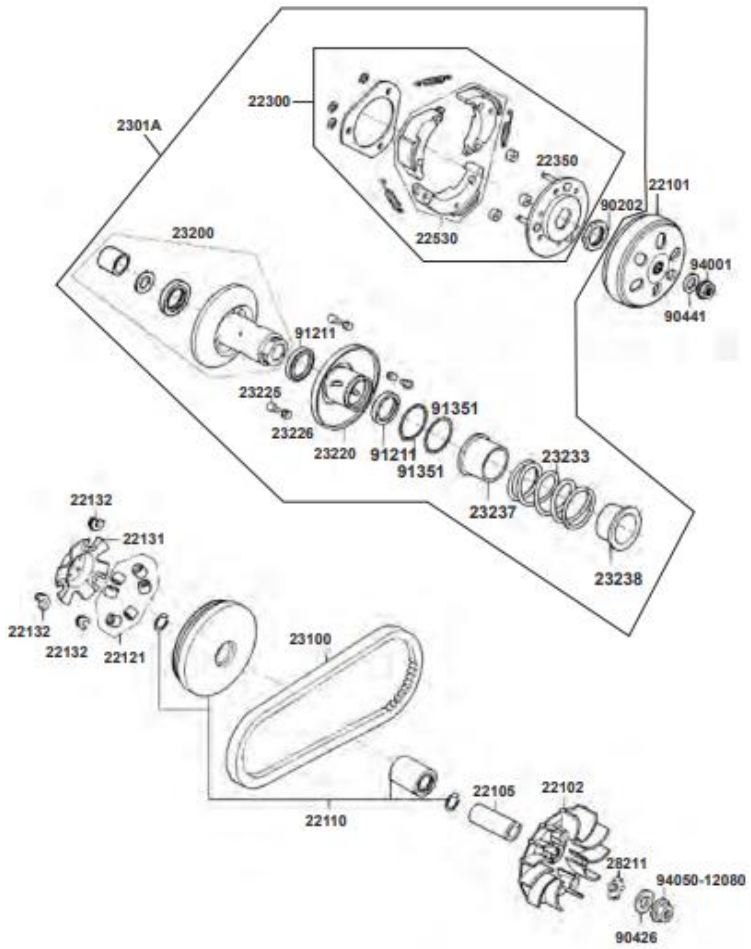

Fg	PARTE N°	DESCRIPCIÓN	CANT	SAP
22101	22101-GFY6-9410	CLUTCH EXTERNO	1	11017585
22102	22102-KUDU-900	VENTILADOR CLUTCH	1	11017606
22105	22105-GFY6-901	BUJE VENTILADOR CLUTCH	1	11017624
22110	22110-KUDU-900	POLEA TRACCIÓN	1	11017677
22121	22121-KKD7-900	ROLLER 6X10	6	11017718
22131	22131-GFY6-9010	PLATO POLEA TRACCIÓN	1	11017786
22132	22132-KBN2-901	PIN PLATO TRACCIÓN	3	11017813
22300	22300-LDF7-E10	PORTA BANDA CLUTCH	1	11018093
22350	22350-GFY6-90A	PORTA BANDA	1	11018126
22530	22530-GFY6-94A	BANDA CLUTCH	3	11018248
2301A	2301A-KEC6-9000	PORTA BANDA CLUTCH	1	11018871
23100	23100-KEC4-900	CORREA TRACCIÓN	1	11021622
23200	23200-GFY6-9010	PIÑÓN CLUTCH	1	11019453
23220	23220-KFBF-900	CAMPANA PIÑÓN CLUTCH	1	11019500
23225	23225-GHC8-004	PIN	3	11019528
23226	23226-GHC8-004	RODILLO PIN GUÍA	3	11019542
23233	23233-GCW3-0110	RESORTE	1	11019562
23237	23237-GFY6-9410	BUJE	1	11019575
23238	23238-GFY6-9410	BUJE	1	11019583
28211	28211-KUDU-W10	PIÑÓN CRANK	1	11021350

FIGURA N° 7: CLUTCH CENTRIFUGO 2/2

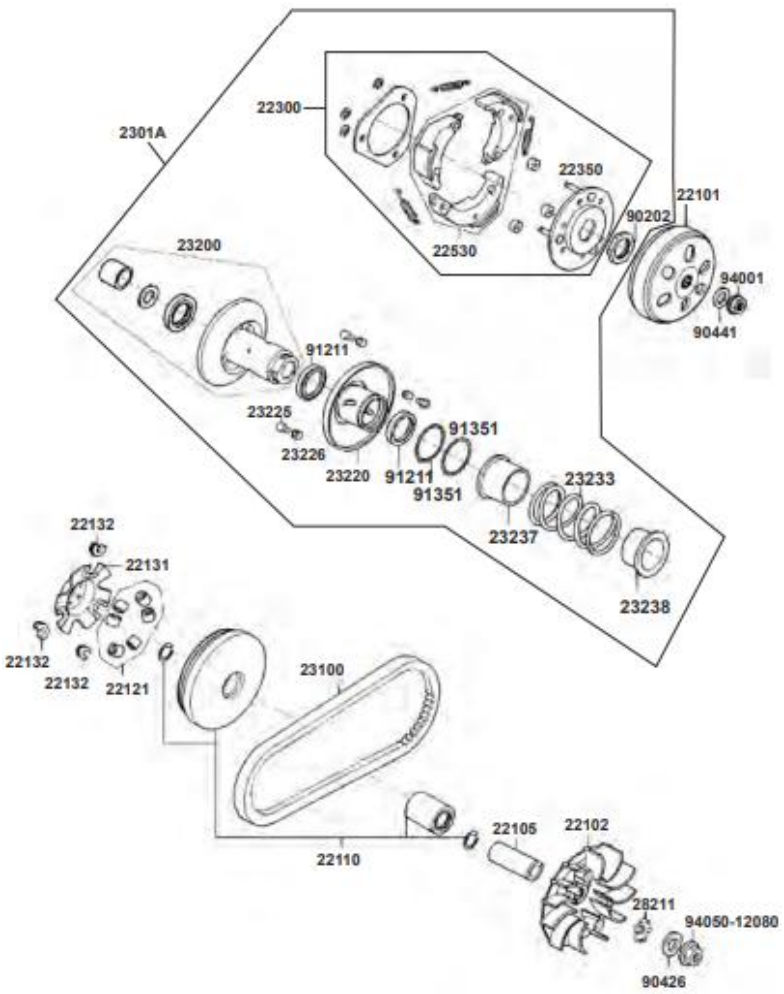

Fg	PARTE N°	DESCRIPCIÓN	CANT	SAP
90202	90202-1G87-001	TUERCA CLUTCH 28 MM	1	11016232
90426	90426-KNBN-901	ARANDELA 12 MM	1	11017215
90441	90441-GFY6-941	ARANDELA PLANA	1	11017251
91211	91211-KEBE-900	RETÉN 34-41-4	2	11018518
91351	91351-6B42-000	ANILLO RETÉN	2	11018881
94001	94001-12200-0S	TUERCA 12 MM	1	11011674
94050	94050-12080	TUERCA 12 MM	1	11011726

FIGURA N° 8: CUBIERTA VENTILADOR - MAGNETO

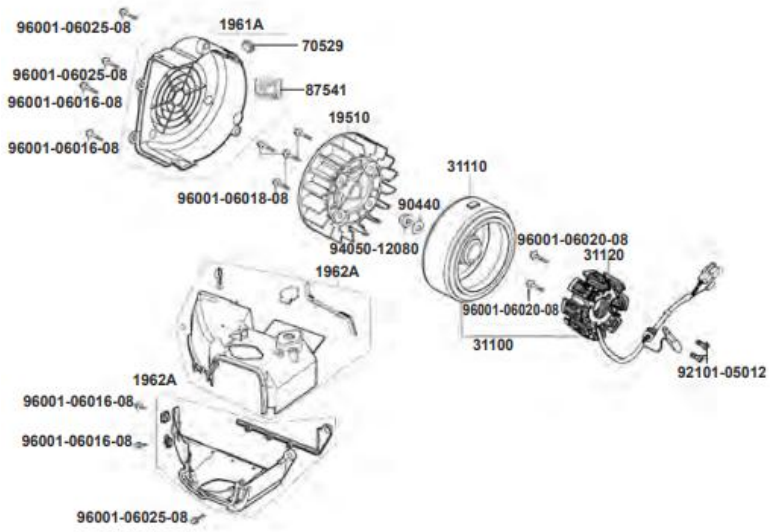

Fg	PARTE N°	DESCRIPCIÓN	CANT	SAP
19510	19510-GFY6-901	VENTILADOR	1	11010349
1961A	1961A-KUDU-E10	CUBIERTA VENTILADOR	1	11010418
1962A	1962A-KUDU-900	PROTECTOR A	1	11010460
1963A	1963A-KUDU-C000	PROTECTOR B	1	11010481
31100	31100-KUDU-90A	STATOR CON VOLANTE	1	11021669
31110	31110-KUDU-9000	VOLANTE CLUTCH	1	11021713
31120	31120-KUDU-90A	STATOR (SOLO)	1	11021762
70529	70529-6G57-671	ANTIVIBRANTE	1	11006722
87541	87541-KDU-E000	CALCAMONÍA PRECAUCIÓN VOLANTE	1	
90440	90440-1F66-001	ARANDELA 12 MM	1	11017239
92101	92101-05012-0H	TORNILLO 5X12	2	11031478
94050	94050-12080	TUERCA 12 MM	1	11011726
96001	96001-06016-08	TORNILLO 6X16	4	11012277
96001	96001-06018-08	TORNILLO 6X18	4	11012279
96001	96001-06020-08	TORNILLO 6X20	2	11012288
96001	96001-06025-08	TORNILLO 6X25	3	11012301

FIGURA N° 9: TRANSMISIÓN

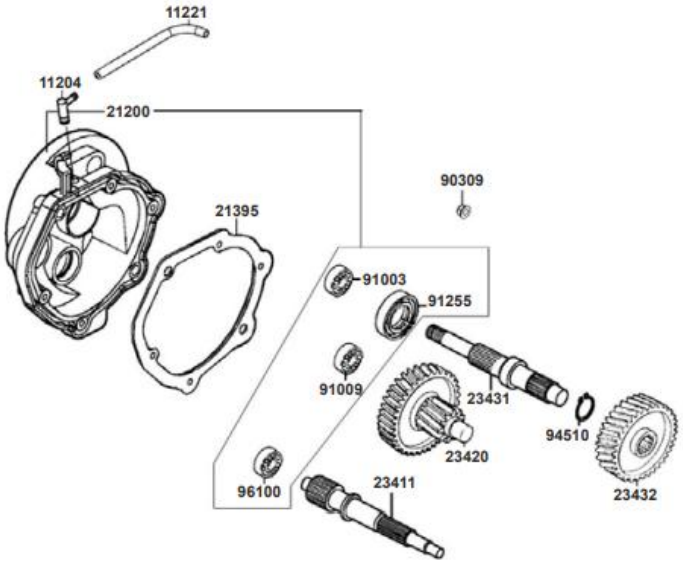

Fg	PARTE N°	DESCRIPCIÓN	CANT	SAP
11204	11204-KUDU-901	MANGUERA GASOLINA	1	11006373
11221	11221-KKD7-900	MANGUERA	1	11006569
21200	21200-KEC4-900	CAJA TRANSMISIÓN	1	11017228
21395	21395-KEC4-C10	JUNTA CARCASA	1	11017282
23411	23411-KEC4-900	EJE CAJA	1	11019621
23420	23420-KEC4-900	PIÑÓN EJE CAJA	1	11019637
23431	23431-KUDU-900	EJE RUEDA TRASERA	1	11019670
23432	23432-KEC4-900	PIÑÓN CAJA	1	11019680
90309	90309-KLF0-004	TUERCA 8 MM	1	11017053
91003	91003-KDS4-0040	RODAMIENTO DE BOLAS	1	11018134
91009	91009-GLE0-0040	RODAMIENTO DE BOLAS	1	11018171
91255	91255-LDC8-E10	RETÉN 27X42X7	1	11018668
94510	94510-20000	PIN SEGURIDAD 20 MM	1	11011871
96100	96100-60020-00	RODAMIENTO DE BOLAS	1	11012359

FIGURA N° 10: FAROLA

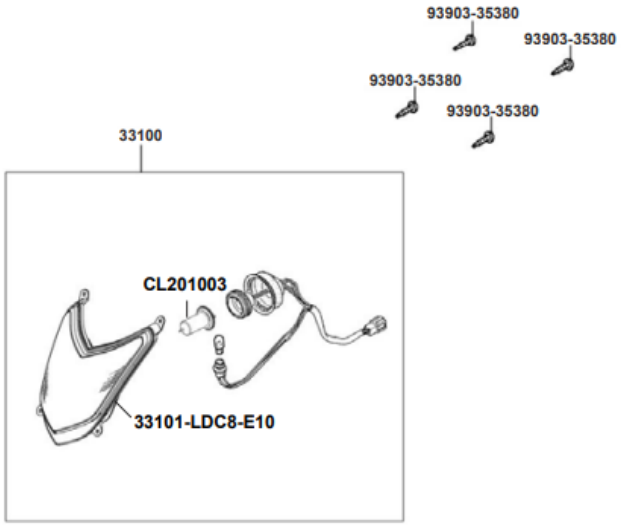

Fg	PARTE N°	DESCRIPCIÓN	CANT	SAP
33100	33100-LDC8-E10	FAROLA COMPLETA	1	11023023
33101	33101-LDC8-E10	VIDRIO FAROLA	1	11023063
93903	93903-35380	TORNILLO 5X16	4	11011642
CL201	CL201003	BOMBILLO FAROLA	1	

FIGURA N° 11: MANUBRIO - CUBIERTAS MANUBRIO

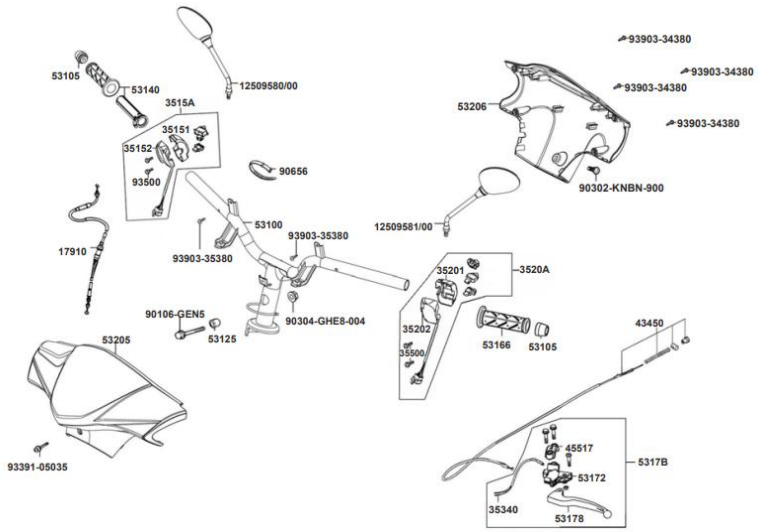

Fg	PARTE N°	DESCRIPCIÓN	CANT	SAP
12509	12509580/00	ESPEJO DERECHO	1	21000367
12509	12509581/00	ESPEJO IZQUIERDO	1	21000368
17910	17910-LDF7-E10	CABLE FRENO DELANTERO	1	11008109
35151	35151-KGBG-910	CARCASA DELANTERA COMANDO DERECHO	1	11025939
35152	35152-KGBG-900	CARCASA TRASERA COMANDO DERECHO	1	11025948
3515A	3515A-KGBG-E00	COMANDO LUCES DERECHO	1	11025953
35201	35201-KGBG-910	CARCASA DEL. COMANDO IZQUIERDO	1	11026013
35202	35202-KGBG-900	CARCASA TRAS. COMANDO IZQUIERDO	1	11026021
3520A	3520A-KGBG-E00	COMANDO LUCES IZQUIERDO	1	11026030
35340	35340-KKJ9-0100	SWITCH STOP	1	11026118
43450	43450-LDF7-E10	CABLE FRENO TRASERO	1	11004777
45517	45517-GFY6-9000	ABRAZADERA BOMBA FRENO	1	11007277
53100	53100-LEC5-C10	MANUBRIO	1	11016729
53105	53105-KNBN-9100	TOPES CAUCHO MANILLAR	2	11016773
53125	53125-GEN5-901	BUJE MANUBRIO	1	11016796
53140	53140-KNBN-960	CARRETEL ACELERADOR	1	11016834
53166	53166-KNBN-9110	MANILLAR IZQUIERDO	1	11016888

FIGURA N° 11: MANUBRIO - CUBIERTAS MANUBRIO

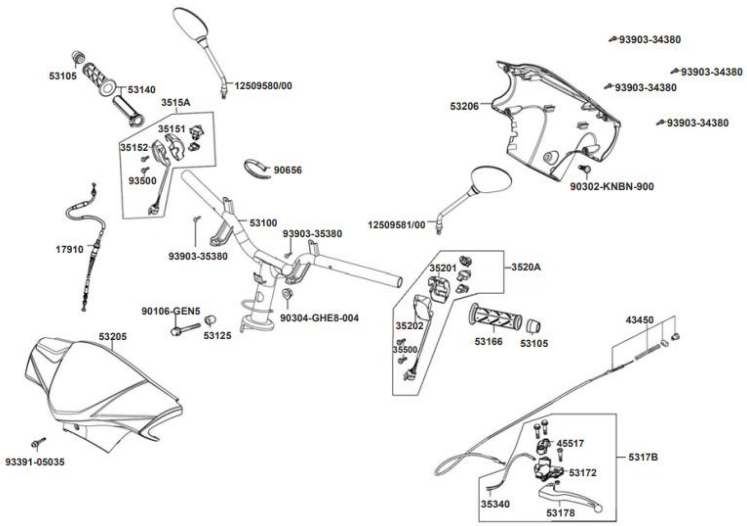

Fg	PARTE N°	DESCRIPCIÓN	CANT	SAP
53172	53172-KTCT-900	SOPORTE LEVA IZQUIERDO	1	11016937
53178	53178-KXCX-E00	LEVA FRENO TRASERO	1	11017091
5317B	5317B-KTCT-9000	SOPORTE LEVA FRENO TRASERO COMPLETO	1	11017130
53205	53205-LEB9-B50	CUBIERTA FAROLA DELANTERA SIN PINTAR	1	11017400
53205	53205-LEB9-B50-BA	CUBIERTA FAROLA DELANTERA AZUL	1	11017405
53205	53205-LEB9-B50-N1	CUBIERTA FAROLA DELANTERA NEGRA	1	11017410
53205	53205-LEB9-B50-N8	CUBIERTA FAROLA DELANTERA GRIS	1	11017415
53205	53205-LEB9-B50-R1	CUBIERTA FAROLA DELANTERA ROJA	1	11017420
53206	53206-LCB9-C10	CUBIERTA FAROLA TRASERA	1	11017482
90106	90106-GEN5-901	TORNILLO	1	11015678
90302	90302-KNBN-900	TORNILLO	1	11016909
90304	90304-GHE8-004	TUERCA 10 MM	1	11016957
93500	93500-KGBG-900	TORNILLO 5X25	4	11011520
93891	93891-05035-07	ARANDELA	1	
93903	93903-34380	TORNILLO ARO FAROLA 4X12	4	11011613
93903	93903-35380	TORNILLO 5X16	2	11011642

FIGURA N° 12: VELOCÍMETRO

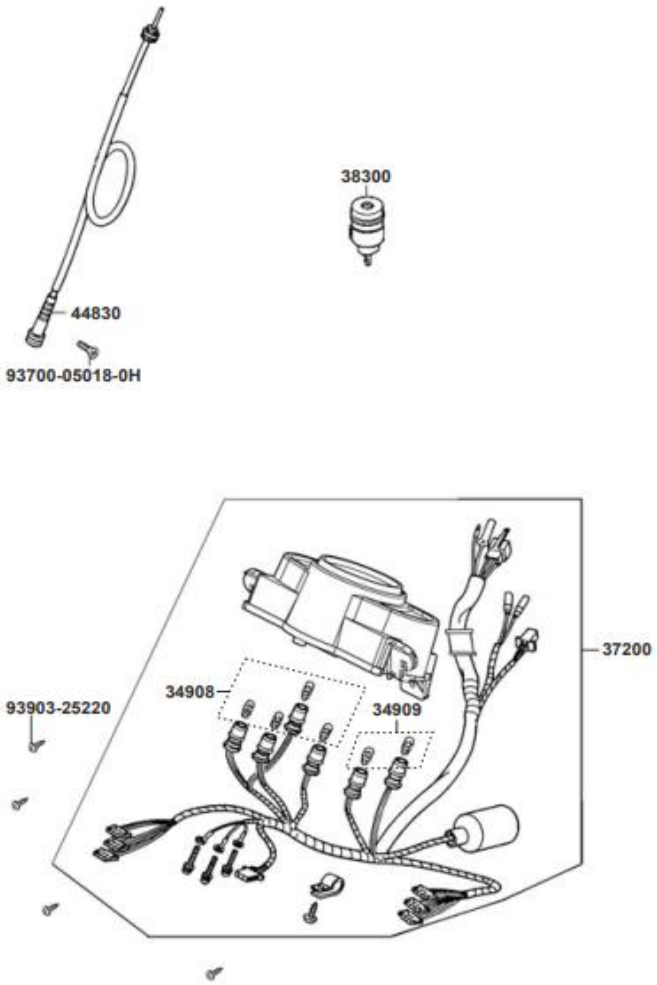

Fg	PARTE N°	DESCRIPCIÓN	CANT	SAP
34908	34908-LEJ2-E00	BOMBILLO VELOCÍMETRO	4	11024394
34909	34909-LEJ2-E00	BOMBILLO VELOCÍMETRO	2	11024416
37200	37200-LDF7-E10	VELOCÍMETRO (COMPLETO)	1	11035892
38300	38300-KECE-9000	FLASHER DIRECCIONALES	1	11035974
44830	44830-LDC8-E10	CABLE VELOCÍMETRO (COMPLETO)	1	11006564
93700	93700-05018-0H	TORNILLO 5X18	1	11011549
93903	93903-35380	TORNILLO 5X16	4	11011642

FIGURA N° 13: BOMBA DE FRENO

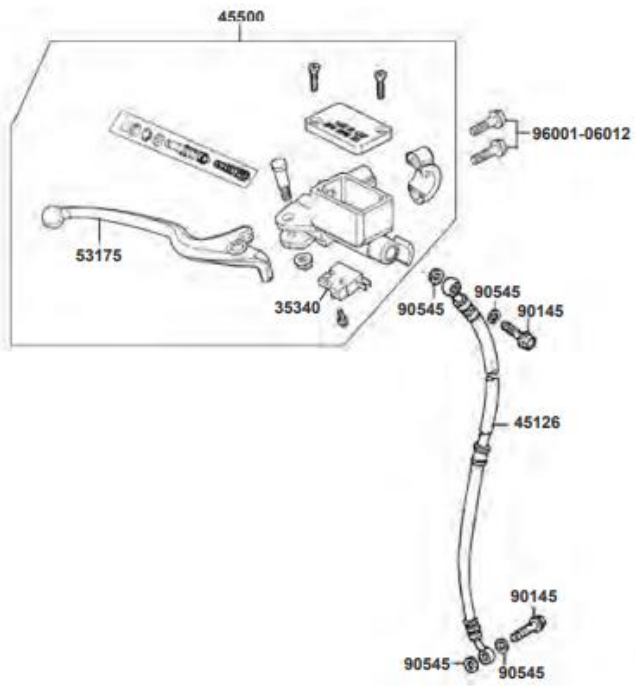

Fg	PARTE N°	DESCRIPCIÓN	CANT	SAP
35340	35340-KNBN-901	SWICHE STOP	1	11026121
45126	45126-KKD6-E00	MANGUERA FRENO DELANTERO	1	11006979
45500	45500-LDC8-E10	BOMBA FRENO DELANTERO	1	11007250
53175	53175-LDC8-E10	LEVA FRENO DELANTERO	1	11017026
90145	90145-MKS9-61A	TORNILLO MANGUERA FRENO	2	11016204
90545	90545-3L00-001	ARANDELA	4	11017646
96001	96001-06012-07	TORNILLO 6X12	2	

FIGURA N° 14: CUBIERTA FRONTAL

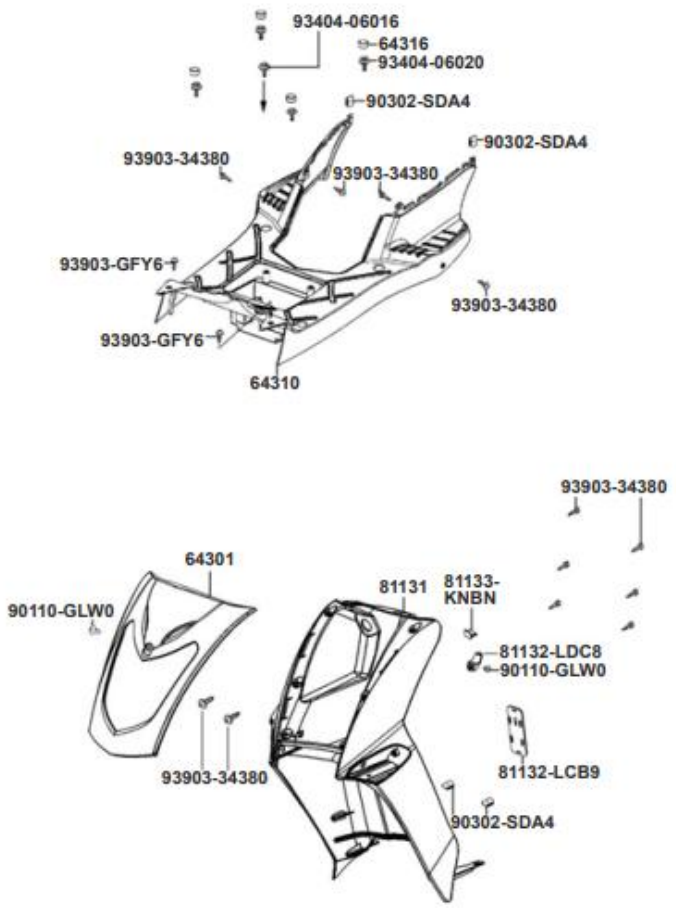

Fg	PARTE N°	DESCRIPCIÓN	CANT	SAP
64301	64301-LCB9-C10	CARENAJE DELANTERO SIN PINTAR	1	11005835
64301	64301-LCB9-C10-R1	CARENAJE DELANTERO ROJO	1	11005848
64301	64301-LCB9-C10-N8	CARENAJE DELANTERO GRIS	1	11005844
64301	64301-LCB9-C10-N1	CARENAJE DELANTERO NEGRO	1	11005840
64301	64301-LCB9-C10-BA	CARENAJE DELANTERO AZUL	1	11005838
64310	64310-LCB9-C10	PISO	1	11006136
64316	64316-LCB9-C10	ANTIVIBRANTE	4	11006197
81131	81131-LEC5-C10	CARENAJE INTERNO	1	11010374
81132	81132-LCB9-C10	SOPORTE GUANTERA	1	11010419
81132	81132-LDC8-E10	PLATINA GUANTERA	1	11010428
81133	81133-KNBN-9010	ANTIVIBRANTE	1	
90110	90110-GLW0-001	TORNILLO 6X14	2	11015898
90302	90302-SDA4-004	TUERCA	4	11016932
93404	93404-06016-07	TORNILLOS 6X16	1	11011450
93404	93404-06020-07	TORNILLO 6X20	4	11011456
93903	93903-34380	TORNILLO ARO FAROLA 4X12	10	11011613
93903	93903-GFY6-900	TORNILLO	2	11011648

FIGURA N° 15: SUSPENSIÓN DELANTERA

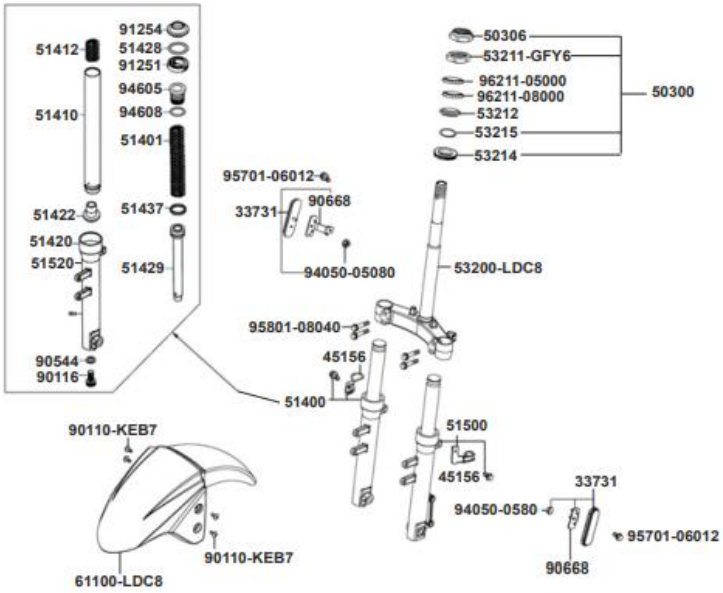

Fg	PARTE N°	DESCRIPCIÓN	CANT	SAP
33731	33731-KGB5-900	REFLECTIVO	2	11023591
45156	45156-KHC5-E10	GUÍA MANGUERA FRENO	1	11012272
45156	45156-LCB9-B20	GUÍA CABLE	1	11007147
50300	50300-GFY6-315	KIT CUNAS DIRECCIÓN	1	11014199
50306	50306-1F96-0010	TUERCA ESPIGA DIRECCIÓN	1	11014320
51400	51400-LDF7-E10	TELESCÓPICO DERECHO (COMPLETO)	1	11015829
51401	51401-LDC8-E10	RESORTE TUBO TELESCÓPICO	2	11015860
51410	51410-LDC8-E10	TUBO TELESCÓPICO	2	11015895
51412	51412-LDC8-E10	RESORTE	2	11015918
51420	51420-LDC8-E10	CAMISA TELESCÓPICO DERECHA	1	11015933
51422	51422-LDC8-E10	GUÍA TUBO TELESCÓPICO	2	11015946
51428	51428-LDC8-E10	ANILLO RETENEDOR	2	11015967
51429	51429-LDC8-E10	TUBO TELESCÓPICO	2	11015979
51437	51437-LDC8-E10	PIN SEGURIDAD	2	11015989
51500	51500-LDF7-E10	TELESCÓPICO IZQUIERDO (COMPLETO)	1	11016010
51520	51520-LDF7-E10	CAMISA TELESCÓPICO IZQUIERDA	1	11016036
53200	53200-LDC8-E10	ESPIGA CENTRAL	1	11017217
53211	53211-GFY6-9400	CUNA SUPERIOR ESPIGA	1	11017539
53212	53212-2L50-011	CUNA ESPIGA DIRECCIÓN	1	11017544
53214	53214-2L50-001	GUARDAPOLVO	1	11017553
53215	53215-2L50-001	ARANDELA ESPIGA DIRECCIÓN	1	11017563
61100	61100-LDC8-E10	GUARDABARRO DELANTERO SIN PINTAR	1	11004495
61100	61100-LDC8-E10-R1	GUARDABARRO DELANTERO ROJO	1	11004497
61100	61100-LDC8-E10-N8	GUARDABARRO DELANTERO GRIS	1	11004494
61100	61100-LDC8-E10-N1	GUARDABARRO DELANTERO NEGRO	1	11004492

FIGURA N° 15: SUSPENSIÓN DELANTERA

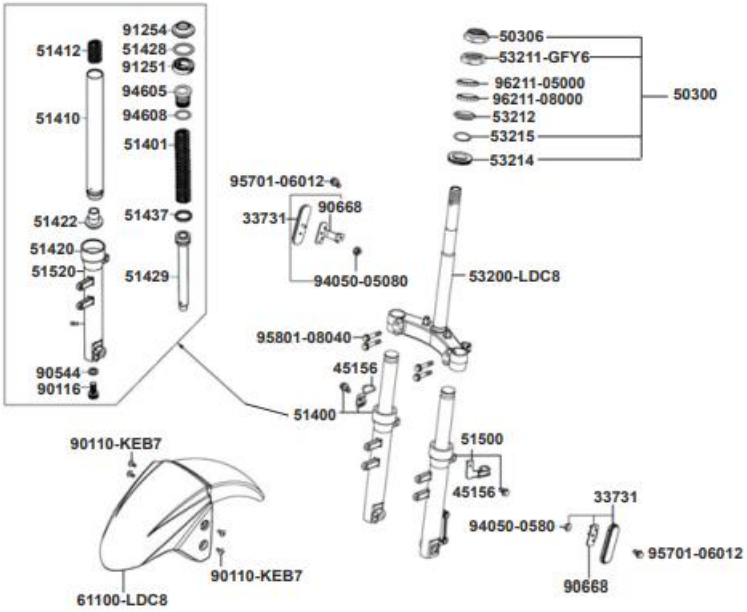

Fg	PARTE N°	DESCRIPCIÓN	CANT	SAP
61100	61100-LDC8-E10-BA	GUARDABARRO DELANTERO AZUL	1	11004490
90110	90110-KEB7-900	TORNILLO 6X14	4	11015901
90116	90116-LDC8-E10	TORNILLO	2	11016069
90544	90544-LDC8-E10	ARANDELA	2	11017637
90668	90668-LDC8-E10	SOPORTE REFLECTOR	2	11017954
91251	91251-LDC8-E10	RETÉN TELESCÓPICO	2	11018586
91254	91254-LDC8-E10	GUARDAPOLVO	2	11018634
94050	94050-05080	TUERCA 5 MM	2	11011706
94605	94605-LDC8-E10	TORNILLO	2	11011953
94608	94608-LDC8-E10	ANILLO RETENEDOR	2	11011964
95701	95701-06012-08	TORNILLO 6X12	2	11012053
95801	95801-08040-08	TORNILLO 8X40	4	11011805
96211	96211-05000	BALINES DIRECCIÓN	26	11012444
96211	96211-08000	BALINES DIRECCIÓN 8 MM	19	11012455

FIGURA N° 16: RUEDA DELANTERA

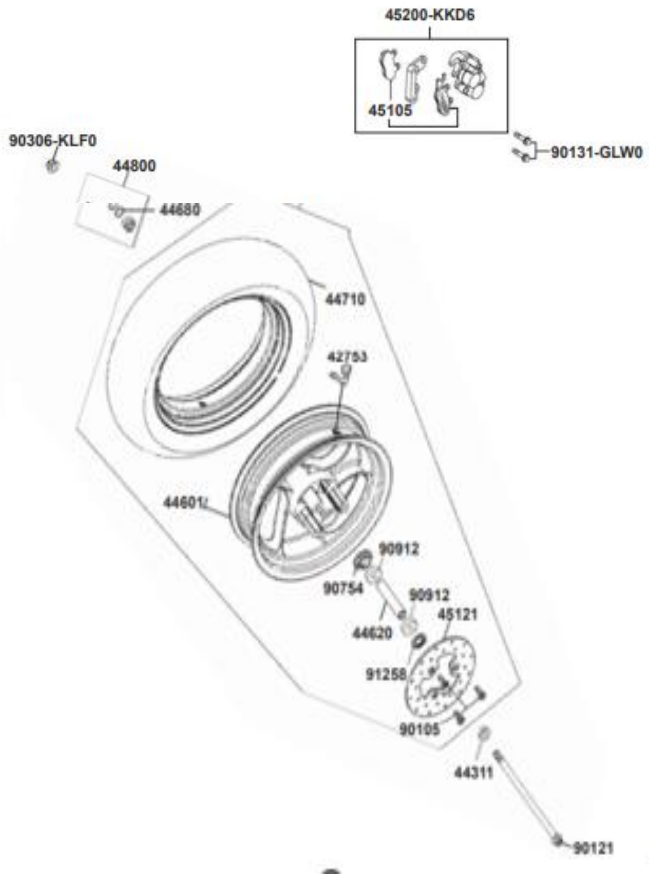

Fg	PARTE N°	DESCRIPCIÓN	CANT	SAP
42753	42753-HHJ1-9000	VÁLVULA SELLO MATIC	2	11004075
44311	44311-GLW0-911	BUJE EJE RUEDA DELANTERA	1	11006370
44601	44601-LGB5-E10	RIN DELANTERO	1	11006447
44620	44620-KEB7-E00	BUJE RUEDA DELANTERO	1	11006470
44680	44680-LBA8-C100	ARANDELA	1	11006491
120/7	120/70-12-MB99-TL	LLANTA DELANTERA	1	11003311
44800	44800-LDC8-E10	ENGRANAJE CUENTA KILÓMETRO	1	11006528
45105	45105-KKD6-E00	PASTA FRENO DELANTERO	1	11006769
45105	45105-KKD6-305	KIT PASTAS DE FRENO	1	11006769
45106	45106-KKD6-E00	PASTA FRENO DELANTERO	1	11006769
45121	45121-LBD5-E00	DISCO FRENO DELANTERO	1	11006934
45200	45200-KKD6-E90-NJ	CALIPER FRENO DELANTERO	1	11007159
90105	90105-KCR3-001	TORNILLO 8X24	3	11015633
90121	90121-KBE2-981	EJE RUEDA DELANTERA	1	11016076
90131	90131-GLW0-9110	TORNILLO 8X35	2	11016161
90306	90306-KLF0-0040	TUERCA 12 MM	1	
90754	90754-GHC8-0000-M	GUARDAPOLVO RUEDA DELANTERO	1	11018018
90912	90912-GHC8-0000-M	RODAMIENTO BOLAS RUEDA DELANTERA	2	11018062
91258	91258-KAM1-00A	RETÉN CAMPANA DELANTERA	1	11018716

FIGURA N° 17: RUEDA TRASERA

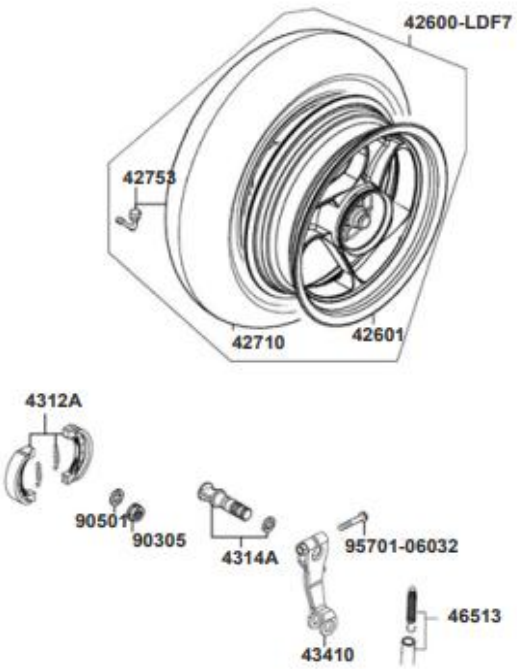

Fg	PARTE N°	DESCRIPCIÓN	CANT	SAP
42600	42600-LDF7-E10-NE	RUEDA TRASERA COMPLETA	1	
42601	42601-LDF7-E10-NE	RUEDA TRASERO	1	11004000
42710	42710-KEB7-E1A	RUEDA TRASERA	1	11004052
42753	42753-HHJ1-9000	VÁLVULA SELLO MATIC	1	11004075
4312A	4312A-KUDU-900	BANDAS TRASERAS	1	11004723
4314A	4314A-KKD7-E00	EJE LEVA FRENO TRASERO	1	11004733
43410	43410-KEC4-900	LEVA FRENO TRASERO	1	11004763
46513	46513-KUDU-900	RESORTE LEVA FRENO	1	11008100
90305	90305-KNBN-9030-M	TUERCA 16 MM	1	11017003
90501	90501-KNBN-901	ARANDELA 16 MM	1	11017465
95701	95701-06032-08	TORNILLO 6X32	1	11012101

FIGURA N° 18: SILLÍN

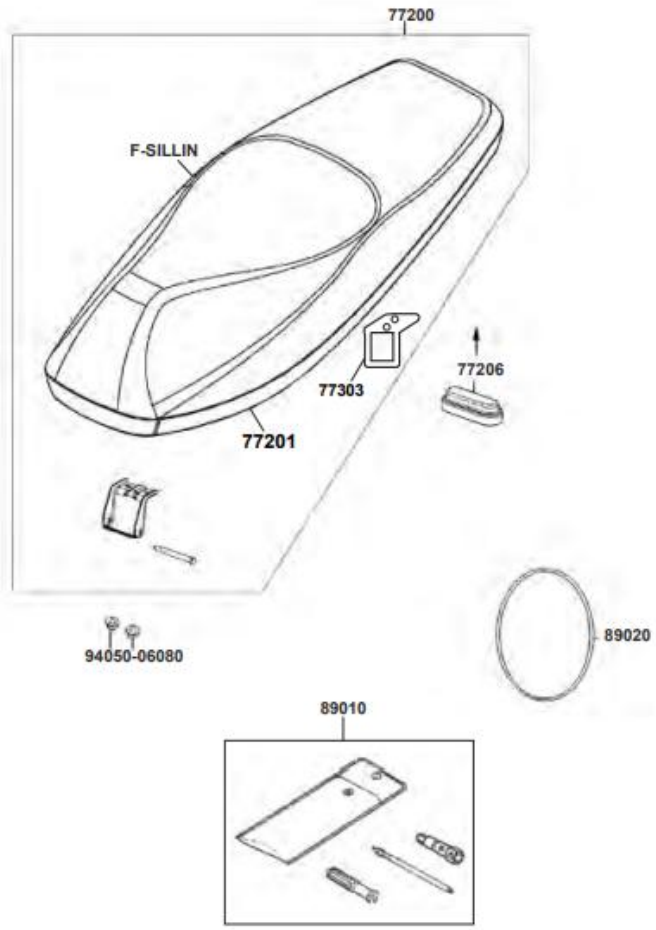

Fg	PARTE N°	DESCRIPCIÓN	CANT	SAP
77200	77200-LDF7-M40	SILLÍN	1	11008033
77201	77201-LDF7-E10	BASE SILLÍN	1	11008051
77206	77206-LCB9-C10	ANTIVIBRANTE SILLÍN	1	11008060
77303	77303-LDF7-E10	PLATINA SEGURO SILLÍN	1	11008166
89010	89010-KBN/00	JUEGO HERRAMIENTA	1	
89020	89020-KKC4-900	CORREA HERRAMIENTA	1	11015205
94050	94050-06080	TUERCA 6 MM	2	11011709
F-SILL	F-SILLIN-AGILITY	FORRO SILLÍN	1	21002171

FIGURA N° 19: TANQUE DE COMBUSTIBLE

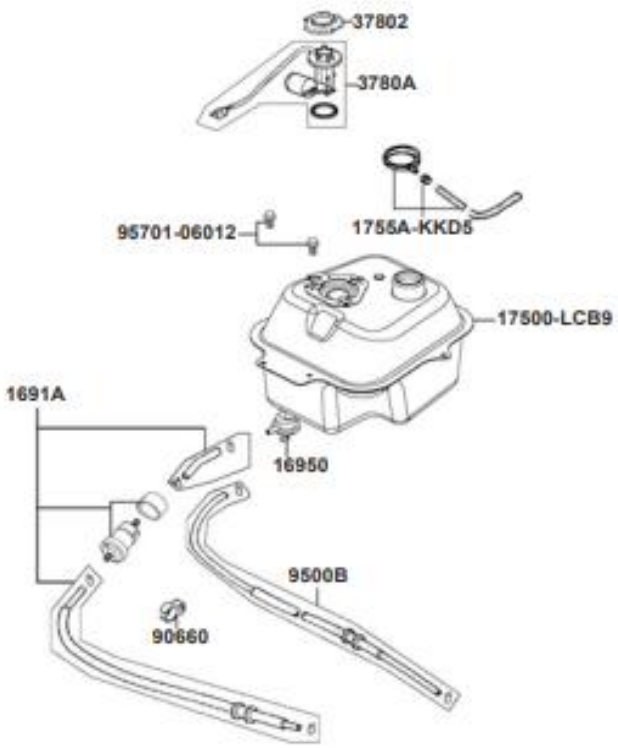

Fg	PARTE N°	DESCRIPCIÓN	CANT	SAP
1691A	1691A-LDF7-E10	FILTRO GASOLINA	1	11007442
16950	16950-KJJ9-7520	GRIFO GASOLINA	1	11031607
17500	17500-LCB9-C10	TANQUE GASOLINA	1	11007785
1755A	1755A-KKD5-C10	SOPORTE TANQUE GASOLINA	1	11007852
37802	37802-GGA7-7010	RETÉN MEDIDOR TANQUE GASOLINA	1	11035943
3780A	3780A-LCB9-C10	MEDIDOR TANQUE GASOLINA	1	11035953
90660	90660-KGBG-900	ABRAZADERA	1	
9500B	9500B-LDC8-E10	MANGUERA GASOLINA	1	
95701	95701-06012-08	TORNILLO 6X12	2	11012053

FIGURA N° 20: BATERÍA

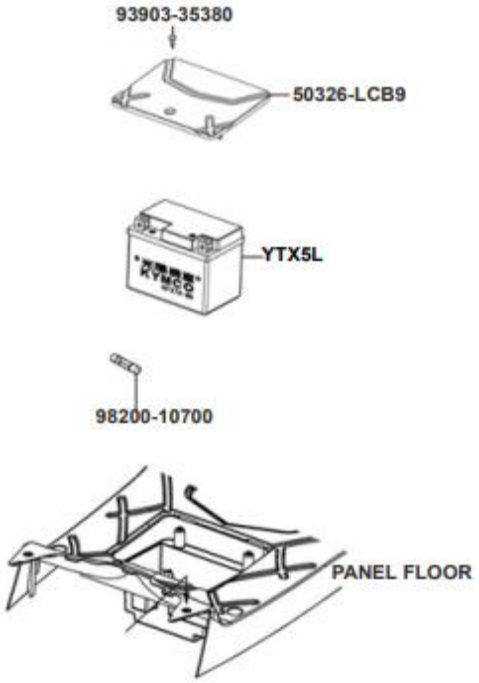

Fg	PARTE N°	DESCRIPCIÓN	CANT	SAP
YTX5L	YTX5L-BS/51	BATERÍA YTX5L-BS	1	
50326	50326-LCB9-C10	TAPA BATERÍA	1	11014455
93903	93903-35380	TORNILLO 5X16	1	11011642
98200	98200-10700	FUSIBLE	1	11012538

FIGURA N° 21: CUBIERTAS LATERALES - GUANTERA

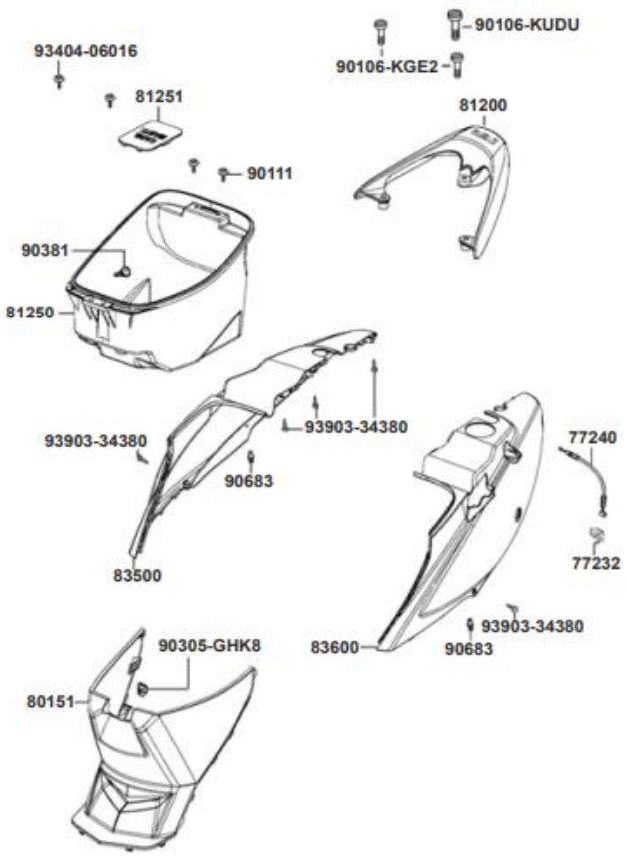

Fg	PARTE N°	DESCRIPCIÓN	CANT	SAP
77232	77232-KCAC-9010	PIN SEGURO SILLÍN	1	11008119
77240	77240-LDC8-E10	CABLE SEGURO SILLÍN	1	11008149
80151	80151-LCB9-C10	CUBIERTA CENTRAL	1	11009904
81200	81200-LEB9-B51	PARRILLA TRASERA	1	11010787
81250	81250-LCB9-C10-N1	CAJA GUANTERA	1	11011056
81251	81251-LCB9-C10	CALCOMANÍA	1	11011130
83500	83500-LDF7-E10	CUBIERTA LATERAL DERECHA SIN PINTAR	1	11011656
83500	83500-LDF7-E10-R1	CUBIERTA LATERAL DERECHA ROJA	1	11011684
83500	83500-LDF7-E10-N8	CUBIERTA LATERAL DERECHA GRIS	1	11011676
83500	83500-LDF7-E10-N1	CUBIERTA LATERAL DERECHA NEGRA	1	11011668
83500	83500-LDF7-E10-BA	CUBIERTA LATERAL DERECHA AZUL	1	11011664
83600	83600-LDF7-E10	CUBIERTA LATERAL IZQUIERDA SIN PINTAR	1	11012020
83600	83600-LDF7-E10-R1	CUBIERTA LATERAL IZQUIERDA ROJA	1	11012048
83600	83600-LDF7-E10-N8	CUBIERTA LATERAL IZQUIERDA GRIS	1	11012040
83600	83600-LDF7-E10-N1	CUBIERTA LATERAL IZQUIERDA NEGRA	1	11012031
83600	83600-LDF7-E10-BA	CUBIERTA LATERAL IZQUIERDA AZUL	1	11012027
90106	90106-KGE2-C00	TORNILLO 8X38	2	
90106	90106-KUDU-900	TORNILLO 8X26	1	11015699
90111	90111-1G87-00A	TORNILLO	2	11015961
90305	90305-GHK8-001	TUERCA	1	11016983
90381	90381-GEZ5-001	TORNILLO 6X17	1	11017068
90683	90683-GAR1-0040	TORNILLO	2	11017971
93404	93404-06016-07	TORNILLOS 6X16	2	11011450
93903	93903-34380	TORNILLO ARO FAROLA 4X12	5	11011613

FIGURA N° 22: FILTRO DE AIRE

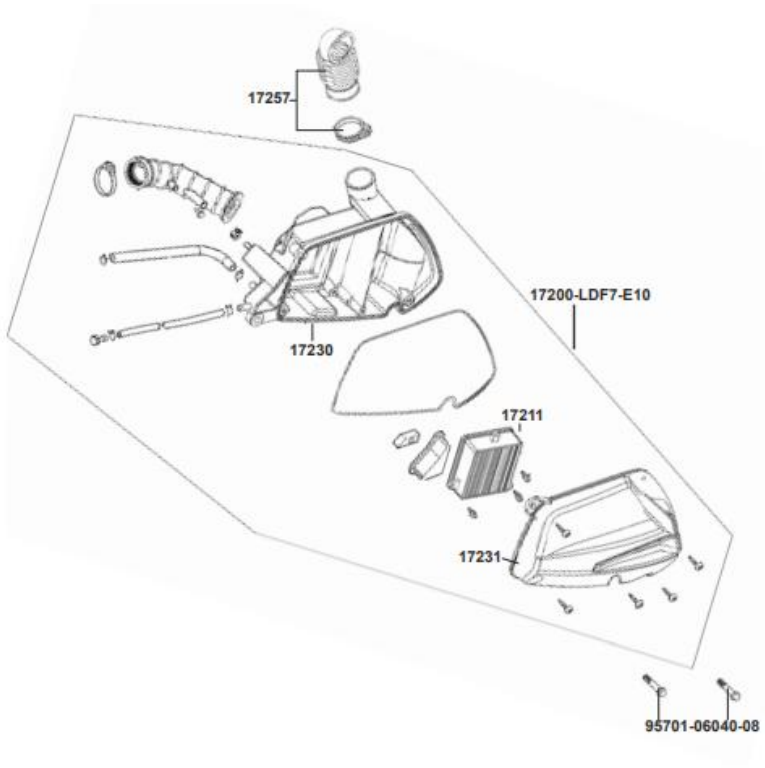

Fg	PARTE N°	DESCRIPCIÓN	CANT	SAP
17200	17200-LDF7-E10	CAJA FILTRO AIRE COMPLETA	1	11007562
17211	17211-LDF7-B000	FILTRO AIRE	1	11007600
17230	17230-LDF7-E10	CUBIERTA FILTRO AIRE	1	11007643
17231	17231-LDF7-E10	CUBIERTA FILTRO AIRE	1	11007645
17257	17257-LDF7-E10	FUELLE CAJA FILTRO AIRE	1	11007711
95701	95701-06040-08	TORNILLO 6X40	2	11012108

FIGURA N° 23: MOFLE

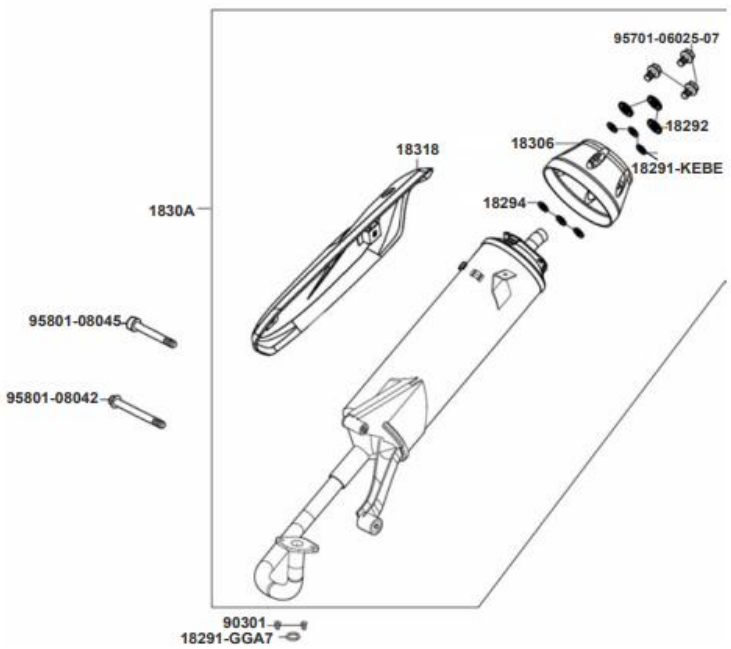

Fg	PARTE N°	DESCRIPCIÓN	CANT	SAP
18291	18291-KEBE-900	ANTIVIBRANTE	3	11008511
18291	18291-GGA7-008	JUNTA SILENCIADOR	1	11008503
18292	18292-KEBE-900	EMPAQUE	3	11008535
18294	18294-KEBE-900	EMPAQUE	3	11008560
18306	18306-LDF7-E10	CUBIERTA PUNTA SILENCIADOR	1	11008631
1830A	1830A-LDF7-M60	SILENCIADOR	1	11008748
18318	18318-LDF7-E10	PROTECTOR SILENCIADOR	1	11008900
90301	90301-GFY6-901	TUERCA 8 MM	2	11016855
95701	95701-06025-07	TORNILLO 6X25	3	11012085
95801	95801-08042-07	TORNILLO 8X42	1	11012199
95801	95801-08045-07	TORNILLO 8X45	1	11012203

FIGURA N° 24: GATO LATERAL - PEDAL CRANK

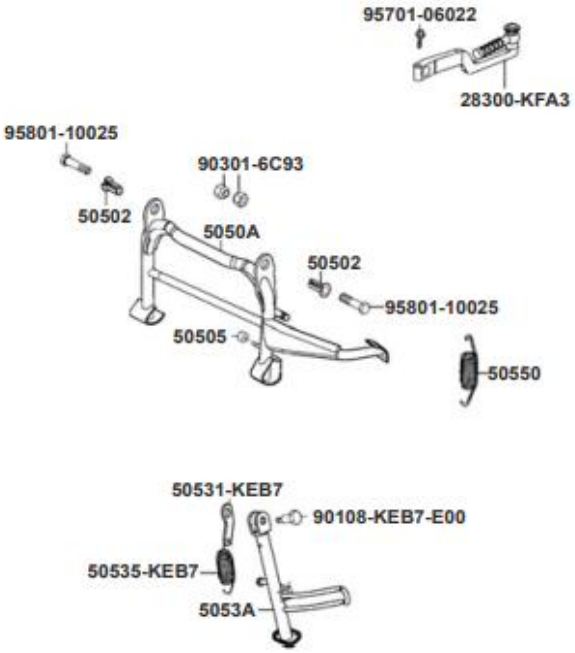

Fg	PARTE N°	DESCRIPCIÓN	CANT	SAP
28300	28300-KFA3-S00-NE	PEDAL CRANK	1	11021408
50502	50502-LDF7-E10	BUJE TORNILLO GATO CENTRAL	2	11014731
50505	50505-KEBE-900	ANTIVIBRANTE GATO CENTRAL	1	11014779
5050A	5050A-KKD7-900	GATO CENTRAL	1	11014815
50531	50531-KEB7-E00	PLATINA RESORTE GATO LATERAL	1	11014982
50535	50535-KEB7-E00	RESORTE GATO LATERAL	1	11014990
5053A	5053A-LDF7-E10	GATO LATERAL	1	
5053A	5053A-LDF7-E10/00	GATO LATERAL (INTEGRACIÓN NACIONAL)	1	
50550	50550-KEB7-E00	RESORTE GATO CENTRAL	1	11014997
90108	90108-KEB7-E00	TORNILLO GATO LATERAL	1	11015833
90301	90301-6C93-001	TUERCA 6 MM	2	
95701	95701-06022-02	TORNILLO 6X22	1	
95801	95801-10025-08	TORNILLO 10X25	2	11012221

FIGURA N° 25: AMORTIGUADOR TRASERO

Fg	PARTE N°	DESCRIPCIÓN	CANT	SAP
52400	52400-LDF7-E10	AMORTIGUADOR TRASERO	1	11016189
95801	95801-08035-08	TORNILLO 8X35	1	
95801	95801-10035-08	TORNILLO 10X35	1	11012225

FIGURA N° 26: DIRECCIONALES

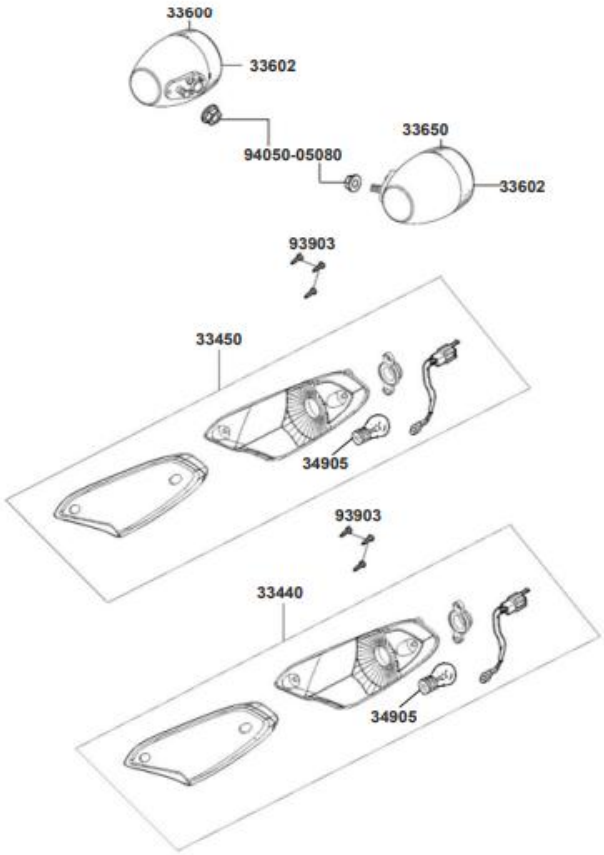

Fg	PARTE N°	DESCRIPCIÓN	CANT	SAP
33400	33400-LEC5-C10	DIRECCIONAL DELANTERA DERECHA	1	11023214
33450	33450-LEC5-C10	DIRECCIONAL DELANTERA IZQUIERDA	1	11023299
33600	33600-LDC8-E10	DIRECCIONAL TRASERA DERECHA	1	11023363
33602	33602-LDC8-E10	VIDRIO DIRECCIONAL	2	11023380
33650	33650-LDC8-E10	DIRECCIONAL TRASERA IZQUIERDA	1	11023409
34905	34905-KHC4-9000	BOMBILLO DIRECCIONAL	4	11024340
93903	93903-34380	TORNILLO 4X12	4	11011613
94050	94050-05080	TUERCA 5 MM	2	11011706

FIGURA N° 27: STOP

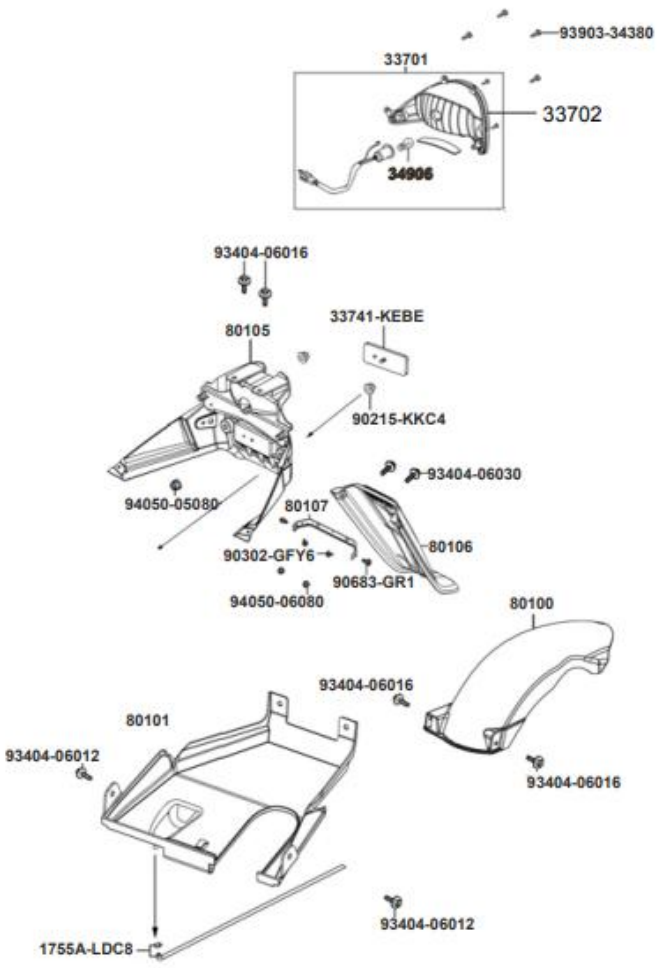

Fg	PARTE N°	DESCRIPCIÓN	CANT	SAP
1755A	1755A-LDC8-E10	MANGUERA DRENAJE	1	11007856
33701	33701-LDC8-E10	STOP	1	11023502
33702	33702-LDC8-E10	COCA STOP	1	11023517
33741	33741-KEBE-900	REFLECTOR	1	11023602
34906	34906-LBA8-E80	BOMBILLO STOP	1	11024376
80100	80100-LDF7-E10	GUARDABARRO TRASERO	1	11009410
80101	80101-LDF7-E10	GUARDABARRO TRASERO	1	11009496
80105	80105-LDF7-E10	PORTA STOP	1	11009584
80106	80106-LDC8-E10	GUARDABARRO TRASERO	1	11009659
80107	80107-LDC8-E10	PLATINA GUARDABARRO	1	11009694
90215	90215-KKC4-900	TUERCA 6 MM	2	11067658
90302	90302-GFY6-9010	TORNILLO 5X12	2	
90683	90683-GAR1-0040	TORNILLO	2	11017971
93404	93404-06012-07	TORNILLO 5X12	2	11011441
93404	93404-06016-07	TORNILLOS 6X16	4	11011450
93404	93404-06030-07	TORNILLO 6X30	2	11011458
93903	93903-34380	TORNILLO ARO FAROLA 4X12	4	11011613
94050	94050-05080	TUERCA 5 MM	1	11011706
94050	94050-06080	TUERCA 6 MM	2	11011709

FIGURA N° 28: SISTEMA ELÉCTRICO

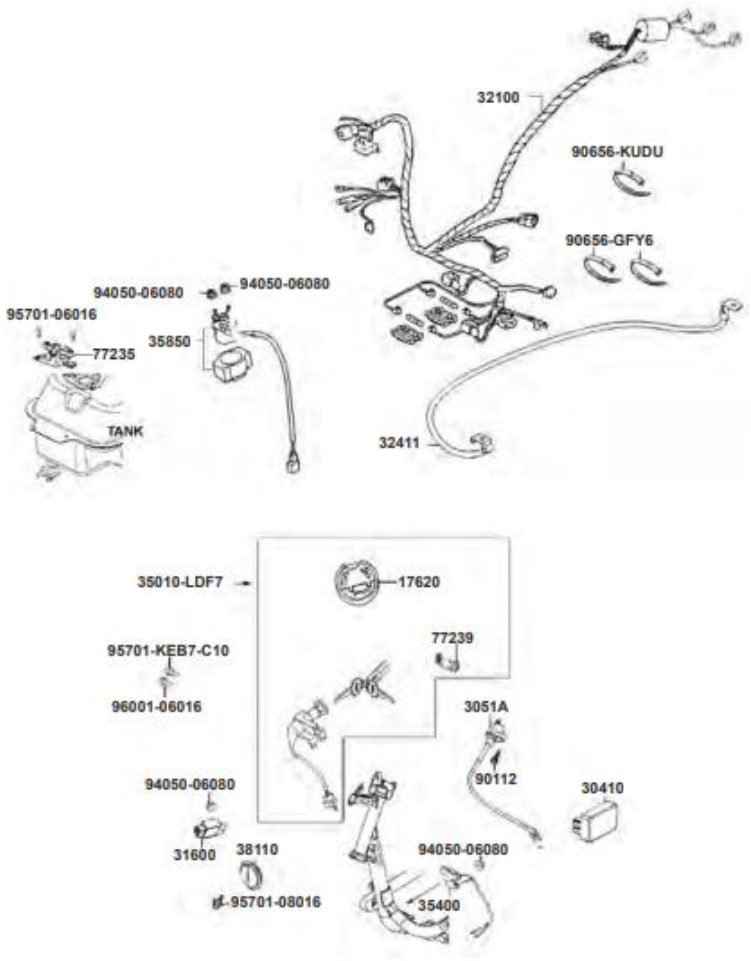

Fg	PARTE N°	DESCRIPCIÓN	CANT	SAP
17620	17620-LDF7-E10	TAPA TANQUE GASOLINA	1	11007907
30410	30410-KUDU-9000	C.D.I.	1	11021505
3051A	3051A-GFY6-9010	BOBINA DE ALTA	1	11021559
31600	31600-KUDU-9000	REGULADOR RECTIFICADOR	1	11021969
32100	32100-LDF7-E10	RAMAL ELÉCTRICO	1	11022310
32411	32411-LDF7-E10	CABLE BATERÍA	1	11022675
35010	35010-LDF7-E10	SWICHE ENCENDIDO	1	11024909
35400	35400-LDF7-E10	RESISTENCIA	1	11026197
35850	35850-KEBE-9000	SWICHE MOTOR ARRANQUE	1	11026248
38110	38110-KHB4-E0A	PITO	1	11035962
77235	77235-KGC4-E0B	SOPORTE SILLÍN	1	11008127
77239	77239-GFY6-9010	SEGURO SWICHE	1	11008142
90112	90112-KRDR-900	TORNILLO 5X22	1	11015994
90656	90656-GFY6-911	CORREA	2	11026382
94050	94050-06080	TUERCA 6 MM	3	11011709
95701	95701-06016-08	TORNILLO 6X16	1	11012065
95701	95701-08016-08	TORNILLO 8X16	1	11012128
95701	95701-KEB7-C10	TORNILLO 6X16	1	
96001	96001-06016-08	TORNILLO 6X16	1	11012277

FIGURA N° 29: CHASIS

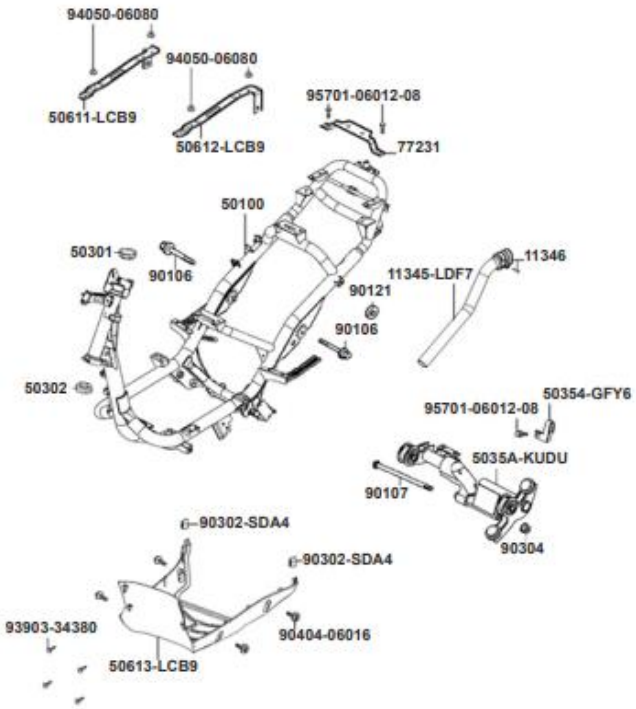

Fg	PARTE N°	DESCRIPCIÓN	CANT	SAP
11345	11345-LDF7-E10	MANGUERA CONDUCTO	1	11006904
11346	11346-KEBE-900	ABRAZADERA	1	11006923
19411	19411-KNBN-900	ABRAZADERA	1	11010164
50100	50100-LDF7-E10	CHASIS	1	
50301	50301-GLM0-001	CUNA SUPERIOR CHASIS	1	11014211
50302	50302-2H68-011	CUNA INFERIOR CHASIS	1	11014262
50354	50354-GFY6-9010	ABRAZADERA	1	11014662
5035A	5035A-KUDU-9000	SOPORTE MOTOR	1	11014688
50611	50611-LCB9-C10	PLATINA DERECHA CHASIS	1	11015033
50612	50612-LCB9-C10	PLATINA IZQUIERDA CHASIS	1	11015066
50613	50613-LCB9-C10	PROTECTOR MOTOR	1	11015089
77231	77231-LCB9-C10	SOPORTE PARRILLA	1	11008113
90106	90106-GFY6-901	TORNILLO 10X55	1	11015682
90107	90107-KUDU-900	TORNILLO 10X188	1	11015764
90121	90121-GFY6-901	BUJE	1	
90302	90302-SDA4-004	TUERCA	2	11016932
90304	90304-GHE8-004	TUERCA 10 MM	1	11016957
93404	93404-06016-07	TORNILLOS 6X16	4	11011450
93903	93903-34380	TORNILLO ARO FAROLA 4X12	7	11011613
94050	94050-06080	TUERCA 6 MM	4	11011709
95701	95701-06012-08	TORNILLO 6X12	3	11012053

FIGURA N° 30: FILTRO DE GASES

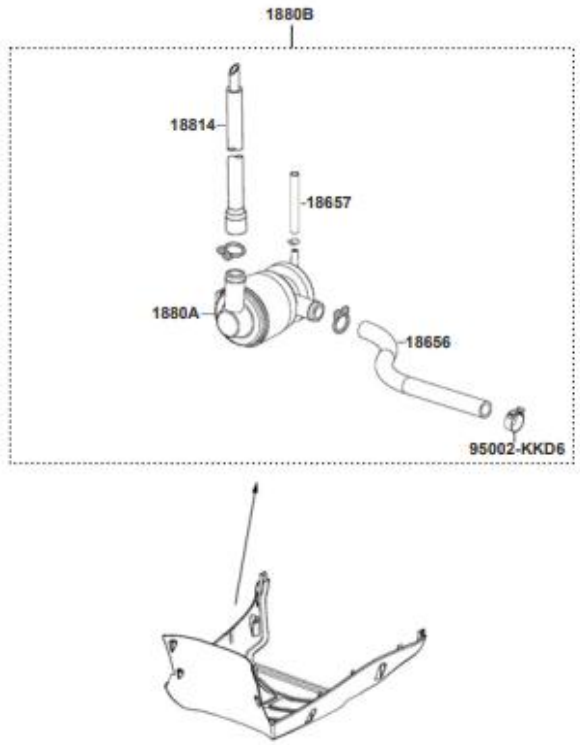

Fg	PARTE N°	DESCRIPCIÓN	CANT	SAP
18656	18656-LDF7-E10	CONDUCTO FILTRO AIRE	1	11009265
18657	18657-LDC8-E10	MANGUERA VACÍO	1	11009289
1880A	1880A-LDF7-E10	FILTRO GASES	1	11009350
1880B	1880B-LDF7-E10	FILTRO GASES COMPLETO	1	11009393
18814	18814-LDC8-E10	CONDUCTO FILTRO AIRE	1	11009438
95002	95002-KKD6-E05	ABRAZADERA	1	

FIGURA N° 31: CALCOMANÍAS

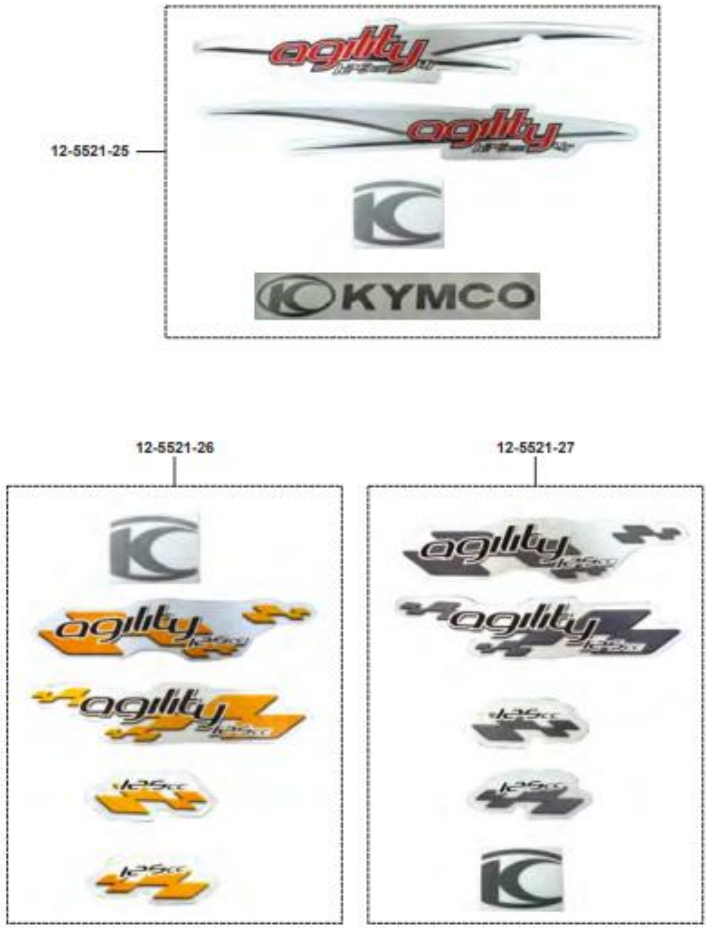

Fg	PARTE N°	DESCRIPCIÓN	CANT	SAP
5521-25	12-5521-25/00	KIT CALCOMANÍAS GRIS CLARO	1	
5521-26	12-5521-26/00	KIT CALCOMANÍAS AMARILLAS	1	
5521-27	12-5521-27/00	KIT CALCOMANÍAS GRIS OSCURO	1	

FICHA TECNICA AGILITY 125

CARACTERISTICA	UNIDAD
Potencia máxima	8.7 hp a 7.500 rpm
Torsión máxima.	0.9 Kg-m a 6.500 rpm
DIMENSIONES	
Longitud total	1.830 mm
Anchura total	690 mm
Altura total	1.130 mm
Altura del asiento	850 mm
Distancia entre ejes	1.300 mm
Altura del piso al motor	127 mm
Peso en seco	105.5 Kg
MOTOR	
Tipo	4 tiempos, monocilíndrico
Enfriamiento	Aire forzado.
Desplazamiento	124.6 cc
Diámetro interno x recorrido	52.4 x 57.8
Relación de compresión	9.6:0.2
Sistema de encendido	CDI
Sistema de arranque.	Eléctrico y de pedal
Carburador	CVK
Bujía.	NGK – C7HSA
Sistema de lubricación	Bomba a presión
Aceite de la transmisión.	SAE 15 W 40
Capacidad aceite de la transmisión	800 c.c.
SUSPENSIÓN	
Delantera	Telescópica
Trasera	Monoamortiguador hidráulico
TRANSMISIÓN	
Tipo de transmisión	Automática centrífuga
Tipo de embrague.	Húmedo, multidisco
Sistema de transmisión	Automático centrífugo
BASTIDOR	
Tipo	Tubular
Tamaño llantas: delantera	120/70 – 12 56J
trasera	130/70 – 12 56J
Capacidad tanque de combustible	5 Lts (incluye reserva)
Freno delantero	Disco 160 mm. de doble pistón
Freno trasero	Bandas expandibles
EQUIPO ELÉCTRICO	
Batería	12 Voltios 7Ah
Faro delantero	12 V Halógeno 35/35 W

KYMCO