auteco®

ENSAMBLADA EN PLANTA CARBONO NEUTRO

CATÁLOGO DE PARTES

KYMCO

AGILITY GO

SISTEMA DE ENCENDIDO AUTOMÁTICO DE LUCES
Para mayor información del diseño consulte la página web

ABS
SISTEMA ANTIBLOQUEO DE FRENOS NO INCLUIDO

LUCES DE CIRCULACIÓN DIURNA NO INCLUIDO
Para mayor información del diseño consulte la página web

auteco®

Mobil Super™
4T Ultra Scooter

www.autecomobility.com | contactanos@autecomobility.com
Línea gratuita nacional 018000 413 812

PREFACIO

Es nuestro placer presentarles a ustedes el Catálogo de Partes.

Este Catálogo ha sido especialmente diseñado para ayudarle en la selección de las partes correctas con el fin de mantener el vehículo en las mejores condiciones.

Los repuestos originales están sujetos a un exigente estándar de control de calidad, por lo tanto es necesario que usted sólo use repuestos originales.

En nuestro constante esfuerzo para mejorar la eficiencia y desempeño de su vehículo, las especificaciones, diagramas y número de partes pueden cambiar sin previo aviso. Consecuentemente las descripciones de los repuestos en este Catálogo pueden no ser las finales y definitivas.

Las alteraciones y modificaciones que ocurren en la impresión de este Catálogo, serán informadas a nuestra red, a través de circulares de Servicio o en nuestra página web: www.autecomobility.com accediendo al link repuestos. Es requisito que usted actualice su Catálogo y haga las correcciones necesarias, una vez reciba dichas circulares. Lo anterior le asegurará un rápido y adecuado despacho de sus partes, pues las órdenes están siendo diligenciadas con las referencias más actualizadas.

Mobil™ Super™

4T Ultra Scooter

auteco mobility

GRADO SAE **10W-40**

Semi-sintético

CUMPLE CON LAS **NORMATIVAS**

JASO MB

API SL

CÓDIGO SAP:

CAJA X 12	UNIDAD
21005460	21005819

PROPIEDADES & BENEFICIOS

- **Excelente protección contra el desgaste**
  Mayor vida útil de los componentes del motor y del conjunto del motor.
- **Buena estabilidad térmica y ante la oxidación y buen control de los depósitos**
  Motores que funcionan más limpios, lo cual resulta en una operación suave e impecable.
- **Excelentes propiedades de protección contra la corrosión**
  Mayor vida útil del tren de válvulas y de los componentes de los cojinetes.
- **Propiedades mejoradas a bajas temperaturas**
  Arranque en frío más fácil, mayor vida útil del sistema eléctrico.
- **Baja fricción en las partes móviles del motor**
  Aceleraciones suaves y bajo nivel de vibraciones.

ACEITE ORIGINAL PARA SCOOTER

VICTORY MOTORCYCLES

LIFE 125, ZS125, BLACK

KYMCO Disfruta nuevas de manejo

ALL NEW ALL NEW PRO, XTOWN 300, AGILITY DIGITAL 3.0, AGILITY 00, TWIST y TWIST CITY.

Recomendado para motocicleta tipo **Scooter** con viscosidad **10W-40**

LA MEJOR CALIDAD Y RESPALDO
auteco
CERTIFIED
Queen
Llantas y neumáticos
¡POR DESEMPEÑO, CALIDAD Y PRECIO!
ELIGE LLANTAS QUEEN
SCOOTER
MOTOCARRO
STREET
DOBLE PROPÓSITO
PISTERA
Encuéntralos en todos los agentes y concesionarios autorizados por AUTECO del país

LA MEJOR CALIDAD Y RESPALDO
auteco
CERTIFIED
MEGABAT
BATTERIES
PRO
EL EQUIPO ORIGINAL
DE LAS MOTOCICLETAS
auteco
mobility
MEGABAT
BATTERIES
PRO
GEL
MTX6.5L-BS-GEL-PRO
12V
Una garantía de respaldo,
calidad y experiencia.

N°FIGURA	DESCRIPCION	N°FIGURA	DESCRIPCION
FIGURA N°1	CARCASAS	**FIGURA N°31**	CALCOMANÍAS AGILITY GO_NENE_ROJA MY22
FIGURA N°2	CULATA	**FIGURA N°32**	CALCOMANÍAS
FIGURA N°3	CILINDRO - PISTÓN - CIGÜEÑAL	**FIGURA N°33**	CALCOMANÍAS EDICIÓN NEON
FIGURA N°4	CUBIERTA MOTOR DERECHA	**FIGURA N°34**	CALCOMANÍAS AGILITY GO MODELO 2023 – AZUL PETROLEO
FIGURA N°5	CLUTCH CENTRIFUGO	**FIGURA N°35**	CALCOMANÍAS AGILITY GO MODELO 2023 – GRIS / ROJO
FIGURA N°6	MOTOR DE ARRANQUE - BOMBA DE ACEITE	**FIGURA N°36**	CALCOMANÍAS AGILITY GO MODELO 2023 – GRIS / VERDE
FIGURA N°7	CUBIERTA VENTILADOR - PLATO BOBINAS	**FIGURA N°37**	ACCESORIOS AGILITY GO FLAGSHIP MODELO 2023
FIGURA N°8	TRANSMISIÓN	**FIGURA N°38**	CALCOMANÍAS AGILITY GO FLAGSHIP MODELO 2023
FIGURA N°9	CARBURADOR	**FIGURA N°39**	PARTES Y ACCESORIOS AGILITY GO FLAGSHIP MODELO 2023
FIGURA N°10	FAROLA	**FIGURA N°40**	PARTES Y ACCESORIOS AGILITY GO FLAGSHIP MODELO 2023
FIGURA N°11	VELOCÍMETRO	**FIGURA N°41**	PARTES AGILITY GO FLAGSHIP MODELO 2023
FIGURA N°12	MANUBRIO - CUBIERTAS MANUBRIO		
FIGURA N°13	BOMBA FRENO DELANTERO		
FIGURA N°14	CUBIERTAS		
FIGURA N°15	SUSPENSION DELANTERA		
FIGURA N°16	RIN DELANTERO		
FIGURA N°17	RIN TRASERO		
FIGURA N°18	SILLIN		
FIGURA N°19	TANQUE DE COMBUSTIBLE		
FIGURA N°20	BATERIA		
FIGURA N°21	CUBIERTAS LATERALES - GUANTERA		
FIGURA N°22	CAJA FILTRO DE AIRE		
FIGURA N°23	SILENCIADOR		
FIGURA N°24	PEDAL CRANK		
FIGURA N°25	AMORTIGUADOR		
FIGURA N°26	DIRECCIONALES		
FIGURA N°27	GUARDABARRO TARSERO		
FIGURA N°28	SISTEMA ELECTRICO		
FIGURA N°29	CHASIS		
FIGURA N°30	CALCOMANÍAS Y ACCESORIOS		

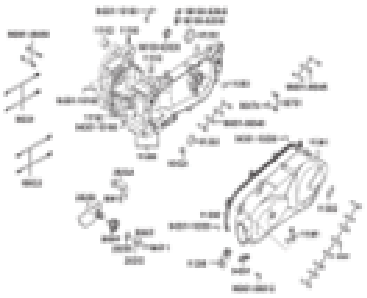	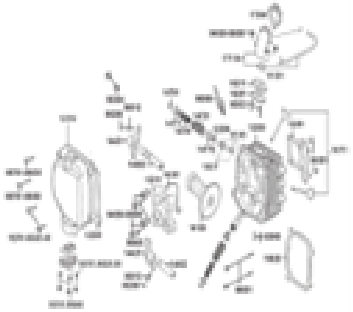	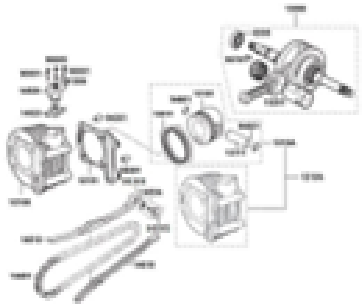	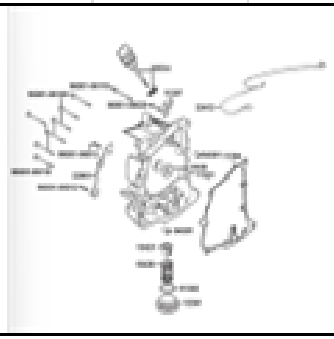
FIG. N° 1 CARCASAS	FIG. N° 2 CULATA	FIG. N° 3 CILINDRO - PISTÓN - CIGÜEÑAL	FIG. N° 4 CUBIERTA MOTOR DERECHA
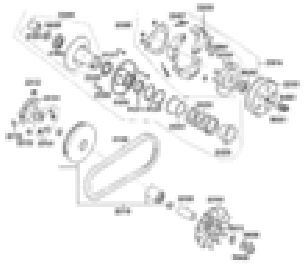	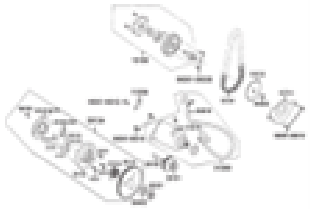	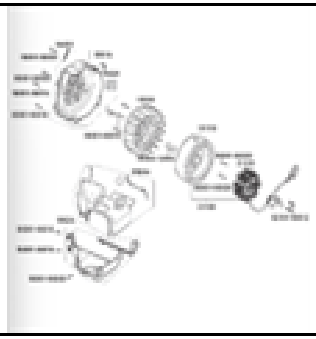	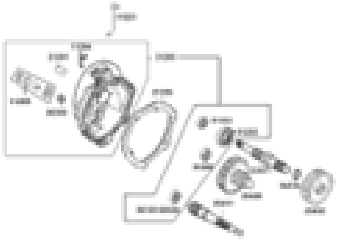
FIG. N° 5 CLUTCH CENTRIFUGO	FIG. N° 6 MOTOR DE ARRANQUE - BOMBA DE	FIG. N° 7 CUBIERTA VENTILADOR - PLATO	FIG. N° 8 TRANSMISIÓN
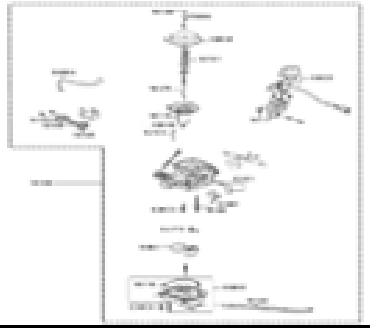	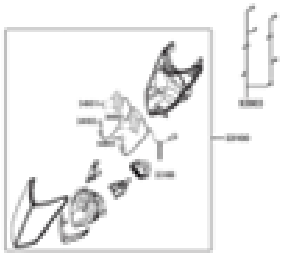	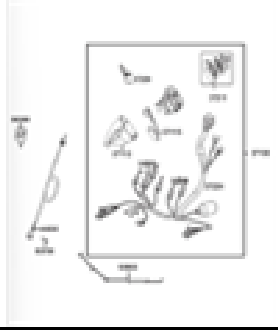	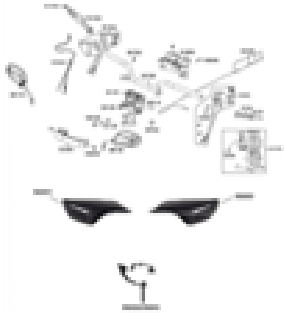
FIG. N° 9 CARBURADOR	FIG. N° 10 FAROLA	FIG. N° 11 VELOCÍMETRO	FIG. N° 12 MANUBRIO - CUBIERTAS MANUBRIO

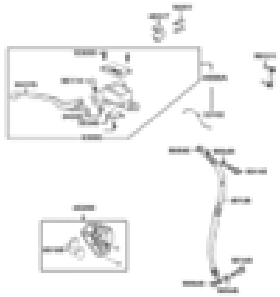	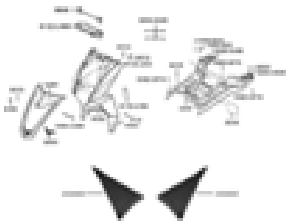	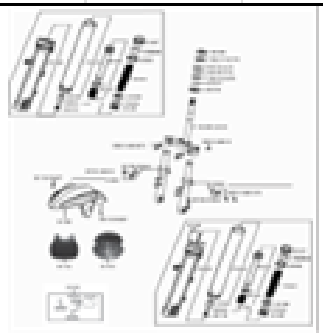	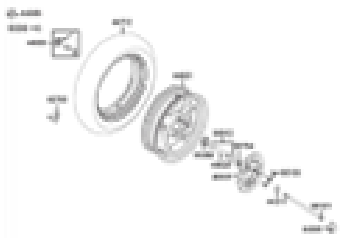
FIG. N° 13 BOMBA FRENO DELANTERO	FIG. N° 14 CUBIERTAS	FIG. N° 15 SUSPENSION DELANTERA	FIG. N° 16 RIN DELANTERO
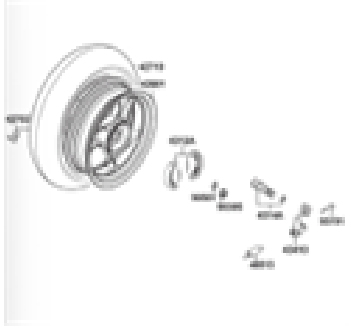	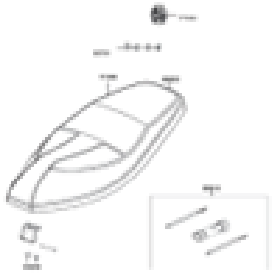	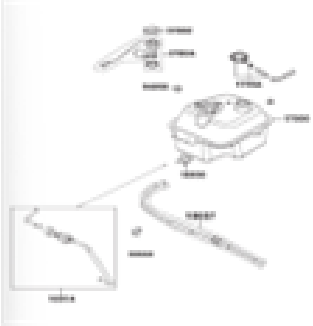	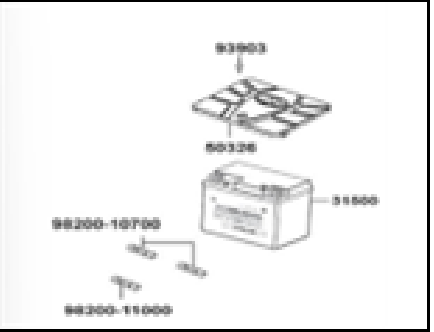
FIG. N° 17 RIN TRASERO	FIG. N° 18 SILLIN	FIG. N° 19 TANQUE DE COMBUSTIBLE	FIG. N° 20 BATERIA
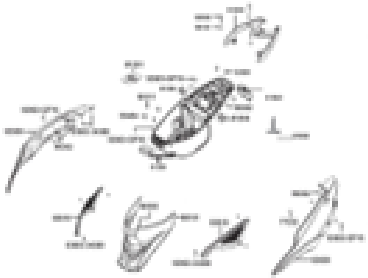	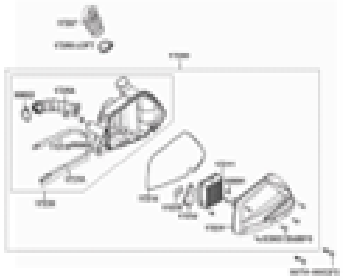	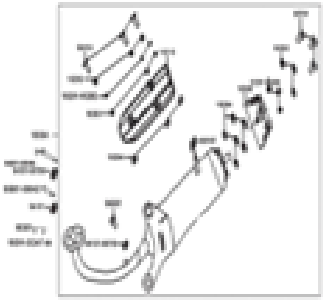	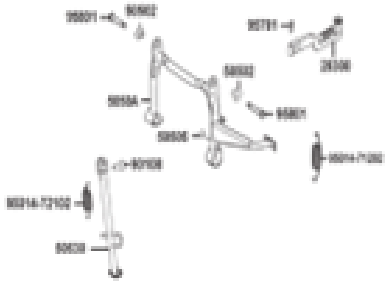
FIG. N° 21 CUBIERTAS LATERALES - GUANTERA	FIG. N° 22 CAJA FILTRO DE AIRE	FIG. N° 23 SILENCIADOR	FIG. N° 24 PEDAL CRANK

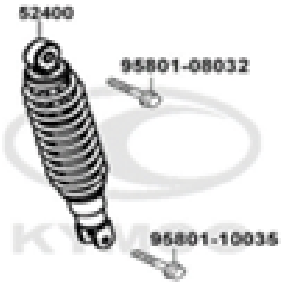	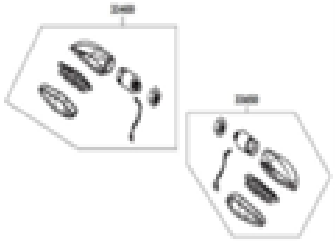	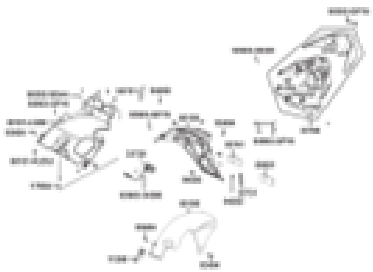	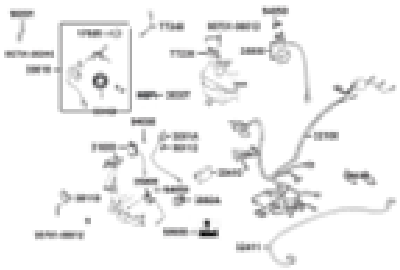
FIG. N° 25 AMORTIGUADOR	FIG. N° 26 DIRECCIONALES	FIG. N° 27 GUARDABARRO TARSERO	FIG. N° 28 SISTEMA ELECTRICO
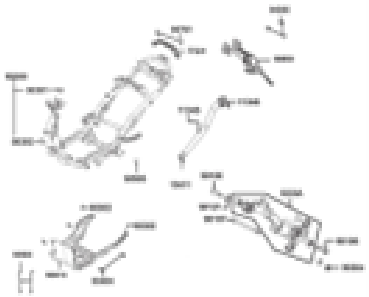		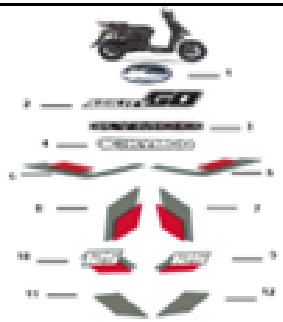	
FIG. N° 29 CHASIS	FIG. N° 30 CALCOMANÍAS Y ACCESORIOS	FIG. N° 31 CALCOMANÍAS AGILITY GO_NENE_ROJA MY22	FIG. N° 32 CALCOMANÍAS
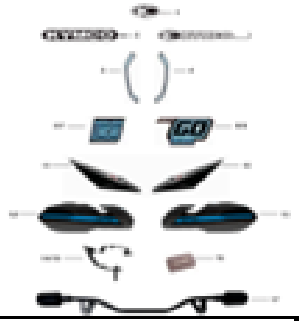			
FIG. N° 33 CALCOMANÍAS EDICIÓN NEON	FIG. N° 34 CALCOMANÍAS AGILITY GO MODELO 2023 – AZUL PETROLEO	FIG. N° 35 CALCOMANÍAS AGILITY GO MODELO 2023 – GRIS / ROJO	FIG. N° 36 CALCOMANÍAS AGILITY GO MODELO 2023 – GRIS / VERDE

			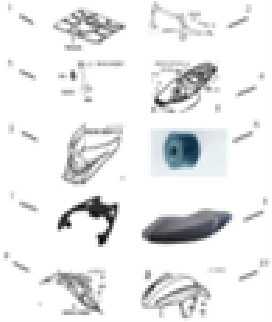
FIG. Nº 37 ACCESORIOS AGILITY GO FLAGSHIP MODELO 2023	FIG. Nº 38 CALCOMANÍAS AGILITY GO FLAGSHIP MODELO 2023	FIG. Nº 39 PARTES Y ACCESORIOS AGILITY GO FLAGSHIP MODELO 2023	FIG. Nº 41 PARTES AGILITY GO FLAGSHIP MODELO 2023
FIG. Nº 41 PARTES AGILITY GO FLAGSHIP MODELO 2023			

FIGURA N° 1: CARCASAS 1/2

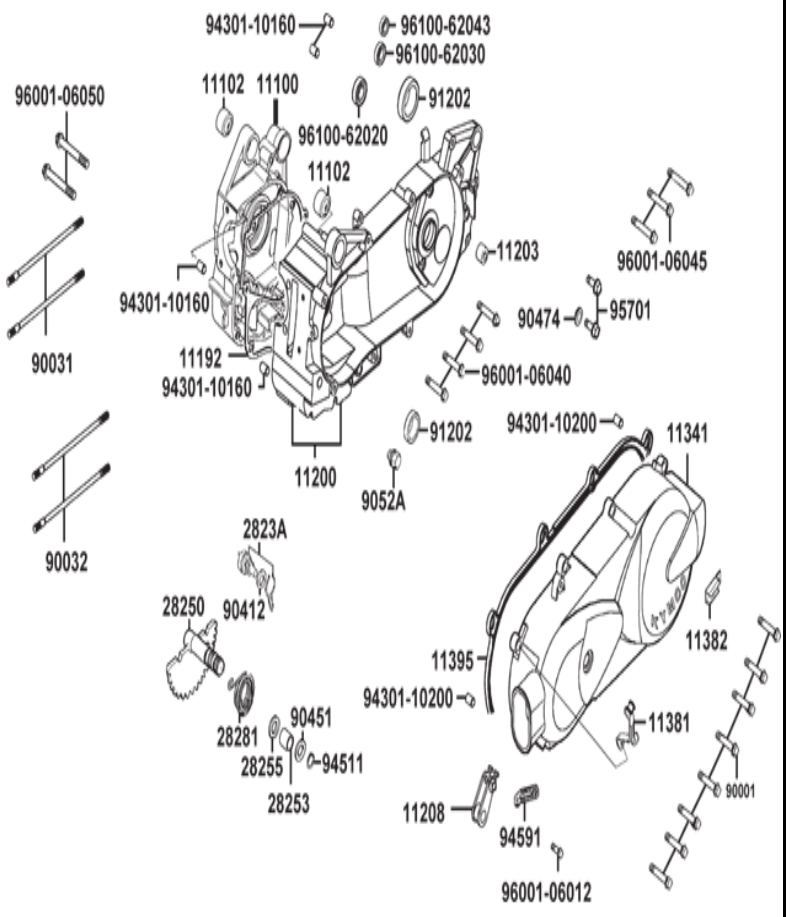

FIG	PARTE N°	DESCRIPCIÓN	CANT	SAP
11100	11100-KUDU-C00	CARCASA DERECHA	1	11006100
11102	11102-1G87-004	BUJE CARCASA	2	11006200
11192	11192-KUDU-E90	EMPAQUE CARCASA	1	11006251
11200	11200-KEC4-C00	CARCASA IZQUIERDA	1	11006279
11203	11203-GGC7-W10	BUJE CARCASA	1	11006358
11208	11208-LDF7-E10	ABRAZADERA	1	11006413
11341	11341-KEC4-900-NEA	TAPA CARCASA	1	11006819
11381	11381-KUDU-C00	ABRAZADERA CABLE ACELERADOR	1	11007005
11382	11382-KUDU-W10	ABRAZADERA CABLE FRENO	1	11007016
11395	11395-KKD7-E90	EMPAQUE TAPA CARCASA	1	11007116
2823A	2823A-GKAK-W10	PINON CRANK	1	11021370
28250	28250-KNBN-901	EJE CRANK	1	11021373
28253	28253-GBN2-60A	BUJE EJE CRANK	1	11021382
28255	28255-GFS6-001	BUJE RESORTE EJE CRANK	1	11021388
28281	28281-GBN2-C00	RESORTE CRANK	1	11021395
90001	90001-GBHB-711	TORNILLO 6X40	8	11015309
90031	90031-KUDU-C00	TORNILLO M8X200.5	2	11029917
90032	90032-KUDU-C00	TORNILLO 8X208.5 (11029920)	2	11015370
90412	90412-3K29-C00	ARANDELA PINON CRANK	1	11017148
90451	90451-GBN2-601	ARANDELA EJE CRANK	1	11017310

FIGURA N° 1: CARCASAS 2/2

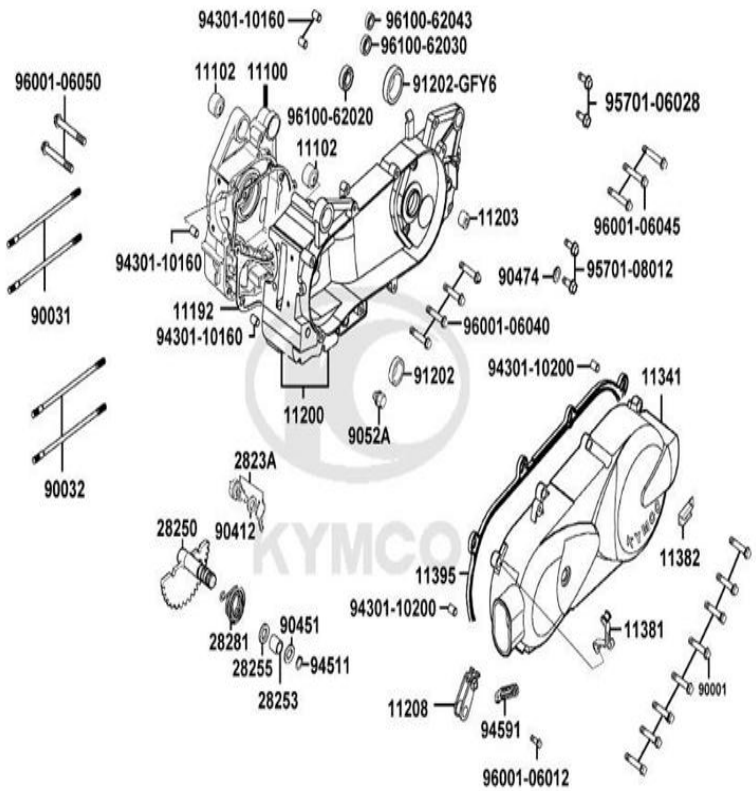

FIG	PARTE N°	DESCRIPCIÓN	CANT	SAP
90474	90474-3C33-001	ARANDELA	1	11017418
9052A	9052A-GFY6-950	TAPON DRENAJE ACEITE	1	11017610
91201	91202-GFY6-C00	RETEN 19 8X30X5	1	11018358
91202	91202-KKJ9-C00	RETEN 20X32X6	1	11018404
94301-10160	94301-10160	PIN 10X16	4	11011843
94301-10200	94301-10200	PIN GUIA CARCASA 10X20	2	11011848
94511	94511-14000	PIN EJE CRANK	1	11011880
94591	94591-LDC8-E10	PIN SEGURIDAD	1	11011910
95701	95701-08012-08	TORNILLO 8X12	2	11012124
96001-06012	96001-06012-08	TORNILLO 6X12	1	11012264
96001-06040	96001-06040-08	TORNILLO 6X40	4	11012316
96001-06045	96001-06045-08	TORNILLO 6X45 (11029931)	3	11012318
96001-06050	96001-06050-08	TORNILLO 6X50	2	11012320
96100-62020	96100-62020-00	RODAMIENTO BOLAS 6202	1	11012366
96100-62030	96100-62030-00	RODAMIENTO BOLAS 6203	1	11012370
96100-62043	96100-62043-00	RODAMIENTO BOLAS 6204	1	11012375

FIGURA N° 2: CULATA 1/2

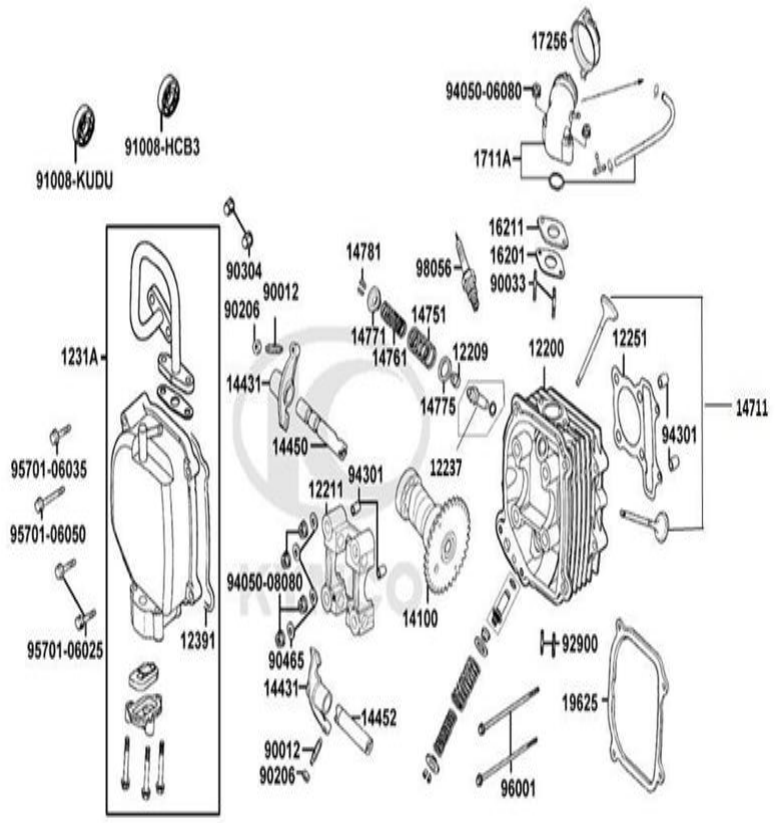

FIG	PARTE N°	DESCRIPCIÓN	CANT	SAP
12200	12200-LEC5-C10	CULATA	1	11016414
12209	12209-GDB4-6820-M1	RETEN VALVULA	2	11016442
12211	12211-KUDU-W10	SOPORTE EJE LEVAS	1	11016472
12237	12237-KDU-9000-H1	GUIA VALVULA	2	11016495
12251	12251-GFY6-90A	EMPAQUE CULATA	1	11016499
12310	12310-KUDU-C10	CUBIERTA CULATA	1	11016587
12391	12391-GFY6-C10	EMPAQUE CUB CULATA	1	11016655
14100	14100-LGS6-E10	EJE LEVAS	1	11005105
14431	14431-KUDU-W10	BALANCIN	2	11005227
14450	14450-GFY6-W10	PASADOR BALANCIN ADMISION	1	11005237
14452	14452-GFY6-W10	PASADOR BALANCIN ESCAPE	1	11005247
14711	14711-KUDU-305	KIT VALVULAS	1	11005374
14751	14751-KUDU-C10	RESORTE VALVULA	2	11005412
14761	14761-KUDU-C10	RESORTE VALVULA	2	11005426
14771	14771-GDB4-C00	ARANDELA RESORTE VALVULA	2	11005434
14775	14775-MFA6-001	PORTA RESORTE VALVULA	2	11005438
14781	14781-MFA6-001	CUNA VALVULA	4	11005445
16201	16201-GFY6-C10	EMPAQUE MULTIPLE ADMISION	1	11007385
16211	16211-GFY6-W10	INSULADOR CARB	1	11007391
1711A	1711A-LDF7-E10	KYM MULTIPLE ADMISION		11007528

FIGURA N° 2: CULATA 2/2

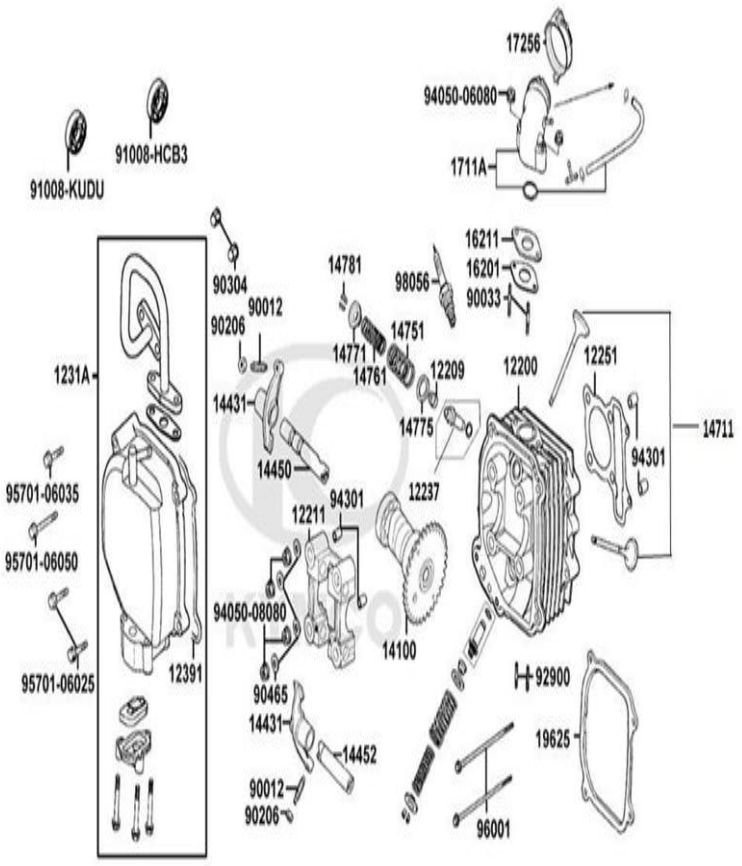

FIG	PARTE N°	DESCRIPCIÓN	CANT	SAP
17256	17256-GFY6-C00	ABRAZADERA CARBURADOR	1	11007703
19625	19625-KUDU-C00	EMPAQUE TAPA CULATA	1	11010440
90012	90012-3C33-001	TORNILLO	2	11015335
90033	90033-GFY6-C00	TORNILLO 8X32	2	11015385
90033-GFY6	90033-GFY6-C10	TORNILLO 6X16	2	11015387
90206	90206-0A01-001	TUERCA BALANCIN	2	11016267
90465	90465-MDC4-001	ARANDELA 8MM	4	11084396
91305	91305-0H28-159	ANILLO RET 9X1.6	1	11084397
91301	91301-0H28-C00	O_RING	1	11018749
92900	92900-06060-0B	TORNILLO 6X60MM	2	11011345
94050-06080	94050-06080	KYM TUERCA 6 MM	2	11011709
94050-08080	94050-08080	TUERCA 8 MM	4	11011711
94301	94301-10160	PIN 10X16	4	11011843
95701-06025	95701-06025-00	TORNILLO 6X25	1	11084398
95701-06025	95701-06025-08	TORNILLO 6X25	2	11012085
95701-06035	95701-06035-08	TORNILLO 6X35	1	11012105
95701-06040	95701-06040-00	TORNILLO 6X40	2	11084399
95701-06050	95701-06050-08	KYM TORNILLO 6X50	1	11012116
96001	96001-06100-08	TORNILLO 6X100	2	11012340
98056	98056-5771R-00	BUJIA KYMCO CR7HSA	1	11012508

FIGURA N° 3: CILINDRO - PISTÓN - CIGÜEÑAL 1/2

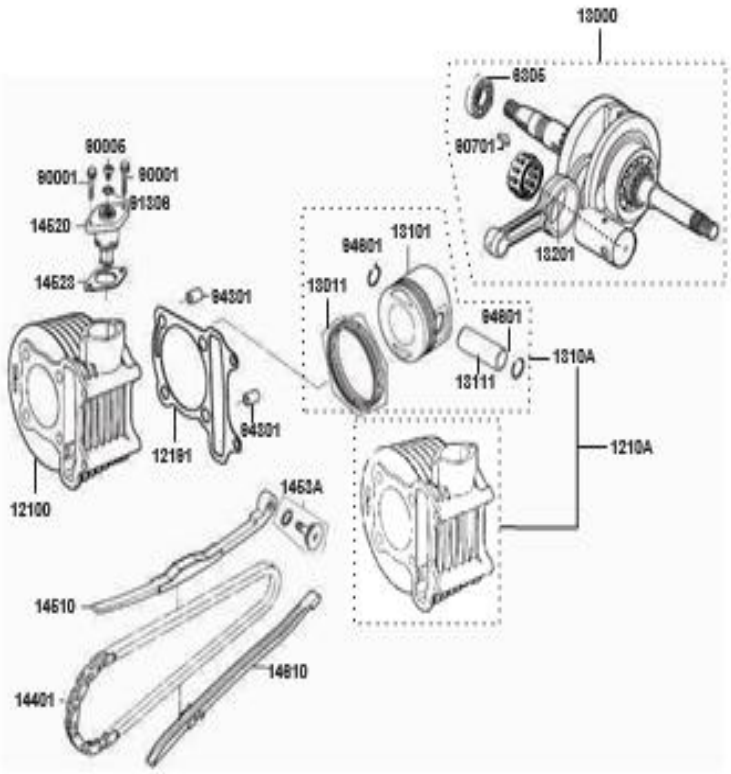

FIG	PARTE N°	DESCRIPCIÓN	CANT	SAP
12100	12100-GFY6-C00	CILINDRO	1	11010605
1210A	1210A-GFY6-C10	CILINDRO COMPLETO	1	11010827
12191	12191-GFY6-E90	EMPAQUE CILINDRO	1	11016339
13000	13000-KUDU-C00	CIGUENAL	1	11016808
13011	13011-GFY6-9020-M1	ANILLOS STD	1	11017365
13101	13101-KUDU-C00	PISTON STD	1	11019042
1310A	1310A-KUDU-C00	KIT PISTON	1	11019346
	13101-KUDU-900/47	KIT PISTON STD_AGILITY 125/RS	1	11019046
	13102-KUDU-900/47	KIT PISTON 025_AGILITY 125/RS	1	11019181
	13103-KUDU-900/47	KIT PISTON 050_AGILITY 125/RS	1	11019210
	13104-KUDU-900/47	KIT PISTON 075_AGILITY 125/RS	1	11019234
	13105-KUDU-900/47	KIT PISTON 100_AGILITY 125/RS	1	11019260
13111	13111-3D84-C00	PASADOR PISTON	1	11019350
13201	13201-GFY6-305	KIT BIELA	1	11000715
14401	14401-KUDU-C00	CADENILLA DISTRIBUCION	1	11005203
14510	14510-KUDU-C00	GUIA CADENILLA (11005273)	1	11005272
14520	14520-GFY6-C00	TENSOR CADENILLA	1	11005282
14523	14523-GFY6-E90	EMPAQUE TENSOR CADENILLA	1	11005287
1453A	1453A-GFY6-W10	TORNILLO GUIA CADENILLA	1	11005301
14610	14610-KUDU-C00	GUIA CADENILLA	1	11005335
6305	6305C3-SKF	RODAMIENTOS BOLAS 6305/C3	2	21001009
90001	90001-GBHB-C00	TORNILLO 6X22	2	11015305

FIGURA N° 3: CILINDRO - PISTÓN - CIGÜEÑAL 2/2

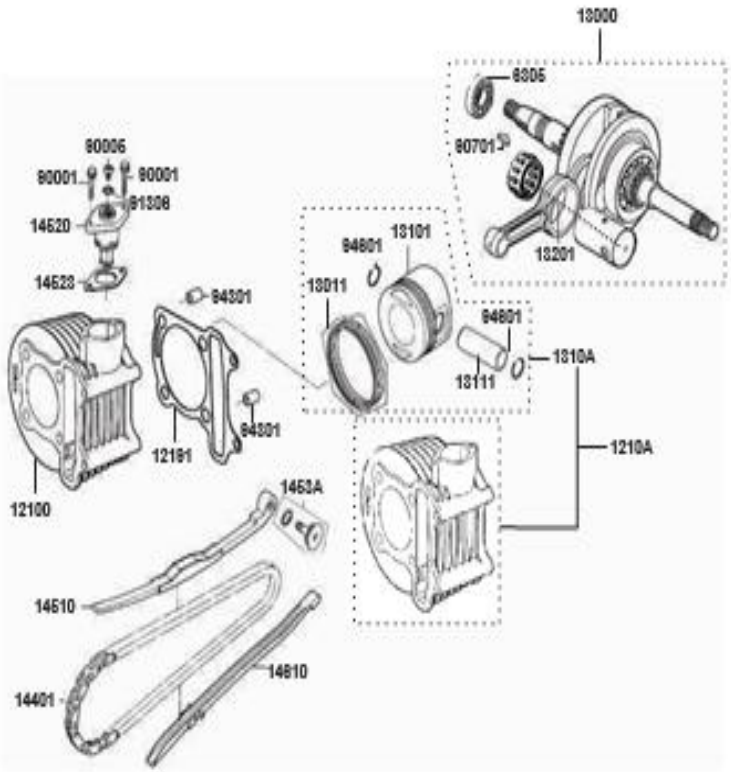

FIG	PARTE N°	DESCRIPCIÓN	CANT	SAP
90005	90005-KAW1-901	TORNILLO 6X6	1	11015317
90701	90701-HFB6-011	CUNA	1	11017994
91306	91306-1E05-691	O_RING15X95	1	11018827
94301	94301-10160	PIN 10X16	2	11011843
94601	94601-15000	PIN PASADOR PISTON	2	11011921

FIGURA N° 4: CUBIERTA MOTOR DERECHA

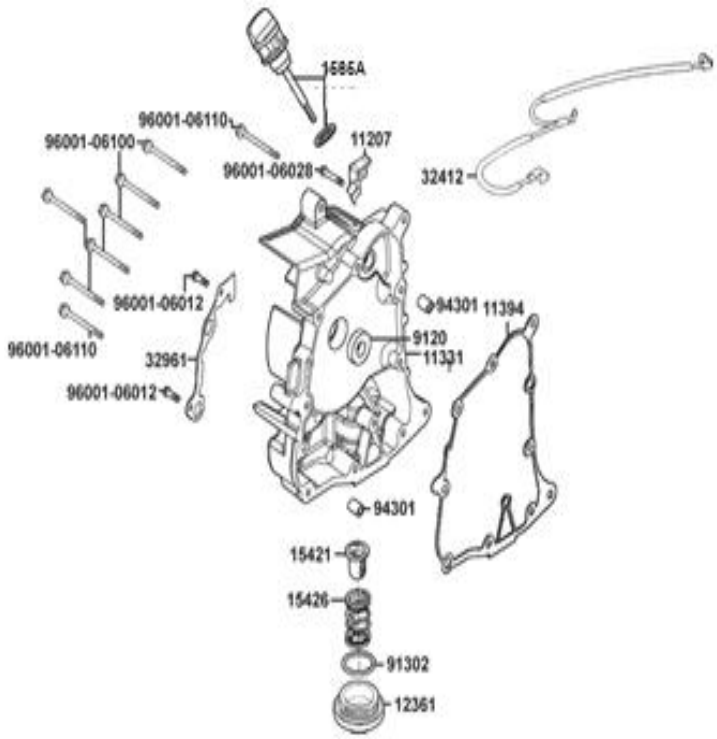

FIG	PARTE N°	DESCRIPCIÓN	CANT	SAP
11207	11207-KKE3-900	PLATINA CARCASA	1	11021617
11331	11331-KUDU-C00	CUBIERTA CARCASA	1	11006761
11394	11394-KUDU-E90	EMPAQUE CARCASA	1	11007062
12361	12361-GFY6-C00	TAPON ACEITE TRANSM TRAS	1	11016643
15421	15421-1G07-C00	FILTRO ACEITE	1	11005704
15426	15426-GAE1-C00	RESORTE TAPON FILTRO ACEITE	1	11005722
1565A	1565A-KUDU-W10	TAPON NIVEL ACEITE.	1	11005795
32412	32412-LDF7-E10	CABLE BATERIA	1	11022696
32961	32961-KUDU-C00	LEVA	1	11022731
91201	91201-GFY6-C00	RETEN 19 8X30X5	1	11018358
91302	91302-0A01-C00	O_RING	1	11018785
94301	94301-10160	PIN 10X16	2	11018845
96001-06012	96001-06012-08	TORNILLO 6X12	2	11011843
96001-06028	96001-06028-08	TORNILLO 6X28	1	11029925
96001-06100	96001-06100-08	TORNILLO 6X100	6	11029986
96001-06110	96001-06110-08	TORNILLO 6X110	2	11029972

FIGURA N° 5: CLUTCH CENTRIFUGO 1/2

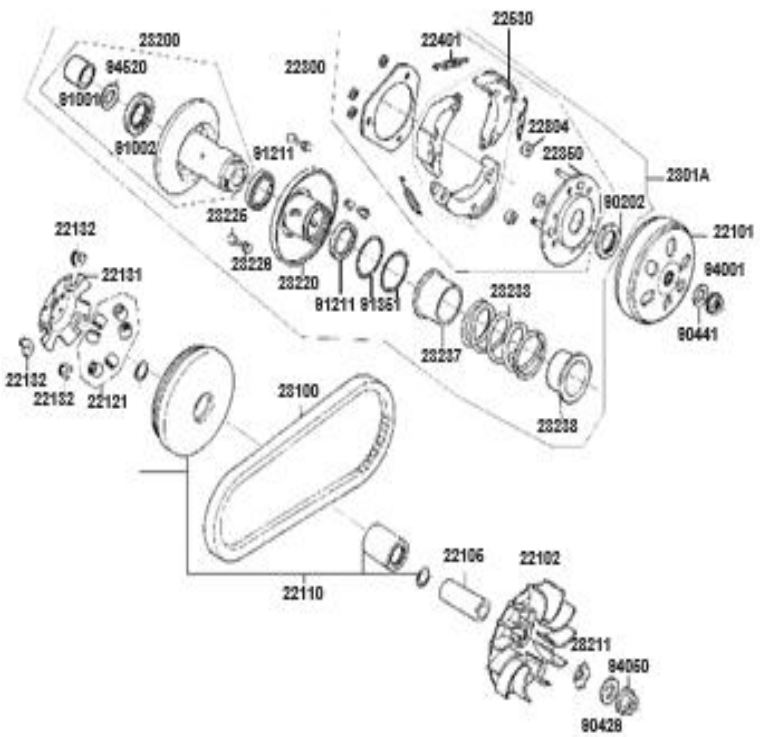

FIG	PARTE N°	DESCRIPCIÓN	CANT	SAP
22101	22101-GFY6-C00	CLUTCH EXT	1	11017585
22102	22102-KUDU-C00	VENTILADOR CLUTCH	1	11017606
22105	22105-GFY6-C10	BUJE VENTILADOR CLUTCH	1	11017624
22110	22110-KUDU-E80	POLEA TRACCION	1	11017677
22121	22121-KKD7-315	KIT ROLLER 14GR X 6	1	11017718
22131	22131-GFY6-C00	PLATO POLEA TRACCION	1	11017786
22132	22132-KBN2-315	PIN PLATO TRACCION KIT*3	1	11029698
22300	22300-LDF7-E10	PORTA BANDAS CLUTCH	1	11018093
22350	22350-GFY6-90A	PORTA BANDA	1	11018126
22401	22401-GFY6-90A	RESORTE CLUTCH	3	11018197
22530	22530-GFY6-C00	BANDA CLUTCH	3	11018248
22804	22804-GBB2-001	ANTIVIBRANTE CLUTCH	3	11018371
23100	23100-KEC4-C0E	BANDA TRACCION	1	11021622
23200	23200-GFY6-C00	PINON CLUTCH	1	11019453
2301A	2301A-KEC6-C00	PORTA BANDAS CLUTCH	1	11018871
23220	23220-KFBF-C00	CAMPANA PINON CLUTCH	1	11019500
23225	23225-GHC8-C00	PIN	3	11019528
23226	23226-GHC8-C00	RODILLO PIN GUIA	3	11019542
23233	23233-GCW3-C00	RESORTE	1	11019562
23237	23237-GFY6-C00	BUJE	1	11019575
23238	23238-GFY6-C00	BUJE	1	11019583
28211	28211-KUDU-W10	PINON CRANK	1	11021350
90202	90202-1G87-C00	TUERCA CLUTCH 28MM	1	11016232
90426	90426-KNBN-C00	ARANDELA 12MM	1	11017215
90441	90441-GFY6-C00	ARANDELA	1	11017256

FIGURA N° 5: CLUTCH CENTRIFUGO 2/2

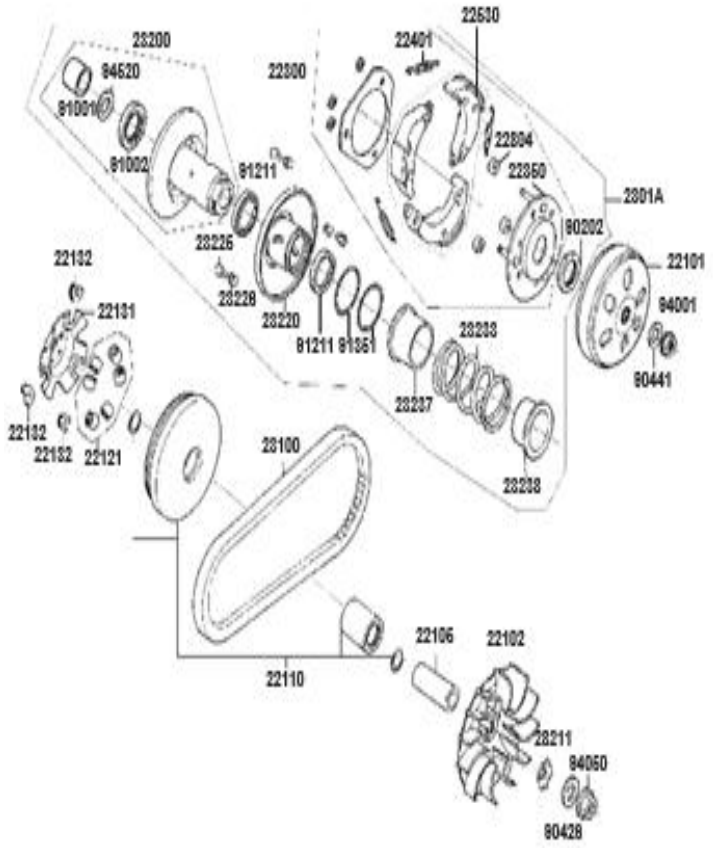

Fg	PARTE N°	DESCRIPCIÓN	CANT	SAP
91001	91001-GFY6-C00	RODAMIENTO AGUJAS 20X29X18	1	11018085
91002	91002-GGA7-C00	RODAMBOLAS 6902U	1	11018127
91211	91211-KEBE-C00	RETEN 34_41_4	2	11018518
91351	91351-6B42-C00	O_RING	2	11018881
94001	94001-12200-0S	TUERCA 12MM	1	11011674
94050	94050-12080	TUERCA 12M:M:	1	11011726
94520	94520-28000	PIN SEGURIDAD 28 MM	1	11011891

KYMCO

FIGURA N° 6: MOTOR DE ARRANQUE - BOMBA DE ACEITE 1/2

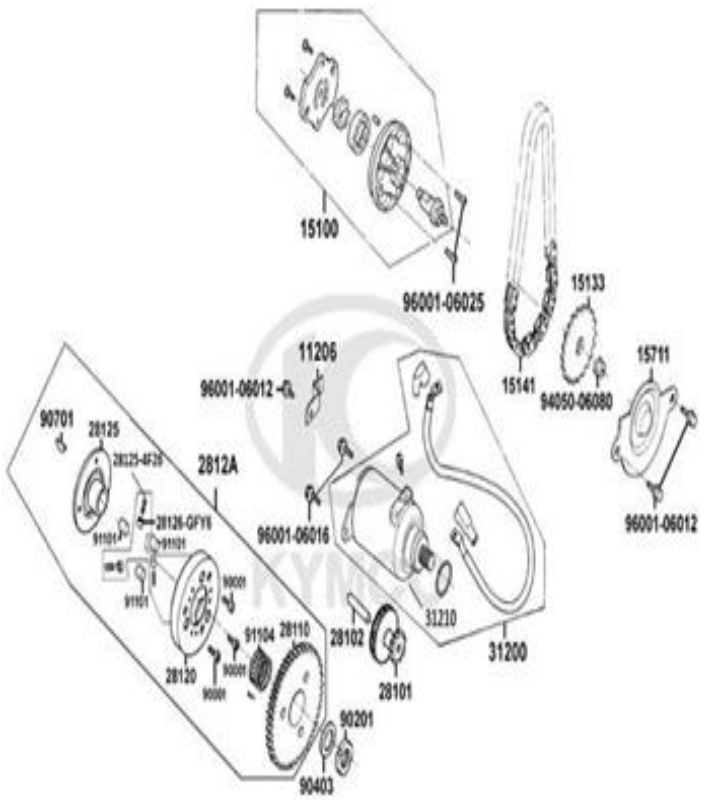

Fg	PARTE N°	DESCRIPCIÓN	CANT	SAP
11206	11206-LDF7-E10	PLATINA	1	11006378
15100	15100-KUDU-W10	BOMBA ACEITE	1	11005477
15133	15133-GFY6-W10	PINON BOMBA ACEITE	1	11005510
15141	15141-GFY6-C00	CADENILLA BOMBA ACEITE	1	11005539
15711	15711-KUDU-900	CUBIERTA BOMBA ACEITE	1	11005894
28101	28101-GFY6-901	PINON POLEA TRACCION	1	11021266
28102	28102-GFY6-901	EJE POLEA TRACCION	1	11021275
28110	28110-GFY6-C10	PINON ARRANQUE	1	11021291
28120	28120-GFY6-C10	VOLANTE CLUTCH	1	11021312
28125-4F26	28125-4F26-001	RESORTE CLUTCH	3	11021328
28125-GFY6	28125-GFY6-960	CAMPANA CLUTCH	1	11021329
28126	28126-GFY6-C10	TAPA RESORTE CLUTCH	3	11021331
2812A	2812A-GFY6-C10	CLUTCH ONEWAY	1	11021340
31200	31200-KUDU-9000	MOTOR ARRANQUE	1	11021871
31210	31200-GFY6-2200	MOTOR ARRANQUE	1	11021865
32410	32410-KUDU-900	CABLE MOTOR ARRANQUE	1	11084400
90001	90001-GFY6-C00	TORNILLO 6X10	3	11015310
90201	90201-GFY6-901	TUERCA 22M:M:	1	11016211
90403	90403-KUDU-900	ARANDELA	1	11017128
90701	90701-GFY6-901	PIN PASADOR 5X6	1	11017978

FIGURA N° 6: MOTOR DE ARRANQUE - BOMBA DE ACEITE 2/2

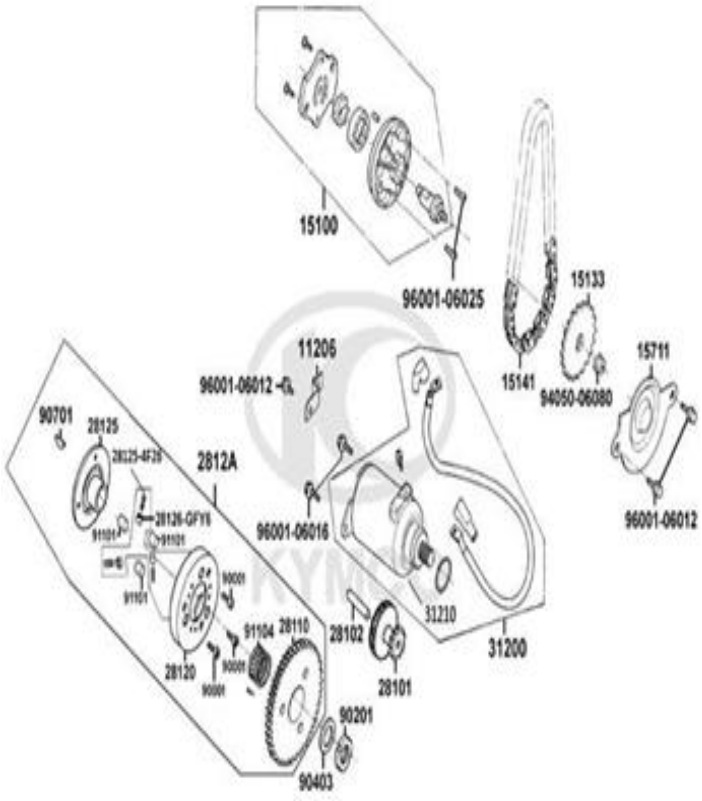

Fg	PARTE N°	DESCRIPCIÓN	CANT	SAP
91101	91101-1K79-711	ROLLER 10X10	3	11018228
91104	91104-GFY6-90A	RODAMIENTO AGUJAS	1	11018306
94050	94050-06080	KYM TUERCA 6 MM	1	11011709
96001-06012	96001-06012-08	TORNILLO 6X12	3	11012264
96001-06016	96001-06016-08	KYM TORNILLO 6X16	2	11012277
96001-06025	96001-06025-08	TORNILLO 6X25	2	11012301

FIGURA N° 7: CUBIERTA VENTILADOR - PLATO BOBINAS

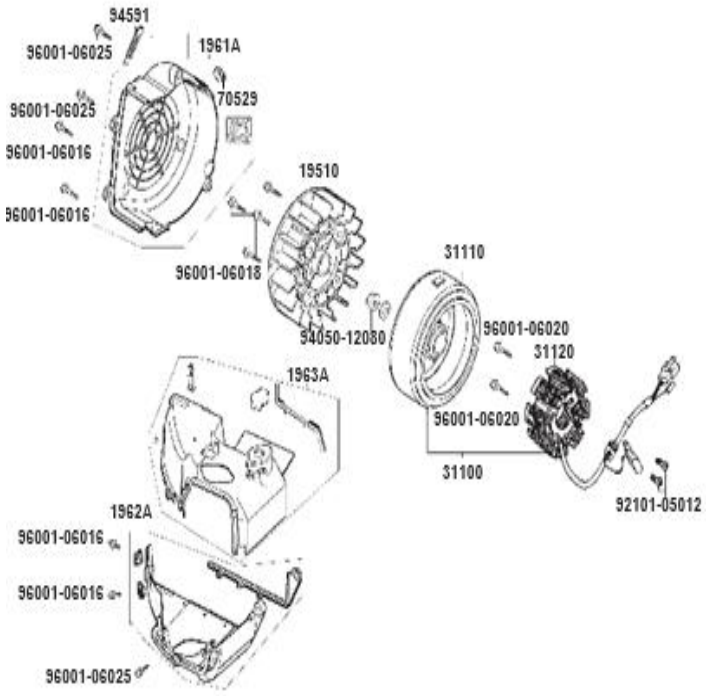

Fg	PARTE N°	DESCRIPCIÓN	CANT	SAP
19510	19510-GFY6-C00	VENTILADOR	1	11010349
1961A	1961A-KUDU-E10	CUBIERTA VENTILADOR	1	11010418
1962A	1962A-KUDU-900	PROTECTOR A	1	11010460
1963A	1963A-LDF7-E10	CUBIERTA PROTECTORA	1	11010481
31100	31100-ALG1-E10	VOLANTE COMPLETA	1	11035290
31110	31110-LFC3-E11	VOLANTE	1	11021731
31120	31120-ALG1-E10	PLATO BOBINAS	1	11035289
70529	70529-6G57-671	ANTIVIBRANTE	1	11006722
92101-05012	92101-05012-0H	TORNILLO HEXAGONAL 5X12	2	11031478
94050-12080	94050-12080	TUERCA 12M:M:	1	11011726
94591	94591-LDC8-E10	PIN SEGURIDAD	1	11011910
96001-06016	96001-06016-08	KYM TORNILLO 6X16	4	11012277
96001-06018	96001-06018-08	TORNILLO 6X18	4	11012279
96001-06020	96001-06020-08	TORNILLO 6X20	2	11012288
96001-06025	96001-06025-08	TORNILLO 6X25	3	11012301

FIGURA N° 8: TRANSMISIÓN

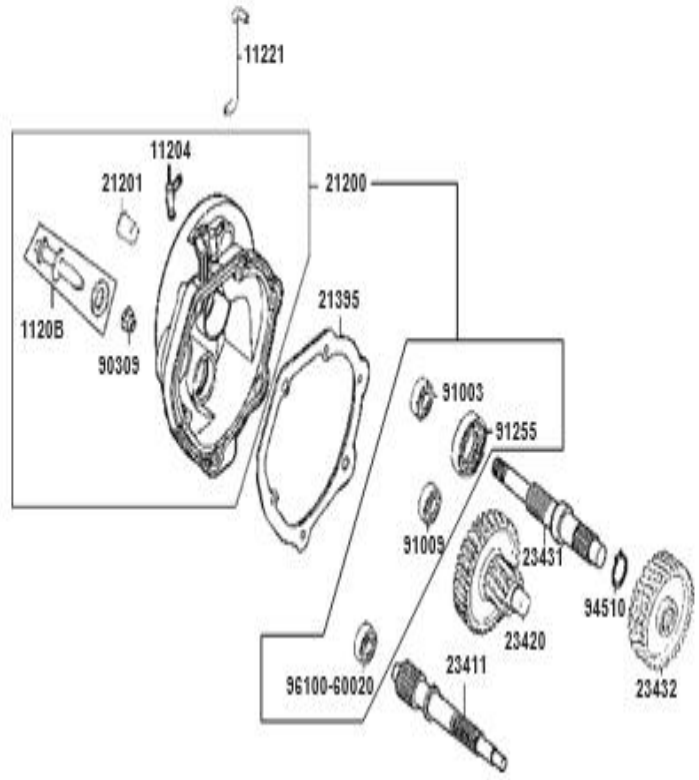

Fg	PARTE N°	DESCRIPCIÓN	CANT	SAP
1120B	1120B-KUDU-C00	PIN PASADOR	1	11006427
11221	11221-KKD7-900	MANGUERA	1	11006569
11204	11204-KUDU-901	DESFOGUE DE AIRE	1	11006373
21200	21200-KEC4-900	CUBIERTA CARCASA	1	11017228
21201	21201-KUDU-900	ANTIVIBRANTE	1	11084401
21395	21395-KEC4-C10	EMPAQUE CARCASA	1	11017282
23411	23411-KEC4-900	EJE SELECTOR CAMBIOS	1	11019621
23420	23420-KEC4-C00	PINON EJE CAJA	1	11019637
23431	23431-KUDU-900	EJE RUEDA TRASERA	1	11019670
23432	23432-KEC4-900	PINON CAJA	1	11019680
90309	90309-KLF0-004	TUERCA 8 MM	1	11017053
91003	91003-KDS4-004	RODAMIENTO BOLAS 6301	1	11018134
91009	91009-GLE0-004	RODAMIENTO BOLAS 6004UU	1	11018171
91255	91255-LDC8-E10	RETEN 27X42X7	1	11018668
94510	94510-20000	PIN SEGURIDAD 20 MM	1	11011871
96100	96100-60020-00	RODAMIENTO BOLAS 6002	1	11012359

FIGURA N° 9: CARBURADOR

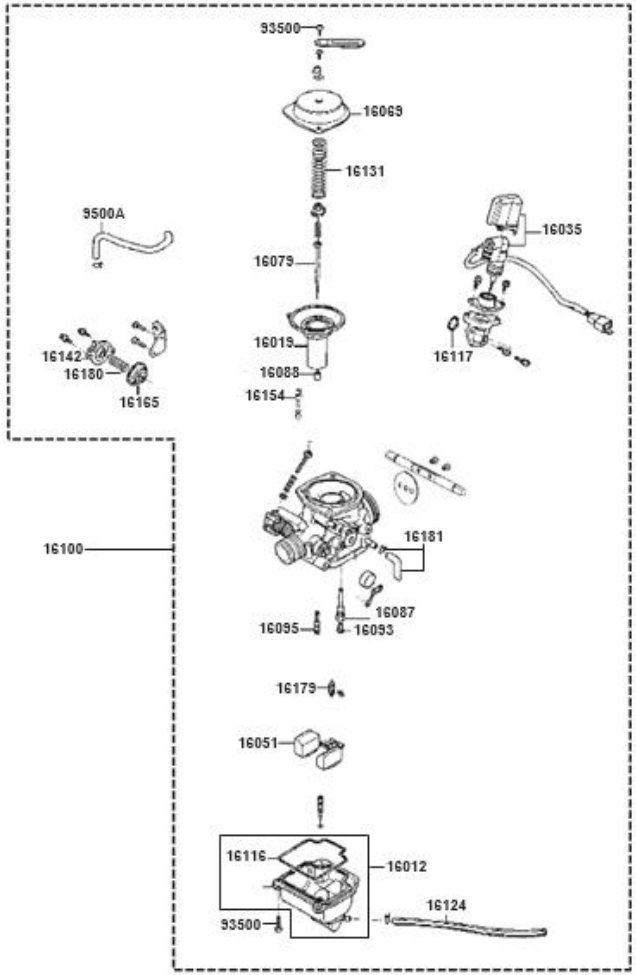

Fg	PARTE N°	DESCRIPCIÓN	CANT	SAP
16012	16012-KEC3-C01	TAZA CARB	1	11006039
16019	16019-KUDU-900	DIAFRAGMA CARBURADOR	1	11006170
16035	16035-LGB6-E10	SWITCH	1	11006275
16051	16051-KEC3-90B	FLOTA CARBURADOR	1	11006293
16056	16056-KEC3-900	EJE CARBURADOR	1	11006308
16069	16069-KEC3-C00	TAPA CARB	1	11006376
16079	16079-LGB6-900	AGUJA DIAFRAGMA CARBURADOR	1	11006512
16087	16087-KEC3-C00	PORTA BOQUEREL	1	11006557
16088	16088-KEC3-900	BOQUEREL AGUJA CARBURADOR	1	11006563
16093	16093-5102-C00	BOQUEREL NO 102	1	11006576
16095	16095-KEC3-900	BOQUEREL BAJA	1	11006587
16100	16100-LGB6-M41	KYM CARBURADOR	1	11006715
16116	16116-KEC3-900	EMPAQUE TAZA CARBURADOR	1	11006859
16117	16117-KEC3-900	EMPAQUE SWITCH ARRANQUE ELECT	1	11006861
16124	16124-KEC3-900	MANGUERA	1	11084402
16131	16131-KEC3-C00	RESORTE CORTINA CARB	1	11006983
16142	16142-KEC3-900	TAPA DIAFRAGMA CARB	1	11007083
16154	16154-KEC3-900	AGUJA AIRE	1	11007221
16165	16165-KEC3-900	DIAFRAGMA CARBURADOR	1	11007319
16179	16179-KEC3-900	AGUJA FLOTA CARBURADOR	1	11007347
16180	16180-KEC3-C00	RESORTE TAPA DIAFRAGMA	1	11007336
16181	16181-KEC3-C00	CONDUCTO	1	11007338
93500	93500-04014-1A	TORNILLO 4X12	6	11011471
9500A	9500A-KHB5-EZ0	MANGUERA	1	11084403

FIGURA N° 10: FAROLA

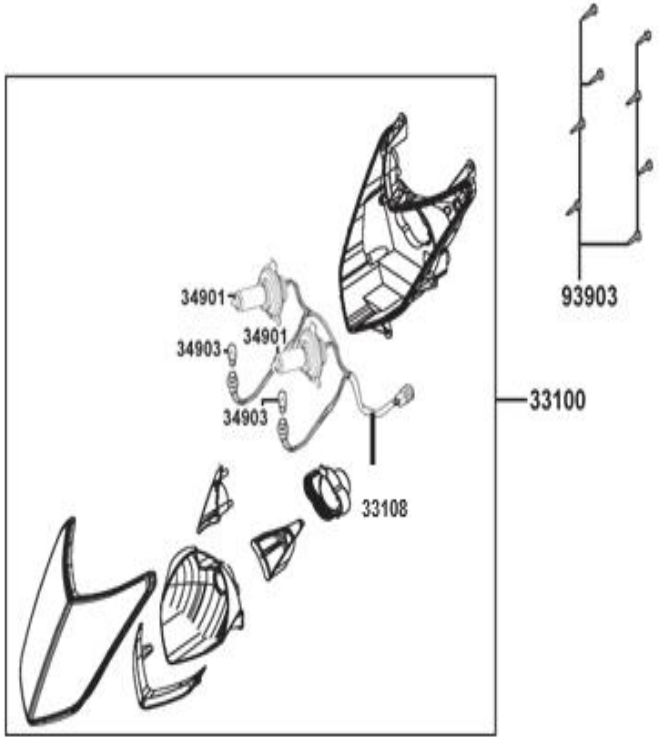

Fg	PARTE N°	DESCRIPCIÓN	CANT	SAP
33100	33100-LGB5-E10	KYM FAROLA COMPLETA	1	11023045
33108	33108-LGB5-E10	SOQUETE BOMB FAROLA	1	11023075
34901	34901-LDC8-E10	BOMBILLO FAROLA 12V 35/35W	2	11024332
34903	34903-LDC8-E10	BOMBILLO	2	11024338
93903	93903-35220	TORNILLO 5X12	8	11011625

FIGURA N° 11: VELOCÍMETRO

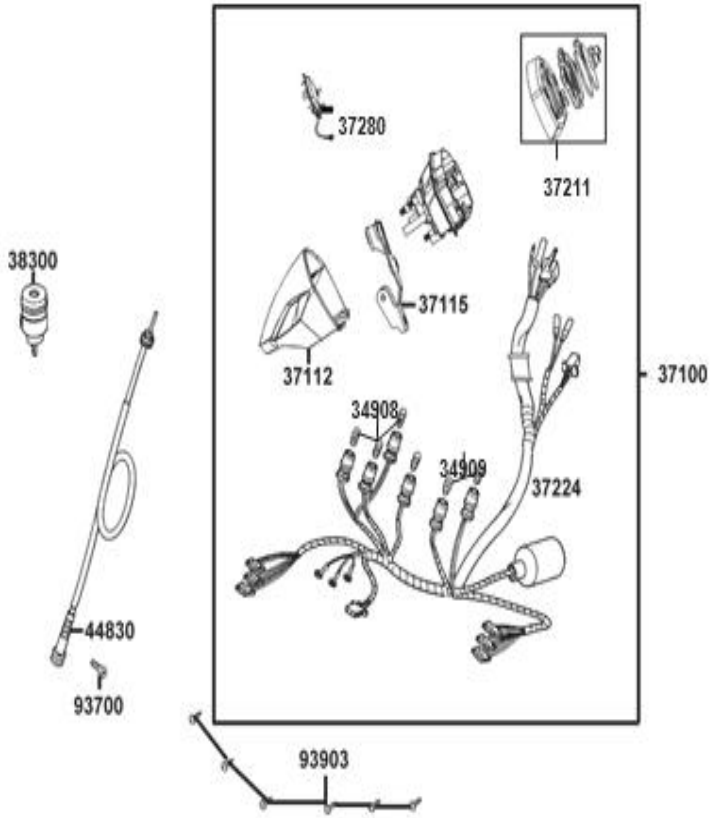

Fg	PARTE N°	DESCRIPCIÓN	CANT	SAP
34908	34908-LEJ2-E00	BOMBILLO VELOCIMETRO	4	11024394
34909	34909-LEJ2-E00	BOMBILLO VELOCIMETRO	2	11024416
37100	37100-ALC5-M48	VELOCIMETRO COMPLETO	1	11035287
37112	37112-LHM9-E60	CUBIERTA VELOCIMETRO	1	11035874
37115	37115-LHM9-E60	SOPORTE VELOCIMETRO	1	11035876
37211	37211-ALC5-M40	CUBIERTA SUP VELOCIMETRO	1	11035903
37280	37280-LHM9-E10	RELOJ	1	11035924
38300	38300-ALH1-E60	KYM FLASHER DIRECCIONALES	1	11015397
44830	44830-LHM9-E60	KYM CABLE VELOCIMETRO	1	11006570
93700	93700-05018-0H	TORNILLO 5X18	1	11011549
93903	93903-34380	TORNILLO 4X12	6	11011613

FIGURA N° 12: MANUBRIO - CUBIERTAS MANUBRIO 1/2

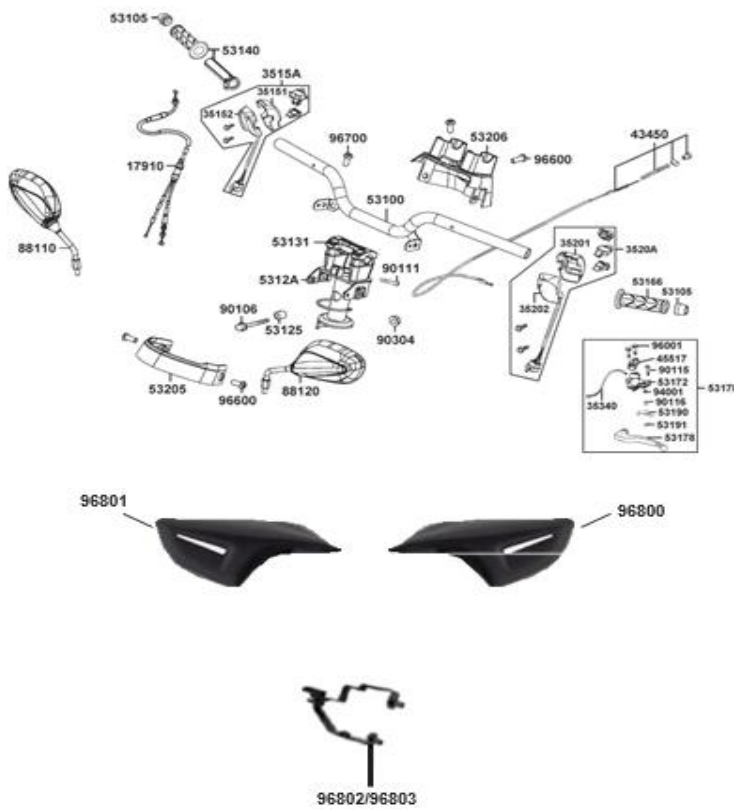

Fg	PARTE N°	DESCRIPCIÓN	CANT	SAP
17910	17910-LDF7-E10	KYM CABLE ACELERADOR	1	11008109
	3515A-LHM9-EV0	COMANDO DERECHO	1	11035288
35201	35201-LHM9-E60	CARCASA COMANDO LUCES IZQ	1	11026018
35202	35202-LHM9-E60	CARCASA COMANDO LUCES	1	11026024
3520A	3520A-LHM9-E60	KYM COMANDO LUCES IZQ	1	11026061
35340	35340-LHM9-E60	SWITCH STOP	1	11026131
43450	43450-LHM9-E10	KYM CABLE FRENO TRASERO	1	11004781
45517	45517-GFY6-9000	ABRAZADERA BOMBA FRENO	1	11007277
53100	53100-LHM9-E60	KYM MANUBRIO	1	11016758
53105	53105-KNBN-910	TOPE CAUCHO MANILAR	2	11016773
53125	53125-GEN5-C00	KYM BUJE MANUBRIO	1	11016796
5312A	5312A-LHM9-E60	KYM SOPORTE MANUBRIO	1	11016804
53131	53131-LHM9-E60-YYP	KYM SOPORTE MANUBRIO	1	11016811
53140	53140-KNBN-960-N1R	KYM CARRETEL ACELERADOR	1	11016834
53166	53166-KNBN-911-N1R	KYM CAUCHO MANILAR	1	11016888
53172	53172-LHM9-E60	SOPORTE LEVA FRENO	1	11016948
53178	53178-LGB6-E10-M3A	LEVA FRENO TRAS	1	11017113
5317B	5317B-LHM9-E60	KYM SOPORTE CON LEVA FRENO IZQ	1	11017140
53190	53190-GFY6-901	PLATINA BLOQUEO LEVA FRENO	1	11017150
53191	53191-GFY6-901	RESORTE LEVA FRENO	1	11017157
53205	53205-LHM9-E60-YYP	KYM CUBIERTA FRONTAL SIN PINTAR	1	11017448
53206	53206-LHM9-E60-YYP	CUBIERTA TRAS	1	11017513

FIGURA N° 12: MANUBRIO - CUBIERTAS MANUBRIO 2/2

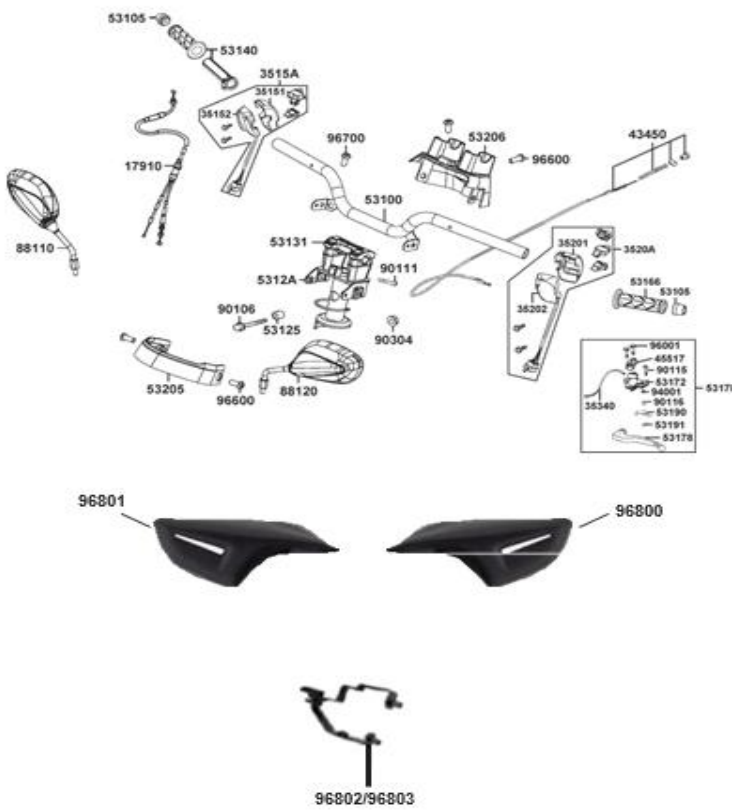

Fg	PARTE N°	DESCRIPCIÓN	CANT	SAP
88110	88110-ALC5-M40-N1P	KYM ESPEJO DERECHO AGILITY GO	1	11029839
88120	88120-ALC5-M40-N1P	KYM ESPEJO IZQUIERDO AGILITY GO	1	11029841
90106	90106-GEN5-901	KYM TORNILLO 10X50	1	11015678
90111	95701-06032-08	KYM TORNILLO 6X32	1	11012101
90115	90115-GLE0-001	TORNILLO LEVA FRENO	1	11016061
90116	90116-GGS7-671	TORNILLO LEVA	1	11016063
90304	90304-GHE8-C00	KYM TUERCA 10MM	1	11016957
94001	94001-05080-0S	TUERCA 5 MM	1	11011657
96001	96001-06025-06	TORNILLO 6X25	2	11015996
96600	96600-LHM9-E60	TORNILLO ESPECIAL	3	11012487
96700	96700-LHM9-E60	TORNILLO 8X30	4	11012497
96800	96800/00	CORTAVIENTO IZQ	1	21002093
96801	96801/00	CORTAVIENTO DER	1	21002094
96802	96802/00	SOPORTE CORTA VIENTO IZQ	1	21002095
96803	96803/00	SOPORTE CORTA VIENTO DER	1	21002096

FIGURA N° 13: BOMBA FRENO DELANTERO

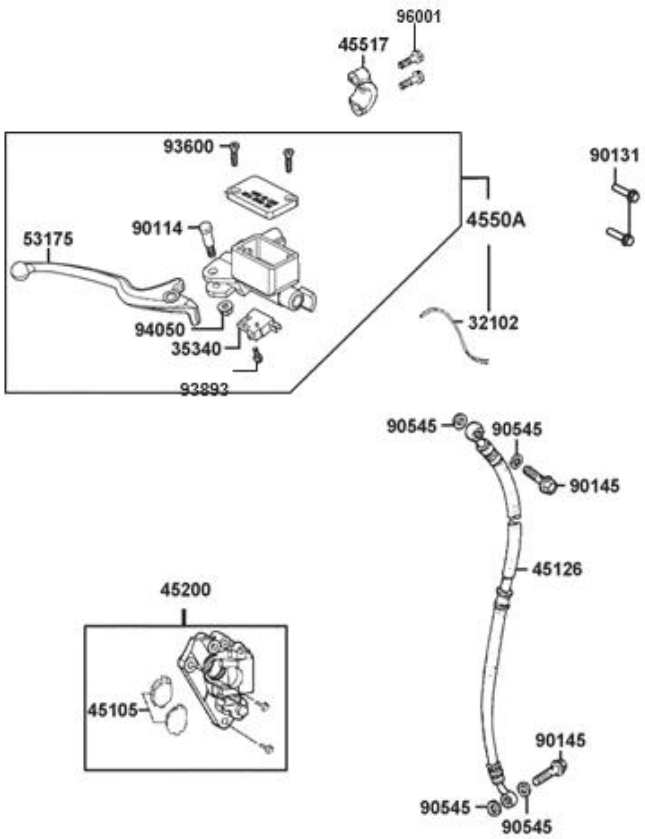

Fg	PARTE N°	DESCRIPCIÓN	CANT	SAP
32102	32102-LHM9-E60	CONEXION SWICHE STOP	1	11022376
35340	35340-KNBN-901	SWITCH STOP	1	11026121
45105	45105-LDC8-305	PASTA FRENO	1	11006769
45126	45126-LHM9-E60	MANGUERA FRENO DEL	1	11006994
45200	45200-LGB5-E10-N1A	CALIPER DELANTERO	1	11021604
4550A	4550A-LHM9-E60	KYM BOMBA FRENO DEL	1	11007258
45517	45517-KFAF-910	SOPORTE BOMBA FRENO	1	11007278
53175	53175-LDC8-E10	LEVA FRENO	1	11017026
90114	90114-1F66-007	TORNILLO LEVA FRENO	1	11016052
90131	90131-GLW0-C00	KYM TORNILLO 8X35MM	2	11016161
90145	90145-MKS9-C00	TORNILLO MANGUERA FRENO	2	11016204
90545	90545-3L00-C00	ARANDELA	4	11017646
93600	93600-04012-1G	TORNILLO 4X12	2	11011529
93893	93893-04012-08	TORNILLO 4X12	1	11011576
94050	94050-06070	TUERCA 6 MM.	1	11028711
96001	96001-06025-00	TORNILLO 6X25	2	11012295

FIGURA N° 14: CUBIERTAS

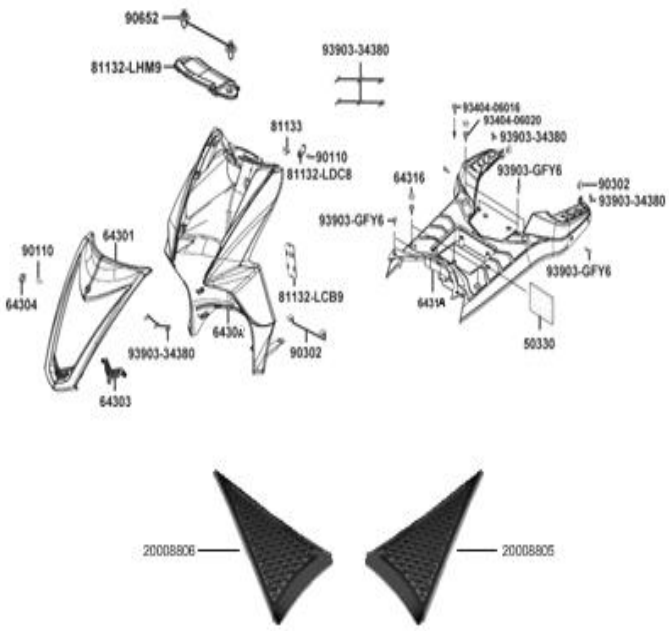

Fg	PARTE N°	DESCRIPCIÓN	CANT	SAP
50330	50330-KEBE-C00	ANTIVIBRANTE BATERIA	1	11014543
64301	64301-LGB5-E10	KYM CARENAJE FAROLA SIN PINTAR FLY12	1	11005877
64303	64303-LGB5-E10-N1R	REJILLA FRONTAL	1	11005955
64304	64304-LGB5-E10	TAPON CUBIERTA FRONTAL	1	11005973
6430A	20005891	CARENAJE DELANTERO (INT. NAL.)	1	21002701
64316	64316-LCB9-C10-N1R	KYM TAPON PISO	4	11006197
6431A	80000551	PISO (INT. NAL)	1	21002698
81132-LCB9	81132-LCB9-C10	SOPORTE GUANTERA	1	11010419
81132-LDC8	81132-LDC8-E10-N1R	KYM PLATINA GUANTERA	1	11010428
81132-LHM9	81132-LHM9-E60-N1R	CUBIERTA	1	11010452
81133	81133-KNBN-901	KYM PIN	1	11010462
90110	90110-GLW0-C00	KYM TORNILLO CUBIERTA MOFLE	2	11015898
90302	90302-SDA4-004	TUERCA PRESION 4 MM	2	11016932
90652	90652-LFB5-C00	KYM CLIP	2	11017931
93404-06016	93404-06016-07	KYM TORNILLO 6X16	1	11011450
93404-06020	93404-06020-07	TORNILLO 6X20	4	11011456
93903-34380	93903-34380	TORNILLO 4X12	11	11011613
93903-GFY6	93903-GFY6-C00	TORNILLO 4X14	8	11011648
20008806	20008806	COMPL FAROLA RH AGILITY GO	1	21003826
20008805	20008805	COMPL FAROLA LH AGILITY GO	1	21003825

FIGURA N° 15: SUSPENSION DELANTERA 1/2

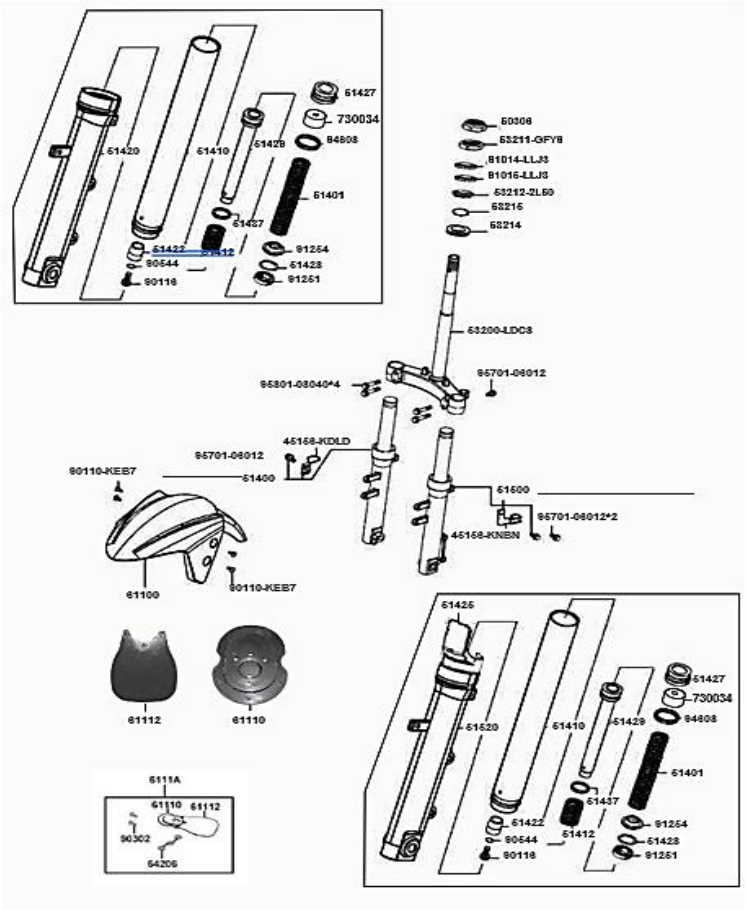

Fg	PARTE N°	DESCRIPCIÓN	CANT	SAP
45156-KDLD	45156-KDLD-901	ABRAZADERA	1	11007147
45156-KNBN	45156-KNBN-C00	KYM ABRAZADERA	1	11007157
50306	50306-1F96-C00	TUERCA ESPIGA DIRECCION	1	11014320
51400	51400-LDF7-E10	TELESCOPICO DER COMPL	1	11015829
51401	51401-LDC8-E10	RESORTE TUBO TELESC	2	21002701
51410	51410-LDC8-E10	TUBO TELESC	2	11015895
51412	51412-LDC8-E10	RESORTE	2	11015918
51420	51420-LDF7-E10	CAMISA TUBO TELESCOPICO	1	11015934
51422	51422-LDC8-E10	GUIA TUBO TELESC	2	11015946
51425	51425-LDF7-E10	PROTECTOR TUBO TELECOPICO	2	11015954
51427	51427-LEJ2-E10	TORNILLO TELESC	2	11015963
51428	51428-LDC8-E10	ANILLO RETEN	2	11015967
51429	51429-LDC8-E10	CILINDRO INT TUBO TELESC	2	11015979
51437	51437-LDC8-E10	PIN SEGURIDAD	2	11015989
51500	51500-LDF7-E10	TELESCOPICO IZQ COMPL	1	11016010
51520	51520-LDF7-E10	CAMISA TUBO TELESC IZQ	1	11016036
53200	53200-LDC8-E91	ESPIGA	1	11017222
53211	53211-GFY6-C00	CUNA ESPIGA DERECCION	1	11017539
53212	53212-2L50-C00	CUNA ESPIGA DERECCION	1	11017544
53214	53214-2L50-011	GUARDAPOLVO ESPIGA	1	11017553
53215	53215-2L50-C00	ARANDELA ESPIGA DIRECCION	1	11017563
61100	20000248	GUARD DEL AGILITY SIN PINT	1	21000069
61110	61110-LDC8-E90	GUARDAFANGO DEL INTERNO	1	11004589
61112	61112-LDC8-E90	GUARDAPOLVO GUARDAFANGO	1	11004606
6111A	6111A-LDC8-E90	KYM GUARDAFANGO DEL INTERNO	1	11004610

FIGURA N° 15: SUSPENSION DELANTERA 2/2

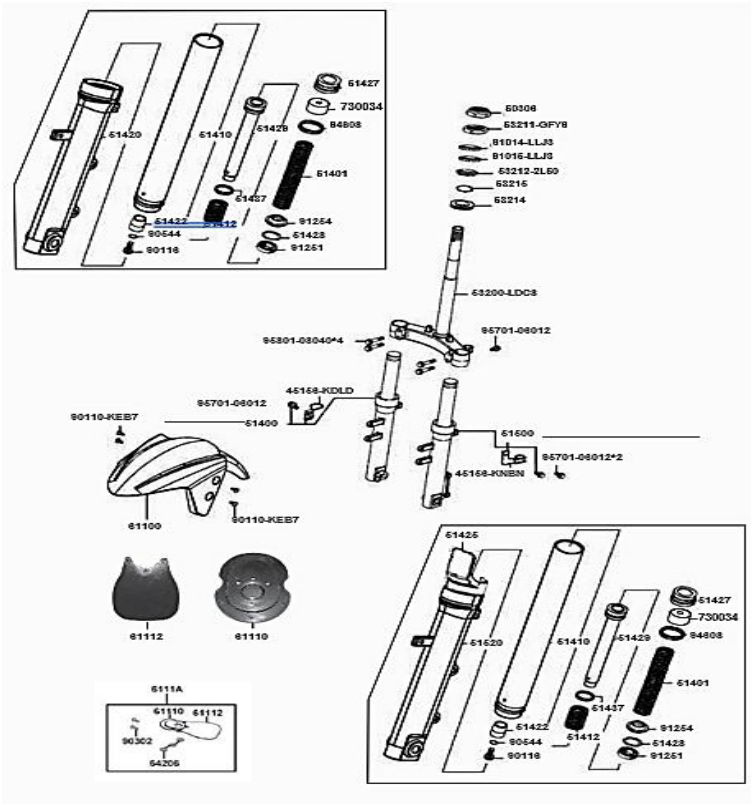

Fg	PARTE N°	DESCRIPCIÓN	CANT	SAP
64206	64206-MLJ0-C00	TUERCA 4MM	3	11005678
730034	730034/00	BUJE PRECARGA SUSP DEL	2	21001071
90110	90110-KEB7-C00	KYM TORNILLO 6X14	4	11015901
90116	90116-LDC8-E10	TORNILLO	2	11016069
90302	90302-GFY6-C00	TORNILLO 5X12	2	21002701
90544	90544-LDC8-E10	ARANDELA	2	11017637
91014	91014-LLJ3-C00	KYM CANASTIILLA SUPERIOR	1	11018198
91015	91015-LLJ3-C00	KYM CANASTILLA INFERIOR	1	11018203
91251	91251-LDC8-E10	RETEN TELESC	2	11018586
91254	91254-LDC8-E10	GUARDAPOLVO	2	11018634
94608	94608-LDC8-E10	ANILLO RETENEDOR	2	11011964
95701	95701-06012-08	KYM TORNILLO 6X12	4	11012053
95801	95801-08040-08	TORNILLO 8X40	4	11011805

FIGURA N° 16: RIN DELANTERO

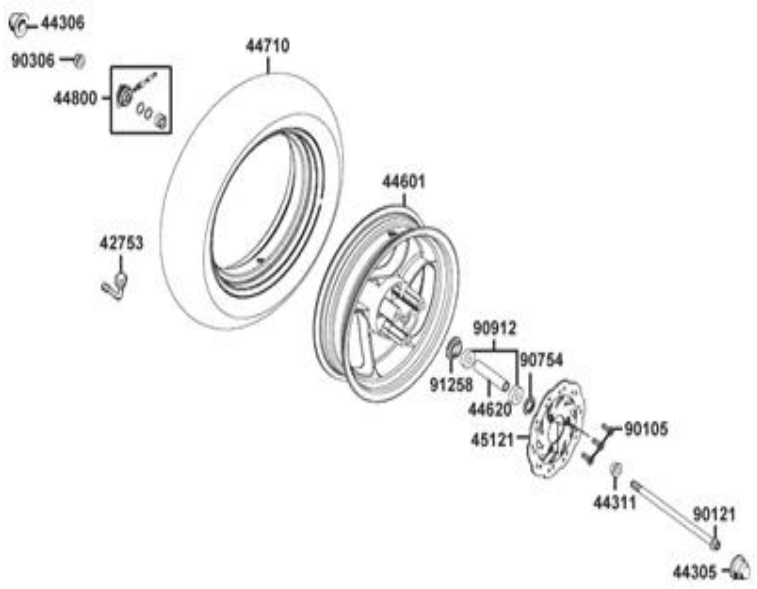

Fg	PARTE N°	DESCRIPCIÓN	CANT	SAP
42753	42753-0F06-C00	VALVULA	1	11021628
44305	44305-KGE2-E00	PROTECTOR RUEDA IZQ	1	11006359
44306	44306-KGE2-E00	PROTECTOR RUEDA DER	1	11006363
44311	44311-GLW0-W10	BUJE EJE RUEDA DELANTERA	1	11006370
44601	44601-LGB5-E10-NEA	KYM RIN DEL NEGRO	1	11006447
44620	44620-KEB7-E00	BUJE RIN DELANTERO	1	11006470
44710	120/70-12-MB99-TL	LLANTA IRC 120/70-12 MB99 TL	1	11003311
	1232800	LLANTA PIRELLI 120/70-12 SL26 TL	1	11016614
	2011000	LLANTA PIRELLI 120/70-12 SL90 TL	1	11010646
	120/70-12-MR044-TL	LLANTA QUEEN 120/70-12 MR044 TL	1	11007858
44800	44800-LDC8-E10	KYM PINON VELOCIMETRO	1	11006528
45121	45121-LGB5-E80	KYM DISCO FRENO DELANTERO	1	11006945
90105	90105-KCR3-001	TORNILLO 8X24	3	11015633
90121	90121-KBE2-981	KYM EJE RUEDA DELANTERA	1	11016076
90306	90306-KLF0-C00	TUERCA EJE RUEDA DEL 12 MM	1	11017028
90754	90754-GHC8-C00	RETEN_20_32_5 (11018022)	1	11018018
90912	90912-GHC8-C00	RODAMIENTO BOLAS CAMP DEL	2	11018062
91258	91258-KAM1-00A	RETEN Y GUIA PINON VELOCIMETRO	1	11018716

FIGURA N° 17: RIN TRASERO

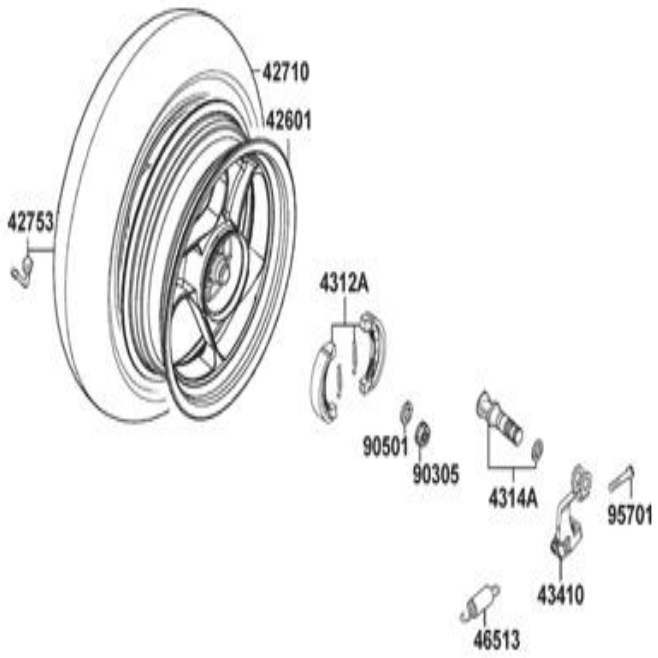

Fg	PARTE N°	DESCRIPCIÓN	CANT	SAP
42601	42601-LGB6-E10-NEA	KYM RIN TRAS NEGRO	1	11004009
42710	130/70-12-MB99-TL	LLANTA IRC 130/70-12 MB99 TL	1	11003313
	736900	LLANTA PIRELLI 130/70-12 SL26 TL	1	11000184
	2011100	LLANTA PIRELLI 130/70-12 SL90 TL	1	11010661
	130/70-12-MR044-TL	LLANTA QUEEN 130/70-12 MR044 TL	1	11016751
42753	42753-0A01-C00	VALVULA	1	11004072
4312A	4312A-KUDU-C00	KYM BANDA FRENO	1	11004723
4314A	4314A-KKD7-E00	LEVA FRENO TRAS	1	11004733
43410	43410-KEC4-900	LEVA FRENO TRAS	1	11004763
46513	46513-KUDU-C00	RESORTE LEVA FRENO	1	11008100
90305	90305-KNBN-C00	TUERCA 16 MM	1	11017003
90501	90501-KNBN-C00	ARANDELA 16MM	1	11017465
95701	95701-06032-08	KYM TORNILLO 6X32	1	11012101

FIGURA N° 18: SILLIN

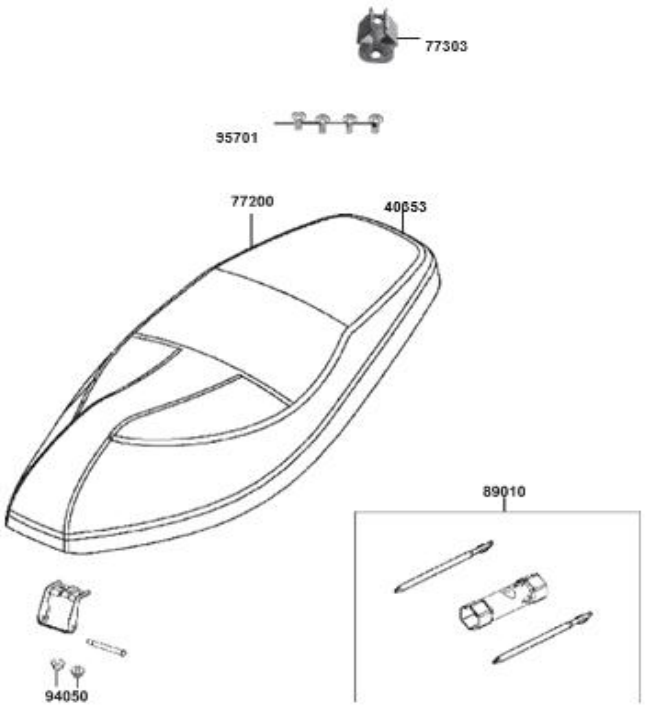

Fg	PARTE N°	DESCRIPCIÓN	CANT	SAP
40353	20008051	FORRO SILLIN AGILITY GO	1	21003488
	44353E	FORRO SILLIN EDICION NEON	1	21003633
77200	77200-LGB6-E10-T01	SILLIN AGILITY GO	1	11008046
	77200-LGB6-E10-T01	SILLIN AGIL GO NEON ED AZUL	1	11008046
77303	77303-LGB5-E10	PIN SILLIN	1	11008168
89010	89010-KNBN-900	KYM KIT DE HERRAMIENTAS NAKED	1	11015196
94050	94050-06080	KYM TUERCA 6 MM	2	11011709
95701	95701-08020-07	TORNILLO 8X20	4	11012133

FIGURA N° 19 TANQUE DE COMBUSTIBLE

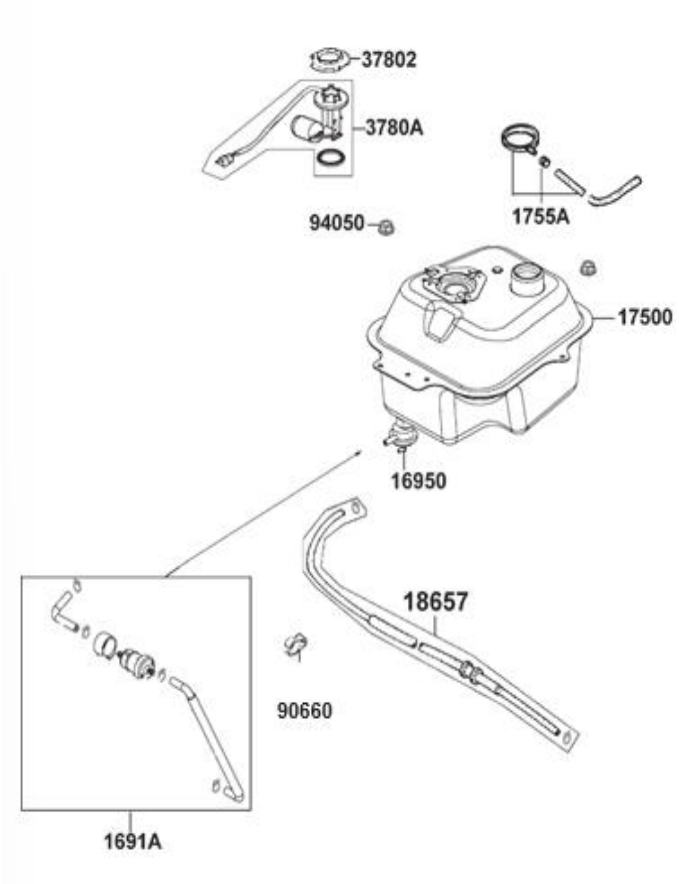

Fg	PARTE N°	DESCRIPCIÓN	CANT	SAP
1691A	1691A-LDF7-E10	FILTRO GASOLINA	1	11007442
16950	16950-KKJ9-C00	GRIFO GASOLINA	1	11031607
17500	17500-LCB9-C10	TANQUE GASOL	1	11007785
1755A	1755A-KKD5-C10	SOPORTE TANQ GASOL MAR	1	11007852
18657	18657-LEJ3-E10	CONDUCTO FILTRO AIRE	1	11009297
37802	37802-GGA7-C00	RETEN MEDIDOR TANQ GASOL	1	11035943
3780A	3780A-LDC8-E10	MEDIDOR TANQ GASOL(3 CABLES)	1	11035953
3780A	3780A-ALC5-M42	MEDIDOR TANQ GASOL(2 CABLES)	1	11035946
90660	90660-KGBG-C00	ABRAZADERA	1	11017945
94050	94050-06080	KYM TUERCA 6 MM	2	11011709

FIGURA N° 20 BATERIA

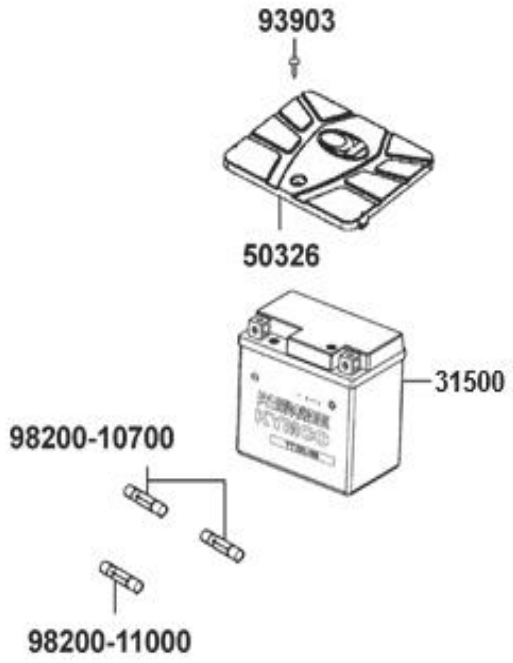

Fg	PARTE N°	DESCRIPCIÓN	CANT	SAP
31500	MTX7A-BS-MEGA	BATERIA MTX7A-BS-MEGA 12V 7AH	1	11034071
	MF12V7-2A/10	BATERIA SUN B MF12V7_2A	1	11010209
	MTX7A-BS-GEL-MEGA	BATERIA MTX7A-BS-GEL-MEGA 12V 7AH	1	11034051
	MF12V7-2A-GEL	BATERIA SUN BMF12V7_2A_GEL	1	11010215
50326	745099/00	CUBIERTA BATERIA	1	21002066
93903	93903-35380	TORNILLO 5X16	1	11011642
98200-10700	98200-10700	FUSIBLE	2	11012538
98200-11000	98200-11000	KYM FUSIBLE 10A	1	11012541

FIGURA N° 21 CUBIERTAS LATERALES - GUANTERA

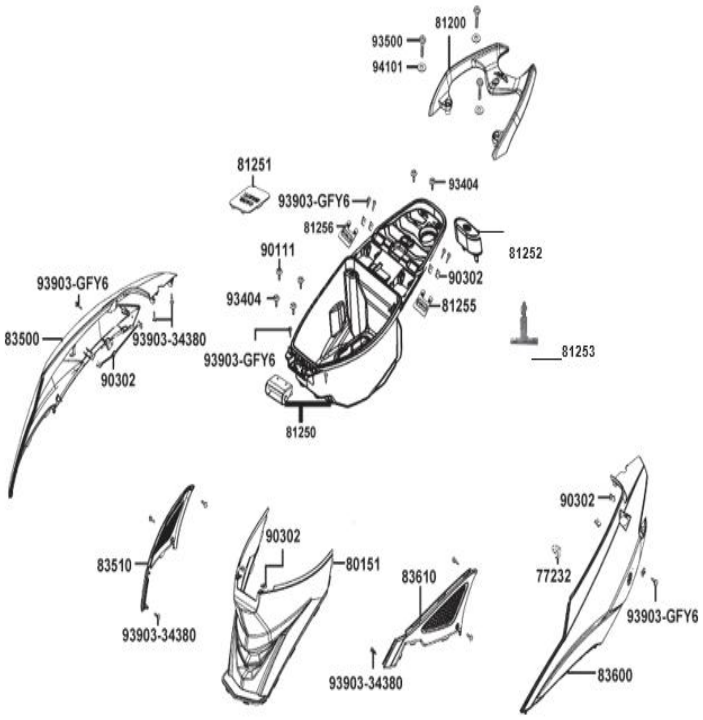

Fg	PARTE N°	DESCRIPCIÓN	CANT	SAP
77232	77232-KCAC-C00	KYM PIN SEGURO SILLIN	1	11008119
80151	80000555	CUBIERTA CENTRAL	1	21002069
81200	81200-LGB5-M40-N1A	PARRILLA TRASERA(11010808)	1	11010817
81250	80000543	CAJA GUANTERA	1	21002065
81251	81251-LCB9-C10	TAPA CAJA GUANTERA	1	11011130
81252	81252-LGB5-E10	KYM TAPON CAJA GUANTERA	1	11011176
81253	81253-LGB5-E10	KYM PIN CAJA GUANTERA	1	11011180
81255	81255-LGB5-E10	CUBIERTA DERECHA	1	11011197
81256	81256-LGB5-E10	CUBIERTA IZQUIERDA	1	11011200
83500	80000467	CUBIERTA LAT DER SIN PINTAR 21003692	1	21002068
83510	80000553	KYM REJILLA DERECHA(21002699)	1	21002699
83600	80000466	CUBIERTA LATERAL IZQ SIN PINTAR 21003	1	21002067
83610	83610-LGB5-E10-N1R	KYM REJILLA IZQUIERDA (21002700)	1	11014189
90111	90111-1G87-C00	KYM TORNILLO 6MM (11030124)	2	11015961
90302	90302-SDA4-004	TUERCA PRESION 4 MM	2	11016932
93404	93404-06016-07	KYM TORNILLO 6X16	4	11011450
93500	93500-LGB5-E10	TORNILLO 8X35	3	11011523
93903-34380	93903-34380	TORNILLO 4X12	8	11011613
93903-GFY6	93903-GFY6-C00	TORNILLO 4X14	8	11011648
93903-LGB5	93903-LGB5-C10	TORNILLO 5X10	2	11021635
94101	94101-LGB5-E10	ARANDELA	3	11026385

FIGURA N° 22 CAJA FILTRO DE AIRE

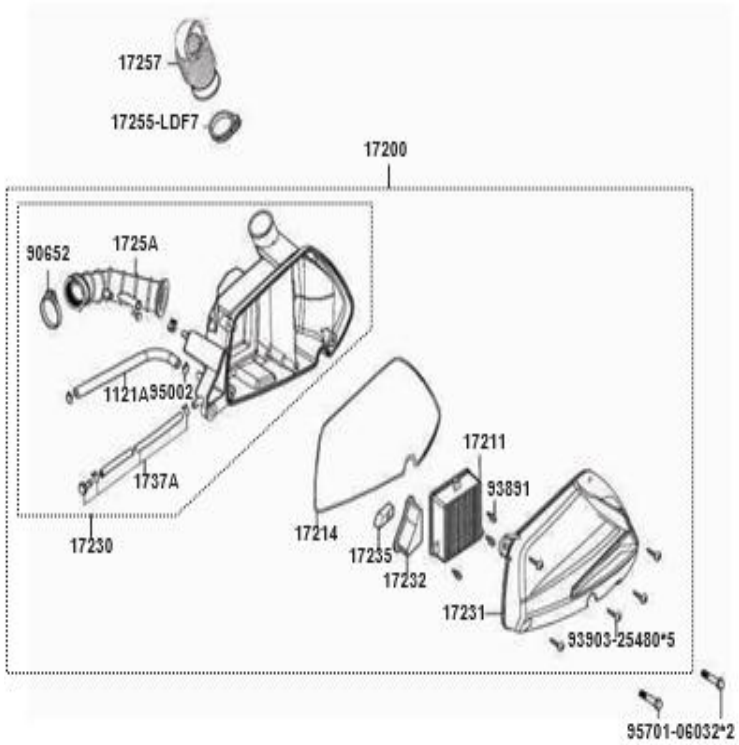

Fg	PARTE N°	DESCRIPCIÓN	CANT	SAP
1121A	1121A-KUDU-C00	MANGUERA FILTRO AIRE	1	11006457
17200	17200-LDF7-E10	KYM CAJA FILTRO AIRE COMPLETA	1	11007562
17211	17211-LDF7-B000	FILTRO AIRE	1	11007600
17214	17214-KKD7-C00	EMPAQUE CAJA FILTRO AIRE	1	11007619
17230	1720A-LDF7-E10	CUBIERTA INFERIOR CAJA FILTRO	1	11007643
17231	17231-LDF7-E10	CUBIERTA CAJA FILTRO AIRE	1	11007645
17232	17232-LDF7-E10	CUBIERTA ACEITE	1	11007647
17235	17235-GFY6-C00	FILTRO ACEITE	1	11007649
17255	17255-LDF7-E10	ABRAZADERA	1	11017894
17257	17257-LDF7-E10	GUADAPOLVO CAJA FILTRO AIRE	1	11007711
1725A	1725A-KKD7-E00	CONDUCTO FILTRO AIRE	1	11007720
1737A	1737A-KUDU-900	CONDUCTO FILTRO AIRE	1	11007747
90652	90652-GFY6-C00	ABRAZADERA	1	11017894
93891	93891-05016-00	TORNILLO 5X16	3	11031608
93903	93903-25480	TORNILLO 5X20MM	5	11011604
95002	95002-02120	ABRAZADERA	1	11011978
95701	95701-06032-08	KYM TORNILLO 6X32	2	11012101

FIGURA N° 23: SILENCIADOR

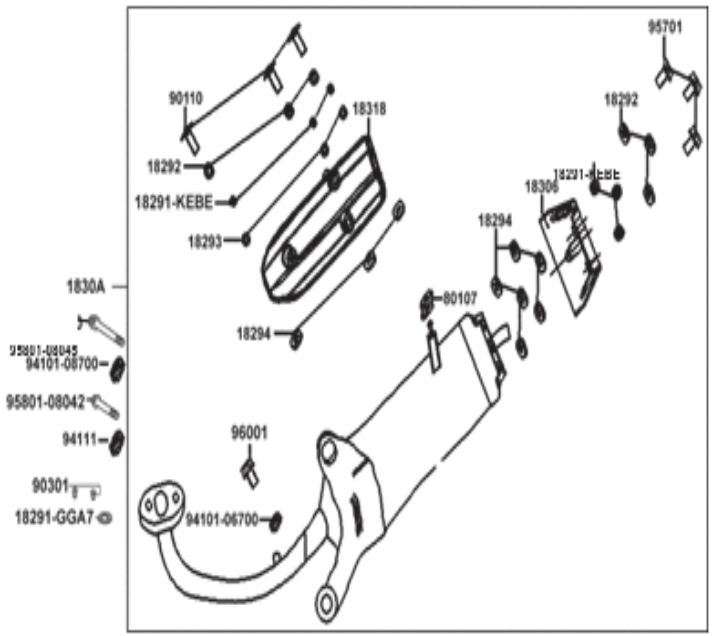

Fg	PARTE N°	DESCRIPCIÓN	CANT	SAP
18291-GGA7	18291-GGA7-C01	KYM EMPAQUE MOFLE	1	11008503
18291-KEBE	18291-KEBE-C00	BUJE MOFLE	6	11008511
18292	18292-KEBE-C00	EMPAQUE CUBIERTA MOFLE	6	11008535
18293	18293-KEBE-C00	ANTIVIBRANTE	3	11008541
18294	18294-PUA3-B50	ARANDELA PROTECTOR MOFLE	9	11008560
18306	18306-LDF7-E10	CUBIERTA PUNTA MOFLE	1	11008631
1830A	1830A-LDF7-E10	KYM MOFLE	1	11008741
	1830A-ALC5-B40	SILENCIADOR	1	11055066
18318	18318-LDF7-E10	PROTECTOR MOFLE	1	11008900
80107	80107-KHLH-C00	ANTIVIBRANTE	1	11009679
90110	90110-LDC8-E10	TORNILLO 6X20	3	11015916
90301	90301-GFY6-901	TUERCA 8 MM	2	11016855
94101-06700	94101-06700	ARANDELA	1	11011738
94101-08700	94101-08700	KYM ARANDELA 8MM	1	11011743
94111	94111-08800	ARANDELA	1	11011803
95701	95701-06025-07	TORNILLO 6X25	3	11012085
95801-08042	95801-08042-07	KYM TORNILLO 8X42MM	1	11012199
95801-08045	95801-08045-07	KYM TORNILLO 8X45	1	11012203
96001	96001-06008-07	TORNILLO 6X8MM	1	11012251

FIGURA N° 24: GATO LATERAL - PEDAL CRANK

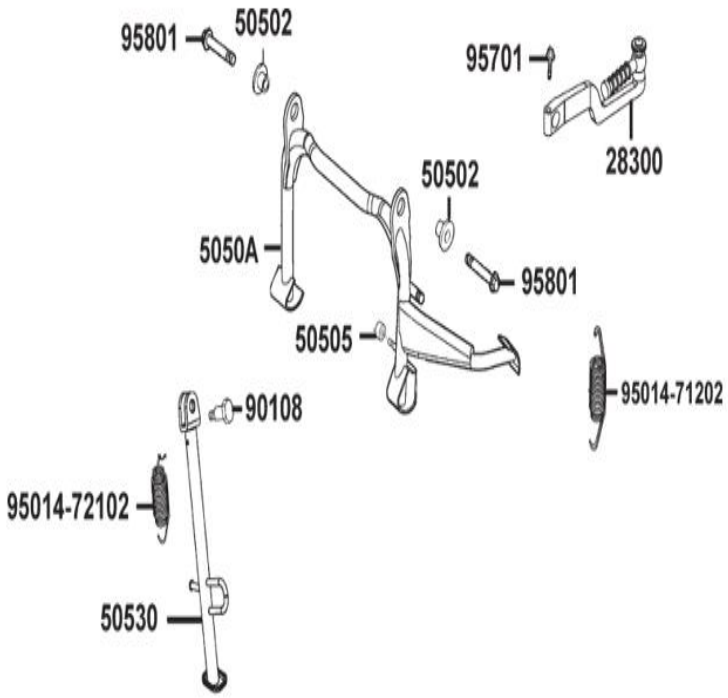

Fg	PARTE N°	DESCRIPCIÓN	CANT	SAP
28300	28300-KNBN-C00	KYM PEDAL CRANK	1	11021408
50502	50502-LDF7-C00	BUJE TORNILLO GATO CENTRAL	2	11014731
50505	031019/00	ANTIVIBRANTE GATO CENTRAL	1	21000099
5050A	80000162	GATO CENTRAL	1	21000098
50530	80000165	GATO LATERAL	1	21000097
90108	90108-KEB7-E00	TORNILLO GATO LAT	1	11015833
95014-71202	95014-71202	KYM RESORTE GATO CENTRAL	1	11012028
95014-72102	95014-72102	KYM RESORTE GATO LAT	1	11012033
95701	95701-06022-07	TORNILLO 6X22	1	11012076
95801	95801-10025-08	KYM TORNILLO 10X25	2	11012221

FIGURA N° 25: AMORTIGUADOR

Fg	PARTE N°	DESCRIPCIÓN	CANT	SAP
52400	52400-LDF7-E10	KYM AMORTIGUADOR TRASERO	1	11016189
95801-08032	95801-08032-08	KYM TORNILLO 8X32	1	11012195
95801-10035	95801-10035-08	KYM TORNILLO 10X35	1	11012225

FIGURA N° 26: DIRECCIONALES

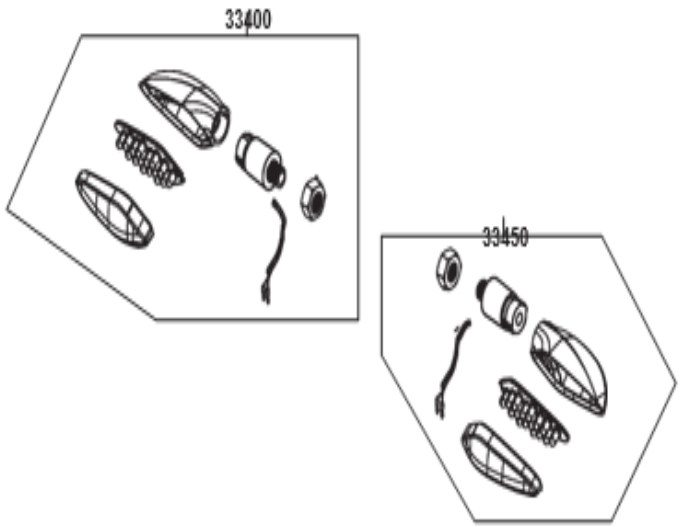

Fg	PARTE N°	DESCRIPCIÓN	CANT	SAP
33400	33400-ACB3-M40	KYM DIRECCIONAL DEL DER	1	11023184
33450	33450-ACB3-M40	KYM DIRECCIONAL DEL IZQ	1	11023269

FIGURA N° 27: GUARDABARRO TARSERO

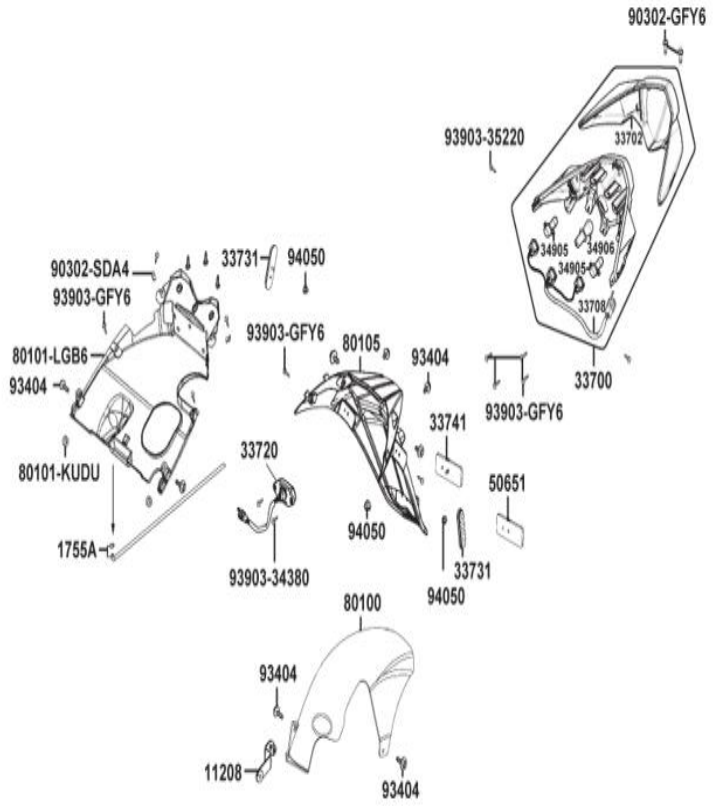

Fg	PARTE N°	DESCRIPCIÓN	CANT	SAP
11208	11208-LBD6-C00	SOPORTE GUARDABARRO	1	11006408
1755A	1755A-LDC8-E10	KYM MANGUERA DRENAJE SOLO VIA MAR	1	11007856
33700	33700-LGB5-E10	KYM STOP COMPL	1	11023471
33702	33702-LGB5-E10	VIDRIO STOP	1	11023523
33708	33708-LGB5-E10	SOQUETE	1	11023548
33720	33720-LGB5-E10	KYM LUZ PLACA	1	11023575
33731	33731-KGB5-C00	KYM REFLECTOR	2	11023591
33741	33741-KEBE-900	KYM REFLECTOR	1	11023602
34905	34905-KPCP-900	BOMBILLO DIRECCIONAL 12V 10W	2	11024346
34906	34906-KPCP-900	BOMBILLO STOP 12V 21/5W	1	11024371
50651	50651-LFC4-E10	SOPORTE TRASERO	1	11015133
80100	80000545	GUARDABARRO TRAS INTERNO	1	21002071
80101-KUDU	80101-KUDU-C00	ANTIVIBRANTE	2	11009482
80101-LGB6	20005887/00	CUBIERTA TRASERA INTERNA (INT. NAL.)	1	21002697
80105	80000454	GUARDABARRO TRASERO	1	21002070
90302-GFY6	90302-GFY6-901	TORNILLO 5X12	2	11016896
90302-SDA4	90302-SDA4-004	TUERCA PRESION 4 MM	2	11016932
93404	93404-06012-07	KYM TORNILLO 6X12MM	8	11011441
93903-34380	93903-34380	TORNILLO 4X12	2	11011613
93903-35220	93903-35220	TORNILLO 5X12	2	11011625
93903-GFY6	93903-GFY6-C00	TORNILLO 4X14	13	11011648
94050	94050-05080	KYM TUERCA 5 MM	3	11011706

FIGURA N° 28: SISTEMA ELECTRICO

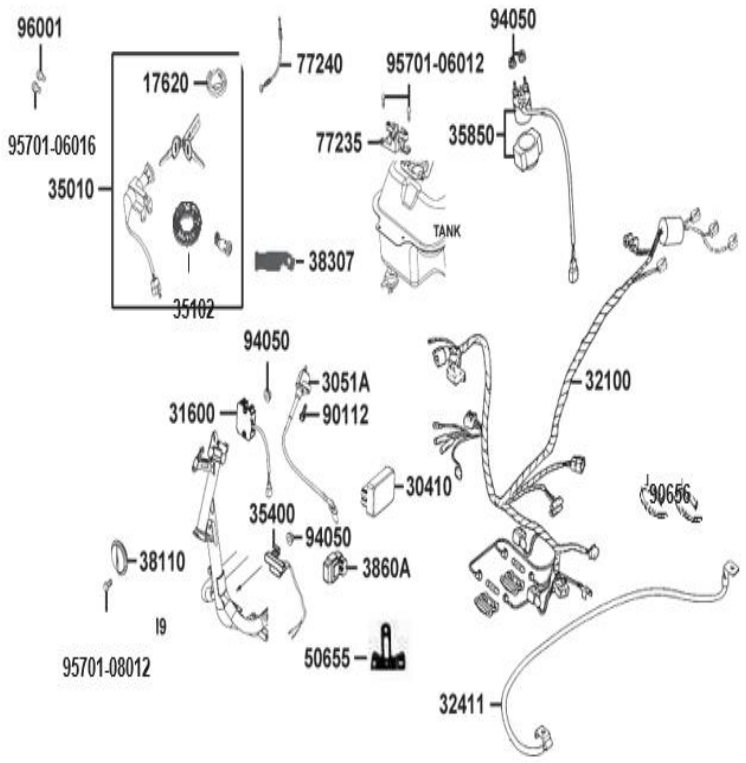

Fg	PARTE N°	DESCRIPCIÓN	CANT	SAP
17620	17620-LDF7-E10	TAPA TANQ GASOL	1	11007907
30410	30410-LEJ3-E10	KYM CDI	1	11021518
3051A	3051A-GFY6-C00	KYM BOBINA ALTA	1	11021559
31600	31600-LEA5-C01	KYM REGULADOR	1	11021987
32100	20008539	RAMAL ELECTRICO AGILITY AHO	1	21003674
32411	32411-LEJ3-E10	KYM CABLE BATERIA (11022678)	1	11015372
35010	35010-LGB6-E10	KYM SWITCH ENCENDIDO	1	11024931
35102	35102-KGBG-91A	COLLAR SWITCH ARRANQUE ELECT	1	11025889
35400	35400-LEJ3-E10	KYM RESISITENCIA	1	11026200
35850	35850-KHD8-C00	KYM RELAY ARRANQUE	1	11026261
38110	38110-KFAF-90B	KYM PITO	1	11035960
38307	38307-LHM9-E60	SOPORTE RELAY Y DIRECCIONALES	1	11035978
3860A	38600-AEH2-M40	UNIDAD CONTROL LUZ FAROLA	1	11035292
50655	50655-ADA9-M30	SOPORTE REGULADOR	1	11015137
77235	77235-LGB5-E10	KYM SEGURO SILLIN	1	11008138
77240	77240-LGB5-E10	KYM CABLE SEGURO SILLIN	1	11008159
90112	90112-KRDR-C00	KYM TORNILLO 5X22	1	11015994
90656	90656-GFY6-911	ABRAZADERA	2	11026382
94050	94050-06080	KYM TUERCA 6 MM	4	11011709
95701-06012	95701-06012-08	KYM TORNILLO 6X12	2	11012053
95701-06016	95701-06016-08	KYM TORNILLO 6X16	1	11012065
95701-08012	95701-08012-08	TORNILLO 8X12	1	11012124
96001	96001-06016-08	KYM TORNILLO 6X16	1	11012277

FIGURA N° 29: CHASIS

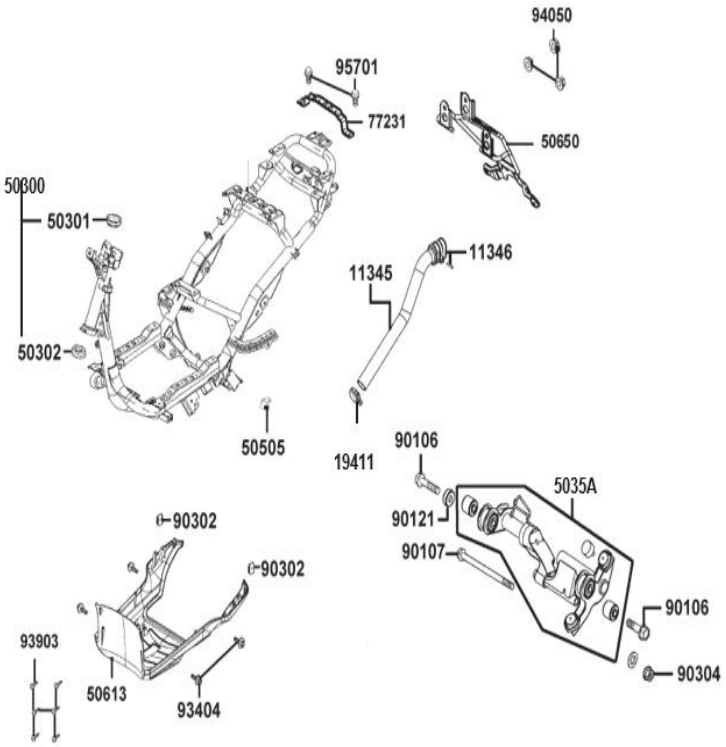

Fg	PARTE N°	DESCRIPCIÓN	CANT	SAP
11345	11345-LDF7-E10	KYM MANGUERA CONDUCTO	1	11006904
11346	11346-KEBE-C00	KYM ABRAZADERA	1	11006923
19411	19411-KNBN-900	ABRAZADERA	1	11010164
50300	50300-GFY6-315	KIT CUNAS	1	11014199
50301	50301-GLM0-001	CUNA SUP CHASIS	1	11014211
50302	50302-2H68-011	CUNA INF CHASIS	1	11014262
5035A	5035A-KUDU-9000	SOPORTE MOTOR	1	11014688
50505	50505-LDC8-E10	KYM ANTIVIBRANTE	1	11014779
50613	80000552	PROTECTOR MOTOR (INT. MAT.)	1	21002696
50650	50650-LGB5-E10	KYM SOPORTE GUARDAFANGO TRAS	1	11015129
77231	77231-LCB9-C10	KYM PLATINA CHASIS	1	11008113
90106	90106-GFY6-901	TORNILLO 10X55	2	11015682
90107	90107-KUDU-900	TORNILLO 10X188	1	11015764
90121	90121-GFY6-C00	KYM BUJE	1	11016074
90302-SDA4	90302-SDA4-004	TUERCA PRESION 4 MM	2	11016932
90304	90304-GHE8-C00	KYM TUERCA 10MM	1	11016957
93404	93404-06016-07	KYM TORNILLO 6X16	4	11011450
93903	93903-34380	TORNILLO 4X12	6	11011613
94050	94050-06080	KYM TUERCA 6 MM	3	11011709
95701	95701-06012-08	KYM TORNILLO 6X12	2	11012053

FIGURA N° 30 CALCOMANÍAS AGILITY GO_GRIS ASF_ VERDE MY22

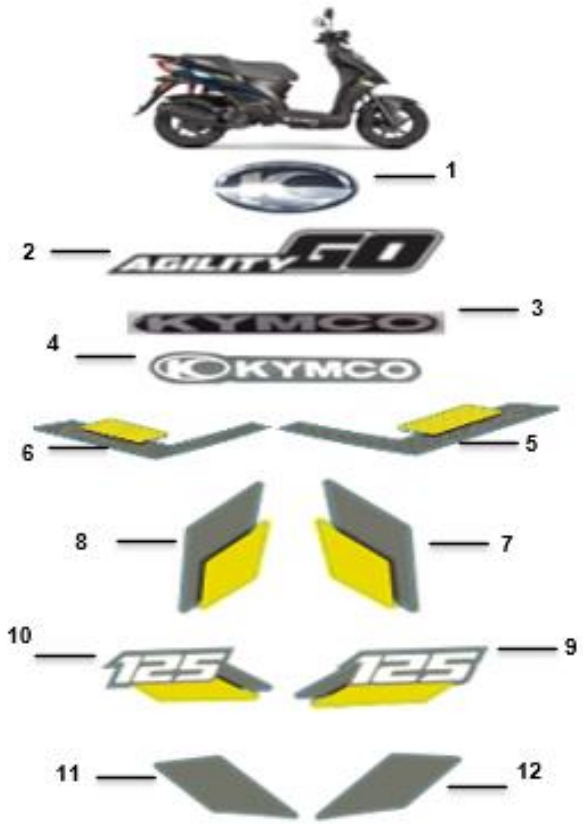

Fg	PARTE N°	DESCRIPCIÓN	CANT	SAP
1	11000094	KYM EMBLEMA KYMCO	1	
2	21003395	DOME 90° AGILITY GO	2	
3	21000077	CAL LOGO FRONTAL KYMCO	1	
4	21000116	CAL KYMCO ESTRIBO	2	
5	21003396	CAL TAPA LAT TRAS DER VERDE AGILITY GO	1	
6	21003397	CAL TAPA LAT TRAS IZQ VERDE AGILITY GO	1	
7	21003095	CAL CUB FAROLA FRON IZQ VERDE AGILITY	1	
8	21003094	CAL CUB FAROLA FRON DER VERDE AGILITY	1	
9	21003096	CAL TAPA SWITCH LAT DER VERDE AGILITY	1	
10	21003097	CAL TAPA SWITCH LAT IZQ VERDE AGILITY	1	
11	21003398	CAL TAPA LAT TRAS DER ROJO AGILITY GO	1	
12	21003399	CAL TAPA LAT TRAS IZQ ROJO AGILITY GO	1	

FIGURA N° 31 CALCOMANÍAS AGILITY GO_NENE_ROJA MY22

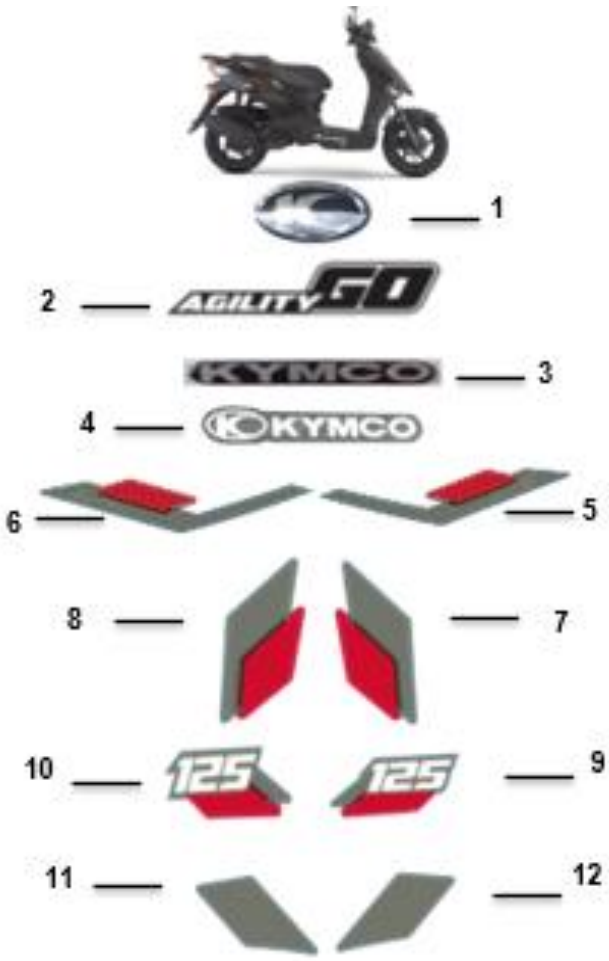

Fg	PARTE N°	DESCRIPCIÓN	CANT	SAP
1	11000094	KYM EMBLEMA KYMCO	1	
2	21003395	DOME 90° AGILITY GO	2	
3	21000077	CAL LOGO FRONTAL KYMCO	1	
4	21000116	CAL KYMCO ESTRIBO	2	
5	21003104	CAL TAPA LAT DEL DER ROJ/AZUL AGILITY	1	
6	21003105	CAL TAPA LAT DEL IZQ ROJ/AZUL AGILITY	1	
7	21003101	CAL CUB FAROLA FRON IZQ ROJO AGILITY	1	
8	21003100	CAL CUB FAROLA FRON DER ROJO AGILITY	1	
9	21003102	CAL TAPA SWITCH LAT DER ROJO AGILITY	1	
10	21003103	CAL TAPA SWITCH LAT IZQ ROJO AGILITY	1	
11	21003398	CAL TAPA LAT TRAS DER ROJO AGILITY GO	1	
12	21003399	CAL TAPA LAT TRAS IZQ ROJO AGILITY GO	1	

FIGURA N° 32 CALCOMANÍAS (1/2)

Fg	PARTE N°	DESCRIPCIÓN	CANT	SAP
1	20006964	CALC.CUBFAROLADER.(AZULANTÁRTICA)	1	
	20006956	CALC.CUBFAROLADER.(NEGRA-BLANCA-GRISPL	2	
	20006948	CALC.CUBFAROLADER.(GRISASFALTO-AZULPET	1	
2	20006965	CALC.CUBFAROLAIZQ. (AZULANTÁRTICA)	2	
	20006957	CALC.CUBFAROLAIZQ.(NEGRA-BLANCA-GRISPL	1	
	20006949	CALC.CUBFAROLAIZQ.(GRISASFALTO-AZULPETF	1	
			1	
3	20006966	CALC.CAREFRONTALDER.(AZULANTÁRTICA)	1	
	20006958	CALC.CAREFRONTALDER.(NEGRA-BLANCA-GRIS	1	
	20006950	CALC.CARFRONTALDER.(GRISASFALTO-AZULPE	1	
4	20006967	CALC.CARFRONTALIZQ. (AZULANTÁRTICA)	1	
	20006959	CALC.CARFRONTALIZQ.(NEGRA-BLANCA-GRISP	1	
	20006951	CALC.CARFRONTALIZQ.(GRISASFALTO-AZULPET	1	
5	20006968	CALC.CUBSILÍNDEL.DER.(AZULANTÁRTICA)	1	
	20006960	CALC.CUBSILÍNDEL.DER.(NEGRA-BLANCA-GRISF	1	
	20006952	CALC.CUBSILÍNDEL.DER.(GRISASFALTO-AZULPE	1	
6	20006969	CALC.CUBSILÍNDEL.IZQ.(AZULANTÁRTICA)	1	
	20006961	CALC.CUBSILÍNDEL.IZQ.(NEGRA-BLANCA-GRISP	1	
	20006953	CALC.CUBSILÍNDEL.IZQ.(GRISASFALTO-AZULPET	1	
7	20007618	CALC.CUBSILÍNTRAS.DER.(AZULANTÁRTICA)	1	
	20007616	CALC.CUBSILÍNTRAS.DER.(NEGRA-BLANCA-GRIS	1	
	20007614	CALC.CUBSILÍNTRAS.DER.(GRISASFALTO-AZULP	1	
8	20007619	CALC.CUBISILÍNTRAS.IZQ.(AZULANTÁRTICA)	1	
	20007617	CALC.CUBSILÍNTRAS.IZQ.(NEGRA-BLANCA-GRIS	1	
	20007615	CALC.CUBSILÍNTRAS.IZQ.(GRISASFALTO-AZULPI	1	

FIGURA N° 32 CALCOMANÍAS

Fg	PARTE N°	DESCRIPCIÓN	CANT	SAP
9	20007613	CALCOMANÍA "AGILITY GO"	2	
10	86102-LEA5-E00-T01	EMBLEMA "KYMCO"	1	
11	4111/00	CALCOMANÍA LOGO FRONTAL "KYMCO"	1	
12	4382/00	CALCOMANÍA "KYMCO" ESTRIBO	2	

FIGURA N° 33 CALCOMANÍAS EDICIÓN NEON

Fg	PARTE N°	DESCRIPCIÓN	CANT	SAP
1	86102-LEA5-E00-T01	EMBLEMA "KYMCO"	1	
2	4111/00	CALCOMANÍA LOGO FRONTAL "KYMCO"	1	
3	4382/00	CALCOMANÍA "KYMCO" ESTRIBO	2	
4	20008148	CALCOMANÍA GUARDABARRO DELANTERO DE	1	
5	20008149	CALCOMANÍA GUARDABARRO DELANTERO IZQ	1	
6	20008130	CALCOMANÍA CARENAJE FRONTAL DER.	1	
7	20008131	CALCOMANÍA CARENAJE FRONTAL IZQ.	1	
8	20008146	CALCOMANÍA CUBIERTA SILLÍN DER.	1	
9	20008147	CALCOMANÍA CUBIERTA SILLÍN IZQ.	1	
10	20008001	SLIDER CARBONO DERECHO	1	
11	20008002	SLIDER CARBONO IZQUIERDO	1	
12	20008009	CORTAVIENTO DERECHO	1	
13	20008008	CORTAVIENTO IZQUIERDO	1	
14	20008214	SOPORTE CORTAVIENTO DERECHO	1	
15	20008213	SOPORTE CORTAVIENTO IZQUIERDO	1	
16	10047838	TAPA BOMBA FRENO DELANTERO	1	
17	20008118	SLIDER	1	

FIGURA N° 34 CALCOMANÍAS AGILITY GO MODELO 2023 – AZUL PETROLEO

Fg	PARTE N°	DESCRIPCIÓN	CANT	SAP
1	11000094	Kym Emblema Kymco	1	Versión 2023
2	21000077	Cal Logo Frontal Kymco	1	Versión 2023
3	21000116	Cal Kymco Estribo	1	Versión 2023
4	21010040	Cal Cub Lat Del RH Azp Agility Go2023	1	Versión 2023
5	21010039	Cal Cub Lat Del LH Azp Agility Go2023	1	Versión 2023
6	21010038	Cal Cub Lat Inf RH Td Agility Go2023	1	Versión 2023
7	21010037	Cal Cub Lat Inf LH Td Agility Go2023	1	Versión 2023
8	21010041	Cal Cola LR Azp Agility Go2023	2	Versión 2023
9	21003661	Emblema New Agility	2	Versión 2023

FIGURA N° 35: CALCOMANÍAS AGILITY GO MODELO 2023 – GRIS / ROJO

Fg	PARTE N°	DESCRIPCIÓN	CANT	SAP
1	11000094	Kym Emblema Kymco	1	Versión 2023
2	21000077	Cal Logo Frontal Kymco	1	Versión 2023
3	21000116	Cal Kymco Estribo	1	Versión 2023
4	21010045	Cal Cub Lat Del RH Grp Agility Go2023	1	Versión 2023
5	21010044	Cal Cub Lat Del LH Grp Agility Go2023	1	Versión 2023
6	21010038	Cal Cub Lat Inf RH Td Agility Go2023	1	Versión 2023
7	21010037	Cal Cub Lat Inf LH Td Agility Go2023	1	Versión 2023
8	21010046	Cal Cola LR Grp Agility Go2023	2	Versión 2023
9	21003661	Emblema New Agility	2	Versión 2023

FIGURA N° 36: CALCOMANÍAS AGILITY GO MODELO 2023 – GRIS / VERDE

Fg	PARTE N°	DESCRIPCIÓN	CANT	SAP
1	11000094	Kym Emblema Kymco	1	Versión 2023
2	21000077	Cal Logo Frontal Kymco	1	Versión 2023
3	21000116	Cal Kymco Estribo	1	Versión 2023
4	21010050	Cal Cub Lat Del RH Grgrf Agility Go2023	1	Versión 2023
5	21010049	Cal Cub Lat Del LH Grgrf Agility Go2023	1	Versión 2023
6	21010038	Cal Cub Lat Inf RH Td Agility Go2023	1	Versión 2023
7	21010037	Cal Cub Lat Inf LH Td Agility Go2023	1	Versión 2023
8	21010051	Cal Cola LR Grgrf Agility Go2023	2	Versión 2023
9	21003661	Emblema New Agility	2	Versión 2023

FIGURA N° 37: ACCESORIOS AGILITY GO FLAGSHIP MODELO 2023

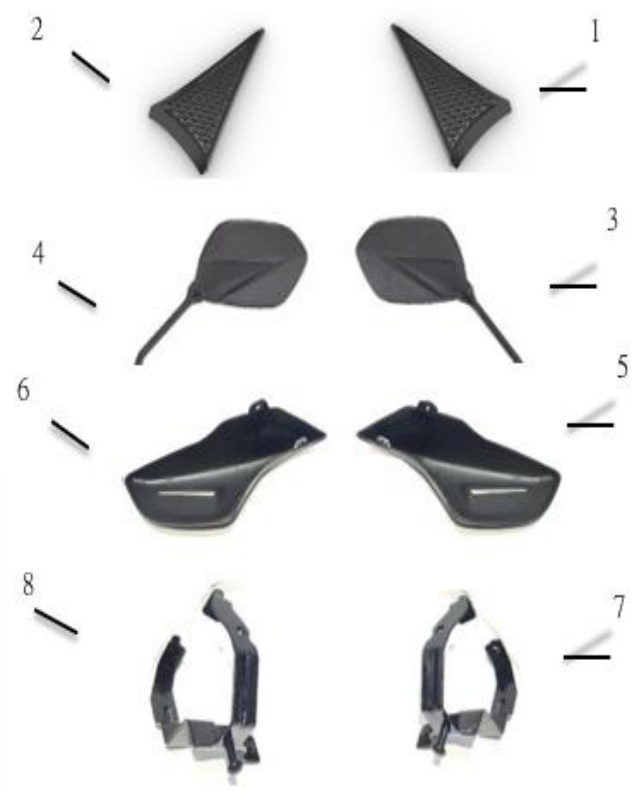

Fg	PARTE N°	DESCRIPCIÓN	CANT	SAP
1	21003826	COMPL FAROLA RH AGILITY GO	1	Versión 2023
2	21003825	COMPL FAROLA LH AGILITY GO	1	Versión 2023
3	11029839	KYM ESPEJO DERECHO AGILITY GO	1	Versión 2023
4	11029841	KYM ESPEJO IZQUIERDO AGILITY GO	1	Versión 2023
5	21000008	CORTAVIENTOS DER AGILITY RS NAKED	1	Versión 2023
6	21000009	CORTAVIENTOS IZQ AGILITY RS NAKED	1	Versión 2023
7	21000133	SOP. CORTA VIENTO NK DER	1	Versión 2023
8	21000135	SOP. CORTA VIENTO NK IZQ	1	Versión 2023
9	21003384	VOLANTE RESPONSABILIDAD SOCIAL	1	Versión 2023

FIGURA N° 38: CALCOMANÍAS AGILITY GO FLAGSHIP MODELO 2023

Fg	PARTE N°	DESCRIPCIÓN	CANT	SAP
1	21008994	CAL EMBL FLAGSHIP AGILITY	2	Versión 2023
2	21008998	CAL FLAGSHIP AGILITY GO	2	Versión 2023
3	11000094	KYM EMBLEMA KYMCO	1	Versión 2023
4	21000077	CAL LOGO FRONTAL KYMCO	1	Versión 2023
5	21000116	CAL KYMCO ESTRIBO	2	Versión 2023
6	21005552	CAL EURO3 V2	1	Versión 2023
7	21007647	CAL MOBIL VERIF SCOOTER	1	Versión 2023
8	21007644	CAL MOBIL SCOOTER LOG	1	Versión 2023
9	21007602	CALCOMANIA APP AUTECO M	1	Versión 2023
10	21000064	CAL GATO LATERAL AGILYT	1	Versión 2023
11	21000058	CAL CHEQUEO DIARIO	1	Versión 2023
12	21000062	CAL PRES LLANTAS AGILITY-BW	1	Versión 2023
13	21000060	CAL PRECAUCION OBJETOS AGILI	1	Versión 2023

FIGURA N° 39: PARTES Y ACCESORIOS AGILITY GO FLAGSHIP MODELO 2023

Fg	PARTE N°	DESCRIPCIÓN	CANT	SAP
1	11034024	BATERIA MTX7A-BS-GEL-PRO	1	Versión 2023
2	21000255	GUARDABARRO INTERNO	1	Versión 2023
3	11007858	LLANTA QUEEN 120/70-12 MR044 TL	1	Versión 2023
4	11016751	LLANTA QUEEN 130/70-12 MR044 TL	1	Versión 2023
5	21003318	LLANTA TRASERA COMPLETA AGILITY NEG	1	Versión 2023
6	21003317	LLANTA DELANTERA COMPLETA AGILITY N	1	Versión 2023
7	80000553	REJILLA DERECHA (INT. NAL.)	1	21002699
8	80000554	REJILLA IZQUIERDA (INT. NAL.)	1	21002700
9	80000551	PISO (INT. NAL)	1	21002698
10	21003948	PANEL PISO CON CAL KYMCO AGILITY	1	Versión 2023

FIGURA N° 40: PARTES Y ACCESORIOS AGILITY GO FLAGSHIP MODELO 2023

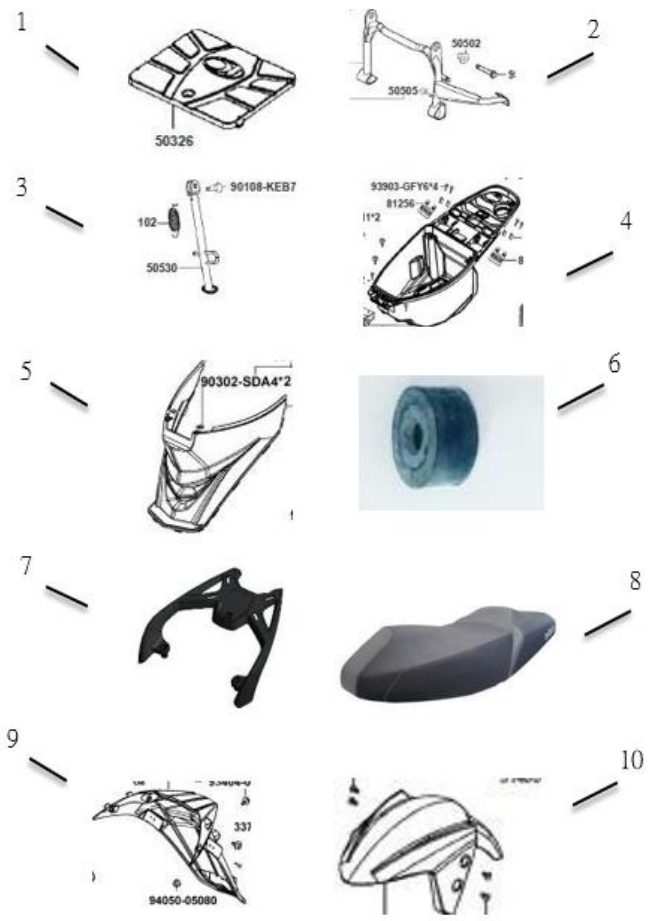

Fg	PARTE N°	DESCRIPCIÓN	CANT	SAP
1	21000258	TAPA BATERIA COLAUTO	1	Versión 2023
2	21000066	GATO CENTRAL AGILITY RS	1	Versión 2023
3	21000067	GATO LATERAL AGILITY RS	1	Versión 2023
4	21000256	BAUL COLAUTO	1	Versión 2023
5	21000257	CUBIERTA CENTRAL COLAUTO	1	Versión 2023
6	21000205	TOPE GATO CENTR AGILITY RS-RK5	1	Versión 2023
7	21006754	PARRILLA DIGIGO	1	Versión 2023
8	21008400	SILLIN AGILITY GO BL	1	Versión 2023
9	21000254	GUARDABARRO TRASERO COLAUTO	1	Versión 2023
10	21005470	GUARDABARRO DEL AG GO PP	1	Versión 2023

FIGURA N° 41: PARTES AGILITY GO FLAGSHIP MODELO 2023
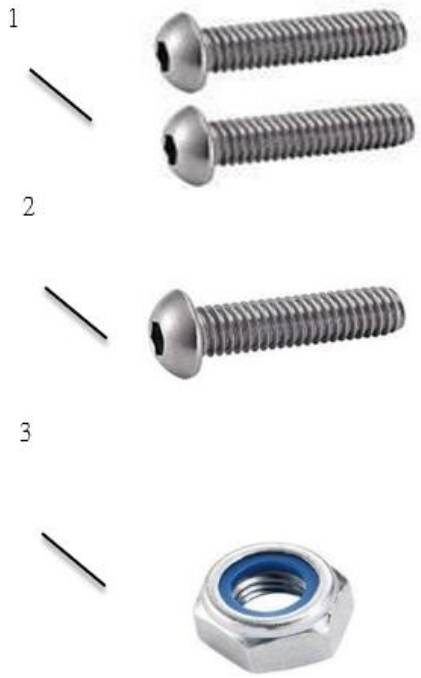

Fg	PARTE N°	DESCRIPCIÓN	CANT	SAP
1	21007640	TOR/BCC MM 8X35	2	Versión 2023
2	21007543	TOR/BCC MM 8X45	1	Versión 2023
3	21000025	TUERCA PINADORA M8 AGILITY	1	Versión 2023

KYMCO