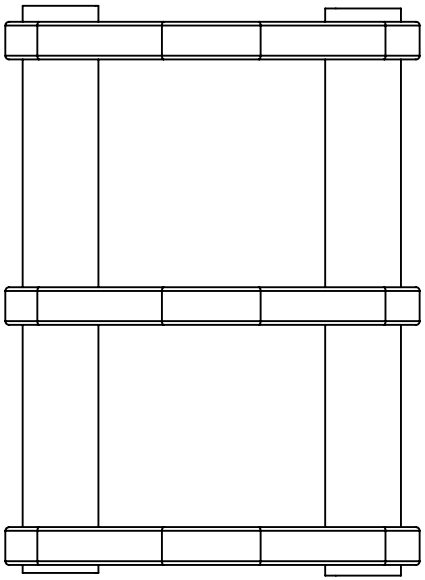

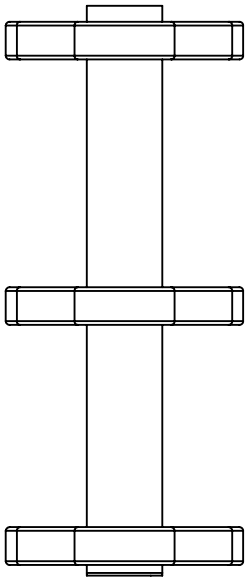

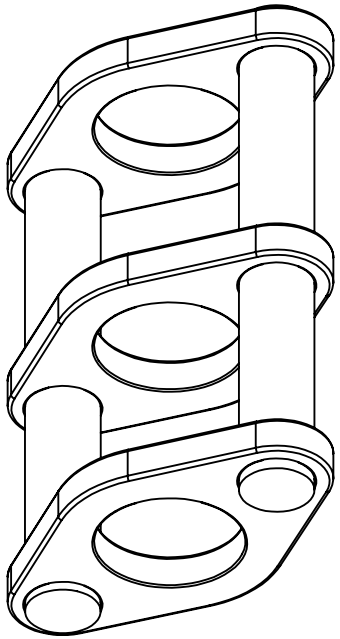

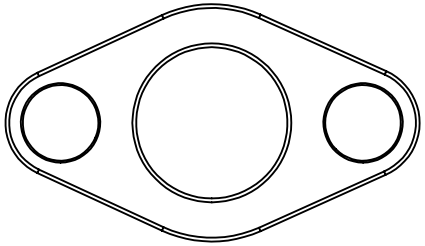

零件代号

借(通)用件登记

旧底图总号

底 图 总 号

签　　字

日　　期

标记	处数	分区	更改文件号	签名	年 月 日	阶 段 标 记	质量	比例	“图样名称”
设计			标准化				0.178	1:2	
校核			工艺						“图样代号”
主管设计			审核						
			批准			共1 张　第1 张	版本		替代