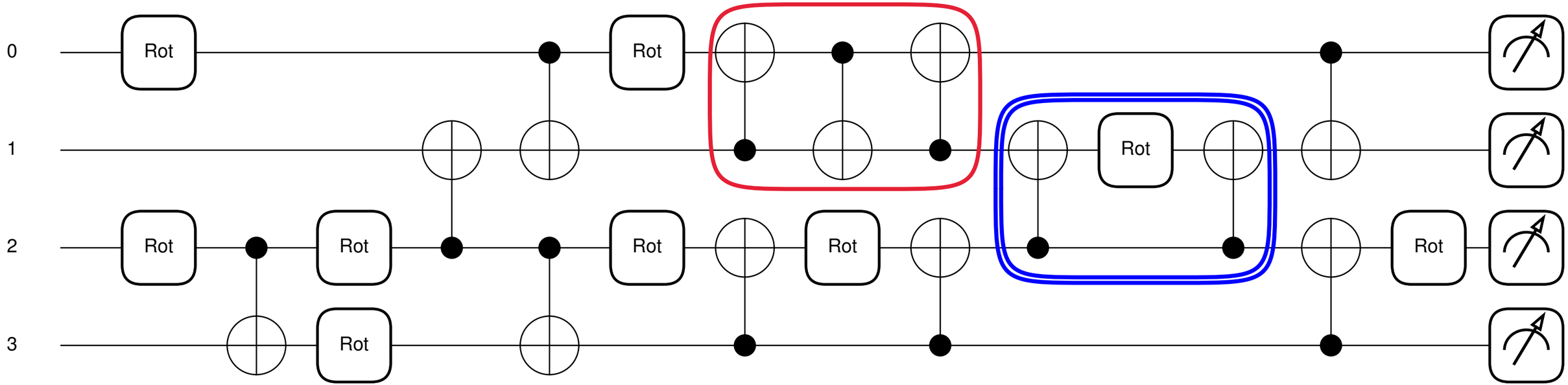
0
1
2
3
Rot
Rot
Rot
Rot
Rot
Rot
Rot
Rot
Rot
Rot