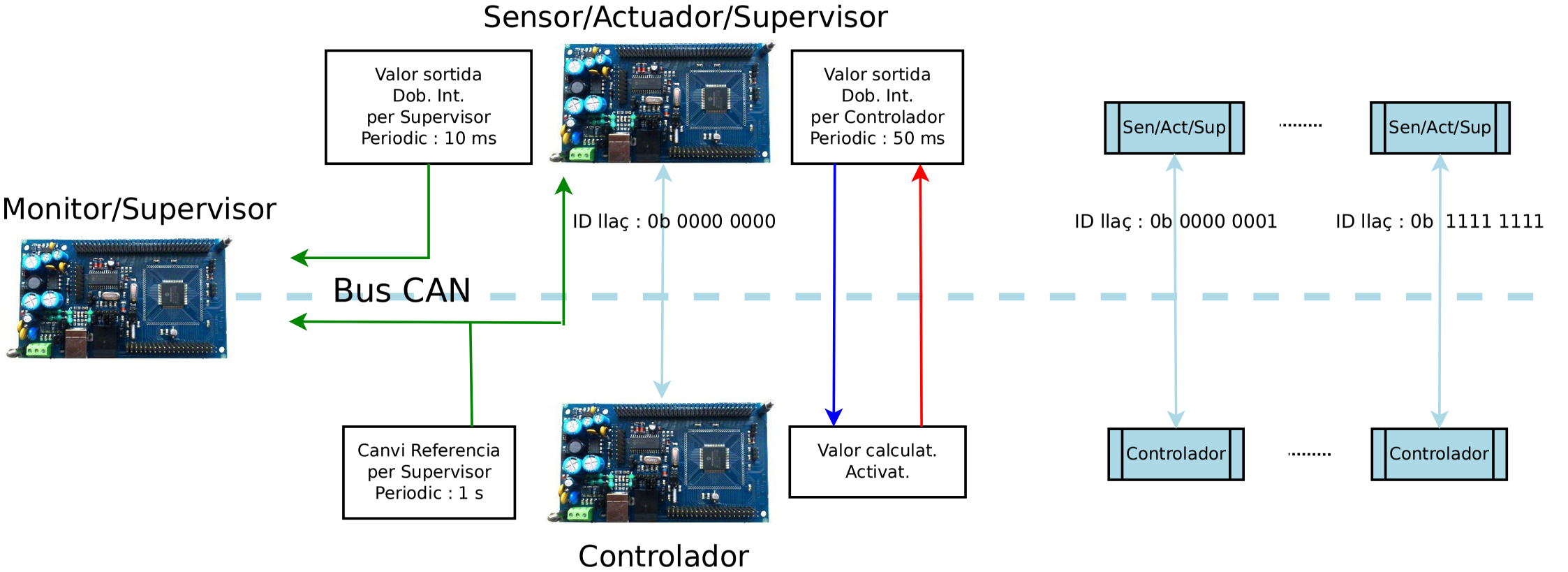


```
Identificadors comunicació CAN (extended frame de 29 bits)

Classe          :  3 bits : ccc
Prioritat       : 16 bits : pppp pppp pppp pppp
ID llaç         :  8 bits : iiii iiii
Subclasse       :  2 bits : ss

Classes
Missatge de control            : 000
Missatge de sensor garantit    : 001
Missatge de proposit general   : 010

Subclasse
Missatge de canvi de referencia : 00
Estat del sensor per supervisor : 01

Esquema general de l'identificador
      \ Classe /\    Prioritat      /\ ID llaç /\ Subclasse/
0b       ccc     pppp pppp pppp pppp  iiii iiii      ss

Exemples d'identificadors missatges
controlador -> actuador    : 0b 0000 00pp pppp pppp pppp ppii iiii iiss
sensor      -> supervisor  : 0b 0000 10pp pppp pppp pppp ppii iiii ii01
```

```
Mascares identificadors CAN

Tipus de mascara

Mascara 1: Guarda tots els missatges sense importar el filtre
0b 0000 0000 0000 0000 0000 0000 0000 0000

Mascara 2: Nomes del llaç i classe que indicqui el filtre
0b 0001 1100 0000 0000 0000 0011 1111 1100

Mascara 3: Nomes del llaç, classe i subclasse que indiqui el filtre
0b 0001 1100 0000 0000 0000 0011 1111 1111


Exemple de filtre i mascara per rebre missatges del llaç 34 de la
classe de missatge de proposit general amb la subclasse de
canvi de referencia:

Mascara 3 : 0b 0001 1100 0000 0000 0000 0011 1111 1111
Filtre    : 0b xxx0 10xx xxxx xxxx xxxx xx00 1000 1000
```