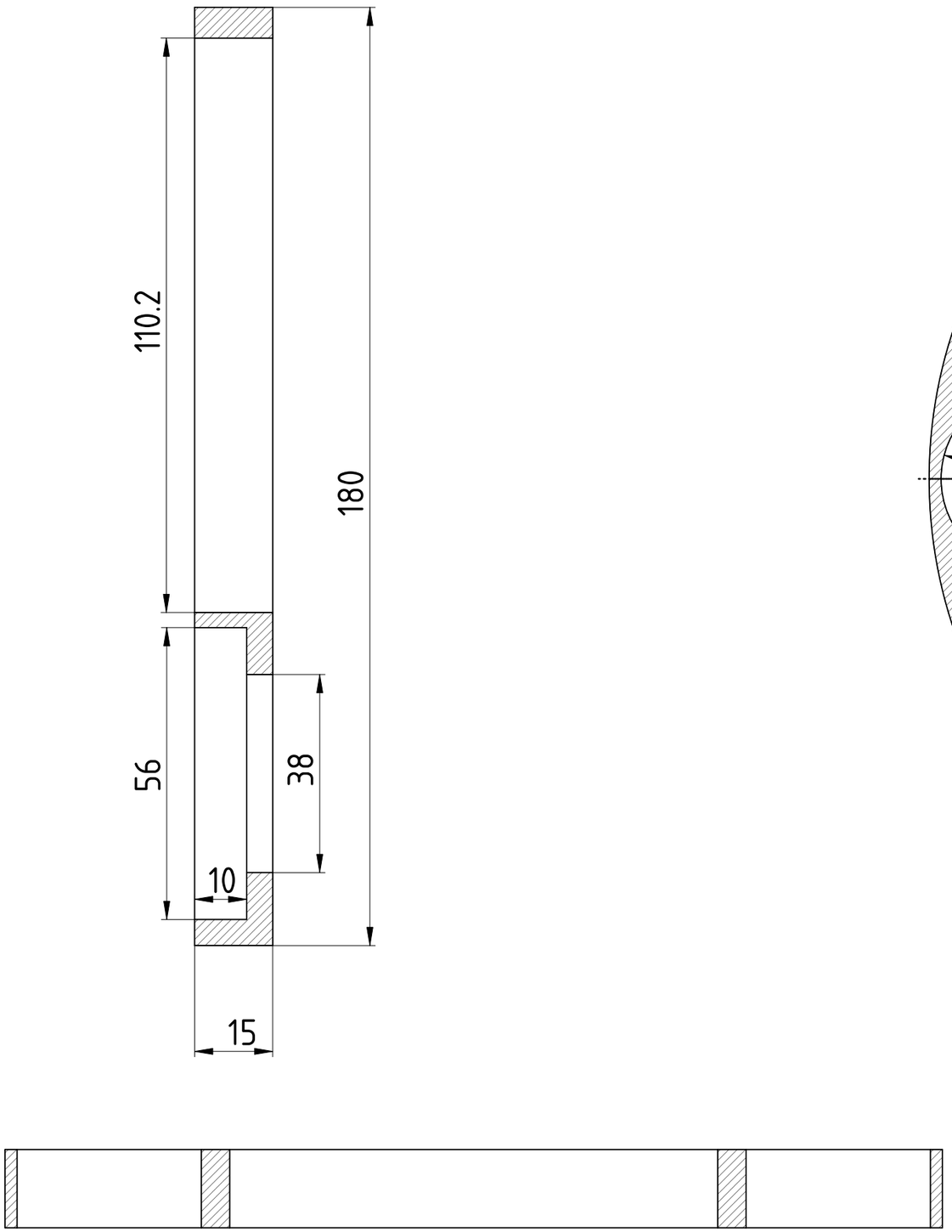

AUTHOR NAME : +/- 0.1mm DATE :		**TITLE** plate	
SUPERVISOR NAME : DATE :			
FORMAT : A3		COMPANY : COMPANY NAME	
SCALE : 1:1	WEIGHT (kg) :	VERSION : 1 piece	SHEET :
COPYRIGHT			

I	
H	
G	
F	
E	
D	
C	
B	
A	