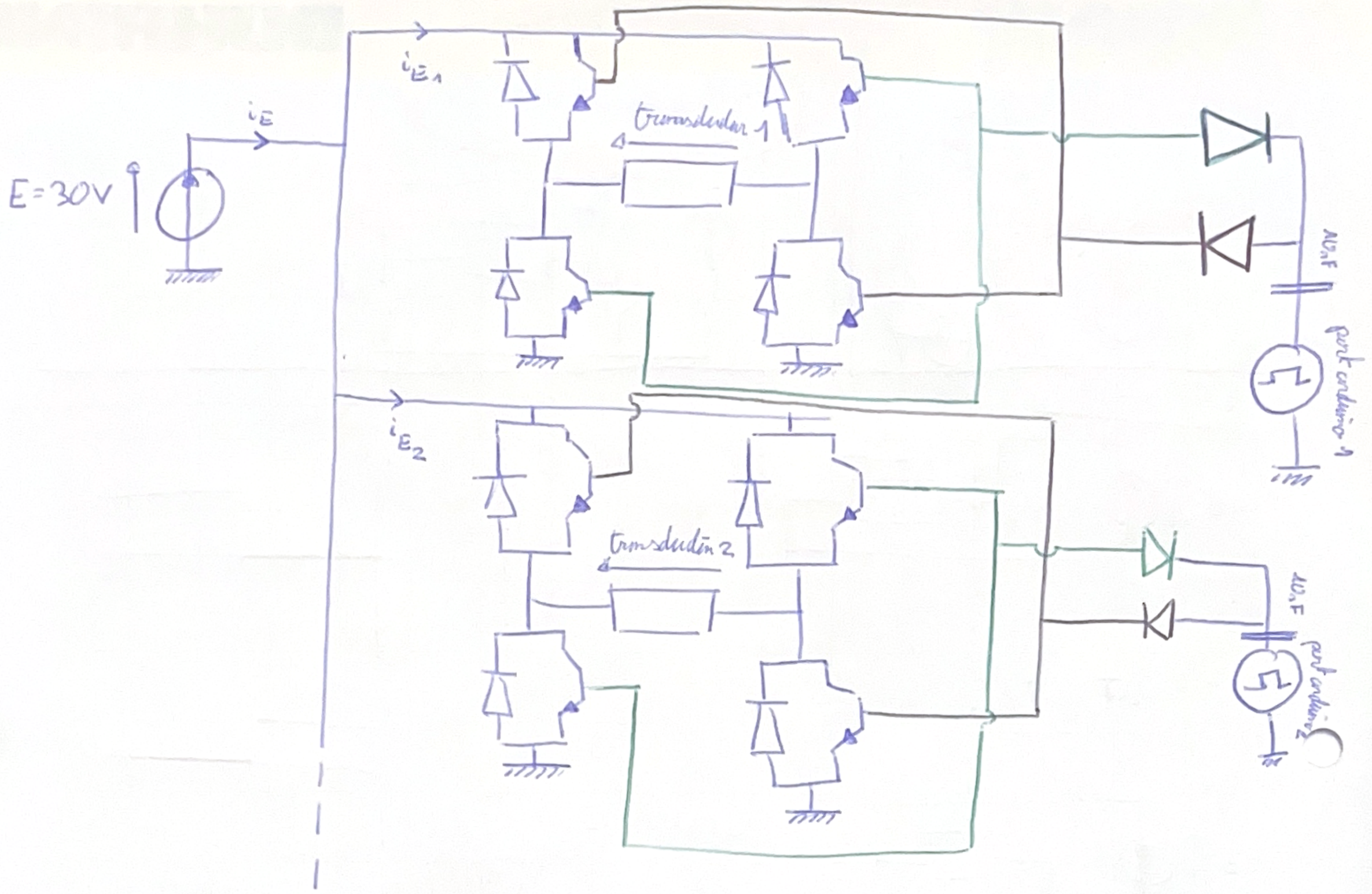


→ par bloc :

6 diodes et 4 transistors ) × 8 => 48 diodes et 32 transistors