Türsprechanlage TC:Bus für 1 Eingang mit Anbindung an ein IP–Netzwerk

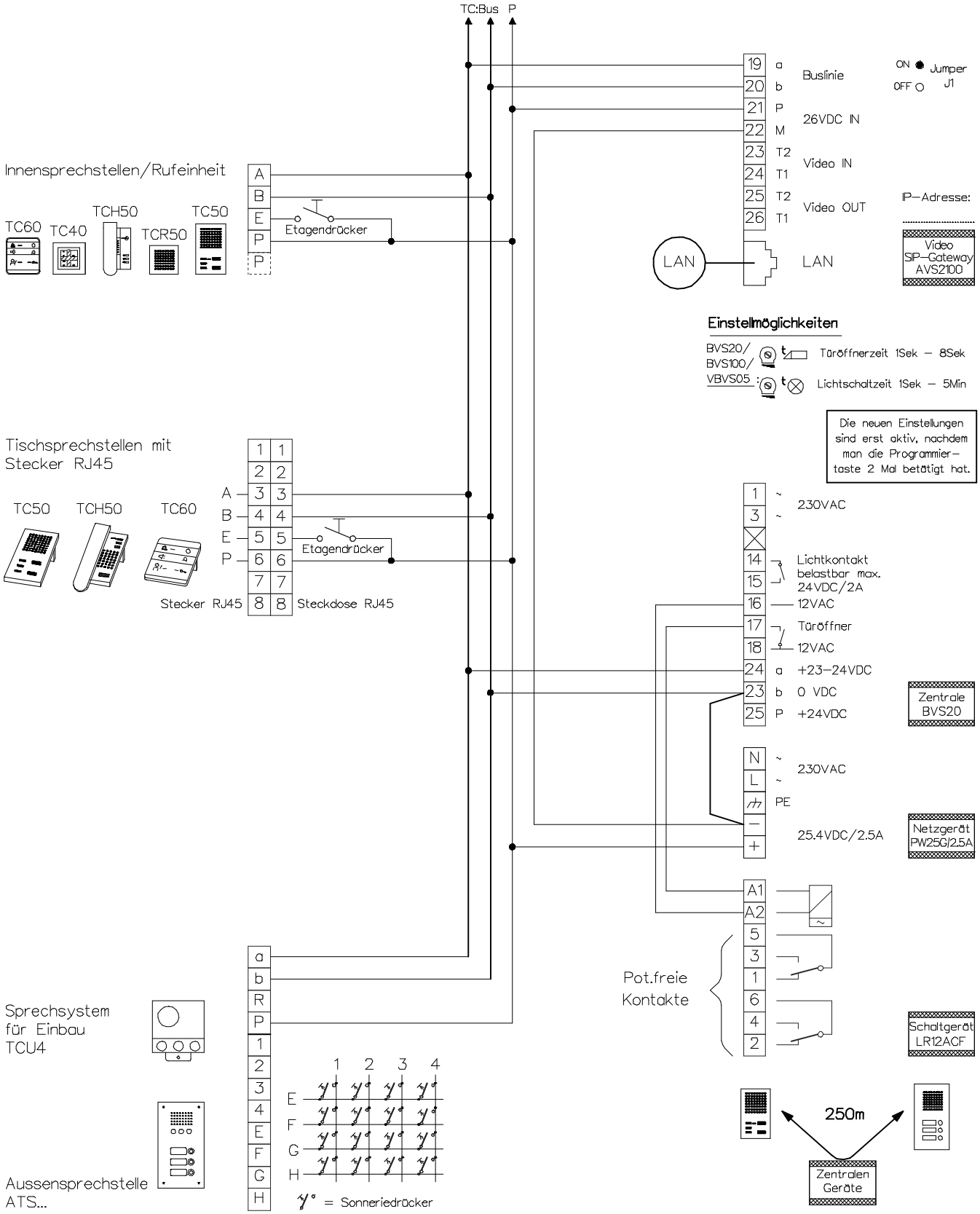

Beiblatt Anschluss– und Einstell–hinweise unbedingt beachten!

Installationshinweise

Maximale Leitungslänge pro Buslinie bei Draht–Ø 0.8mm bis 250m

KOCH
ISO 9001
René Koch AG
Seestrasse 241, 8804 Au/Wädenswil
044 782 6000, 044 782 6001 Fax
www.kochag.ch, info@kochag.ch

Kunde				
Kom.				Vg.
Index F	CAD 01286/066	Schema TC204/AVS2100/LR12ACF		
Gez. 18.07.19 CN	Geänd.	Geänd.		Blatt 1/1