Nr	Ant.	Ändring och/eller medd.-nr	Datum	Inf.	Godk.
1	1	Tillägg M5, borttag M8, hål ändrat till Ø24,	010628	KS	KS

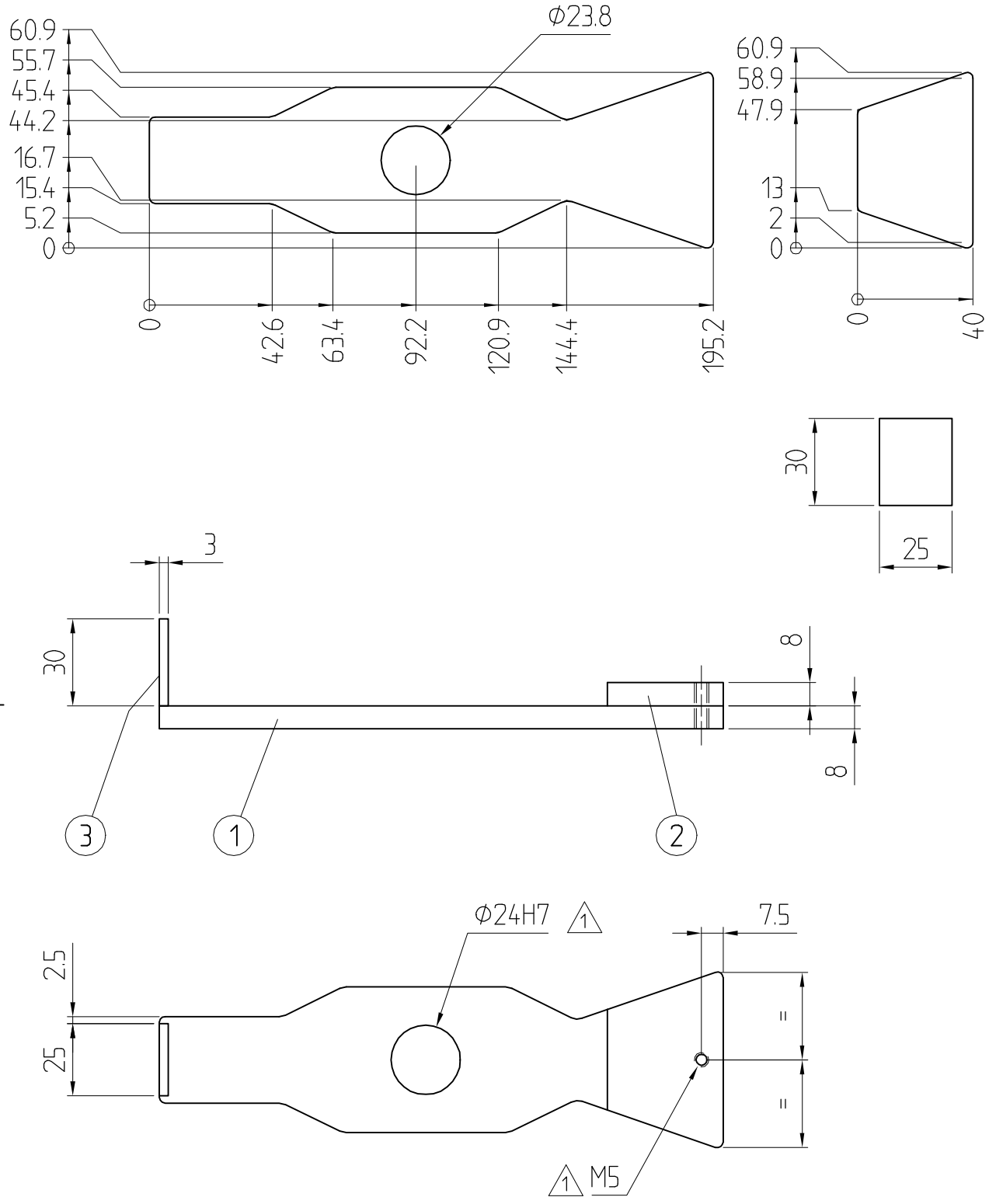

DÄR EJ ANNAT ANGES:	SKARPA KANTER BRYTES BEARBETADE DETALJER SMS 715 MEDEL	SVETSADE KONSTR.: SMS 723-AA VID L<4000 SMS 723-A VID L>4000	YTBEHANDLING: Lack. 1☐ 2☐ Obeh.☐ Fzb.☐ Skr.☐ Övrig.☐

GODK.	DAT. 011218	SKALA 1:2	PROD.GRUPP 69316/69623
RITAD PE	DAT. 011218		

Inter SYSTEM

VRIDBORD

Stopparm

ERSATT AV

RITN. NR 4-216 497

Denna ritning förblir vår egendom och får icke utan vårt medgivande kopieras, visas för eller utlämnas till konkurrensfirmor eller eljest obehöriga personer.
Lag av den 30 maj 1931.