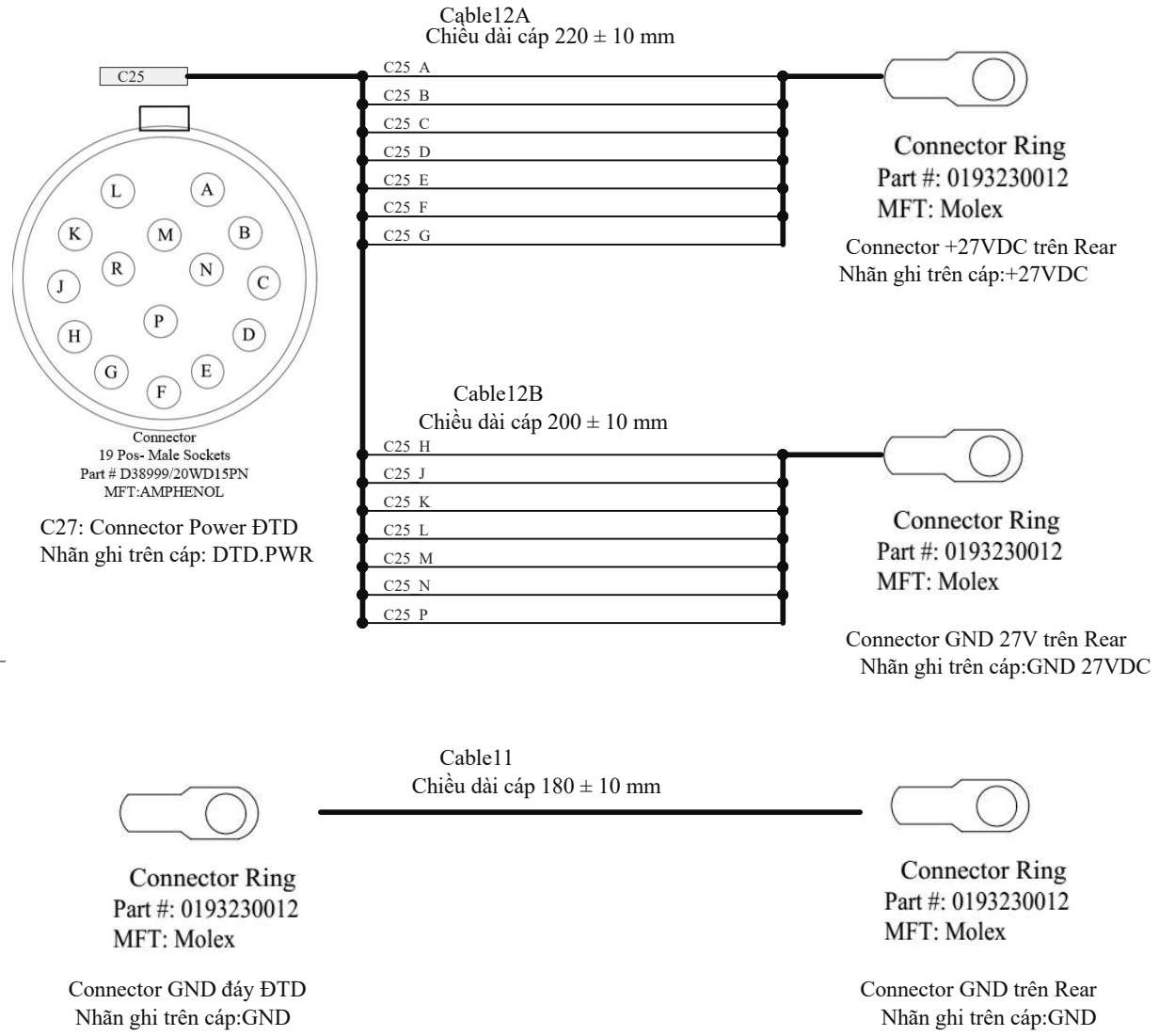

GHI CHÚ: Cable11,Cable12

1.Dùng dây điện 20AWG

2.Gắn nhãn trên hai đầu cáp. Loại nhãn ghen co Θ8mm cho C25 và ghen co Θ6mm cho GND_27V +27VDC,GND

Cơ quan đảm nhiệm	Tham vấn kỹ thuật	Loại tài liệu	Tình trạng tài liệu			
VIỆN HÀNG KHÔNG VŨ TRỤ VIETTEL	Phạm Minh Thuận	Bản vẽ cáp điện, cao tần	Đã ban hành			
Cannot open file D:\01.HKVT\03.TLKT\00. TMKT Rear\Logo.png	Người thiết kế Lê Đình Hưng	Tiêu đề chính, Tiêu đề phụ Cáp điện Cable_12, cable_11	Mã tài liệu 05TL.VCM-SM-G.996.416			
	Người duyệt Trác Văn Kỳ		Sửa đổi A	Ngày .../.../2019	Ngôn ngữ VIE	Tờ 12/43