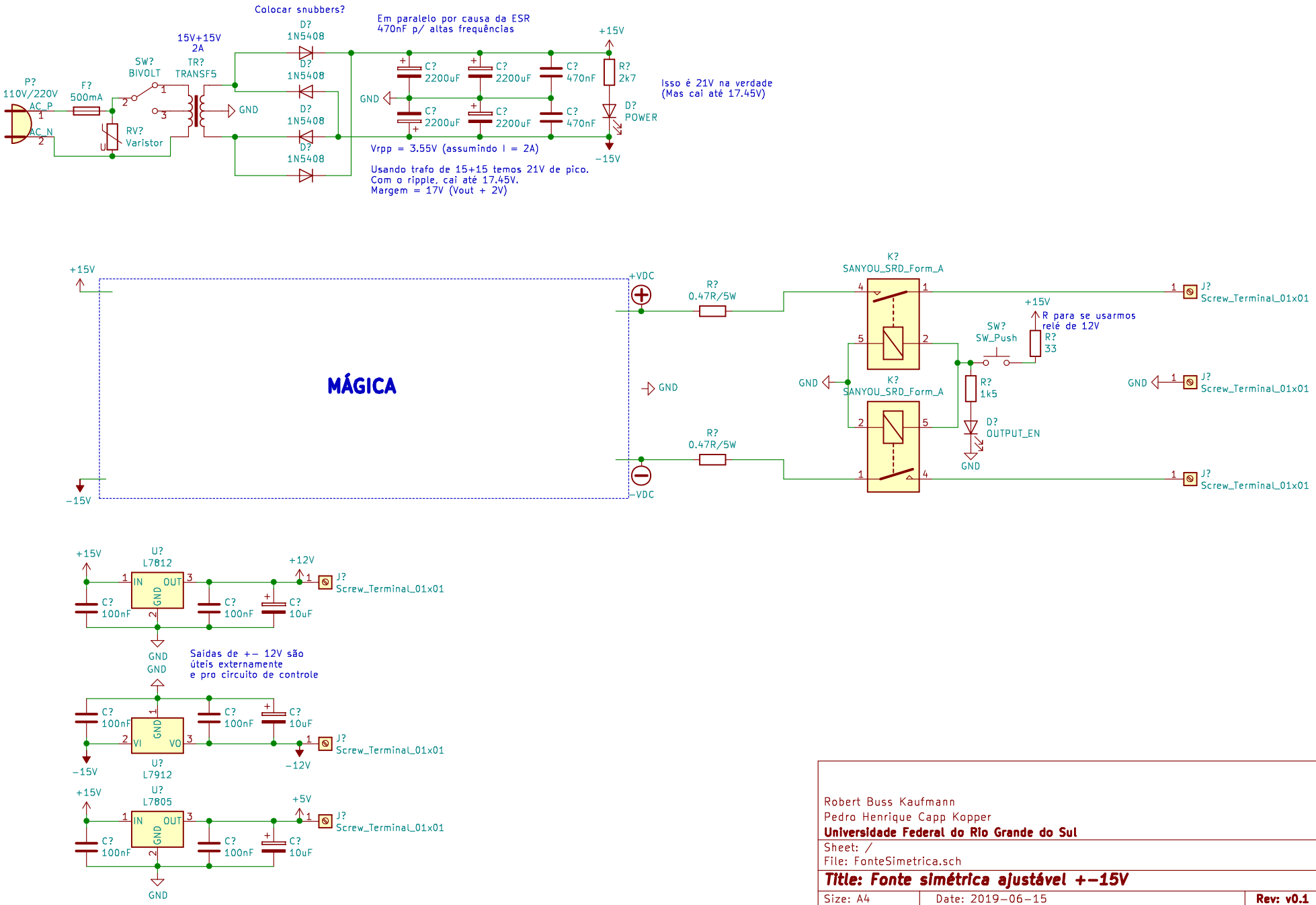

Robert Buss Kaufmann
Pedro Henrique Capp Kopper
Universidade Federal do Rio Grande do Sul

Sheet: /
File: FonteSimetrica.sch

Title: Fonte simétrica ajustável +−15V

Size: A4	Date: 2019−06−15	**Rev: v0.1**
KiCad E.D.A. kicad 5.0.2+dfsg1−1bpo9+1		Id: 1/1