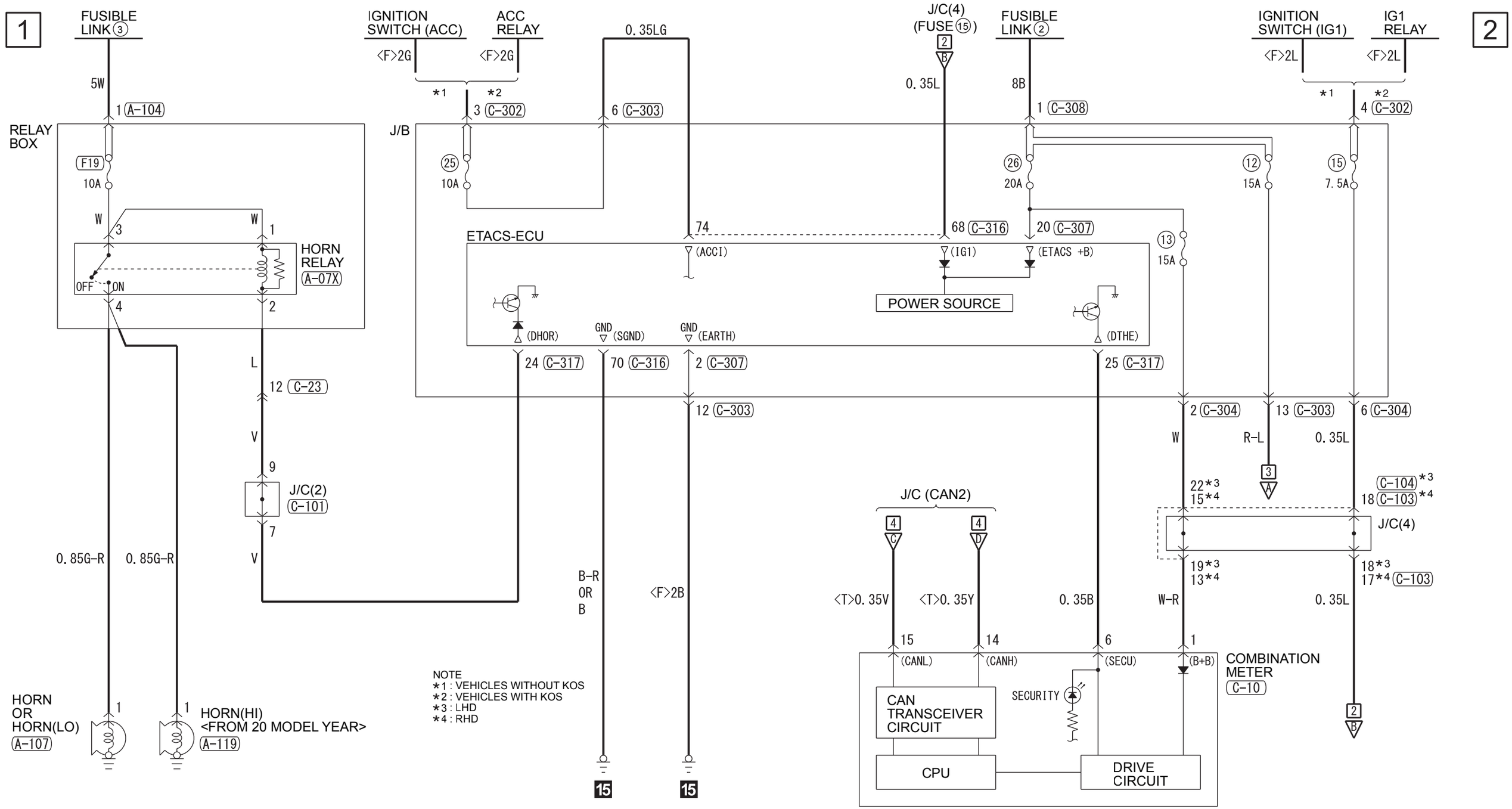

Wire colour code
B : Black BE : Beige BR : Brown G : Green GR : Grey L : Blue LA : Lavender LG : Light green
O : Orange P : Pink PU : Purple R : Red SB : Sky blue SI : Silver V : Violet W : White Y : Yellow

BCJA8592AA