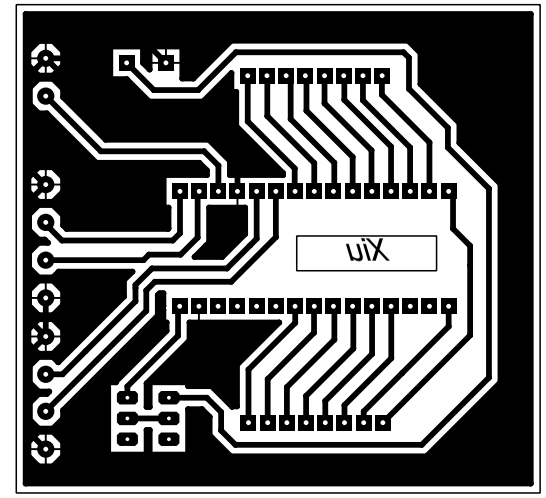
uiX

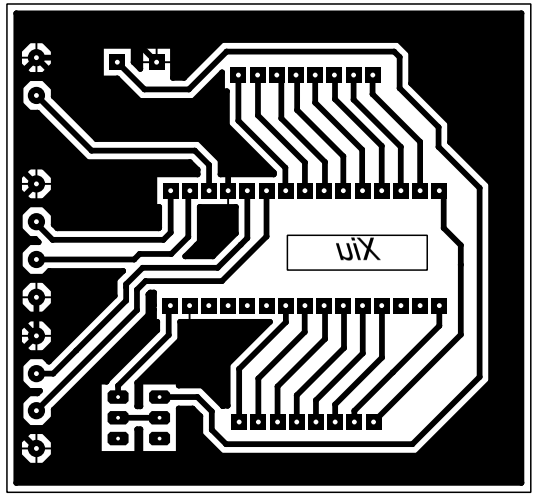
uiX

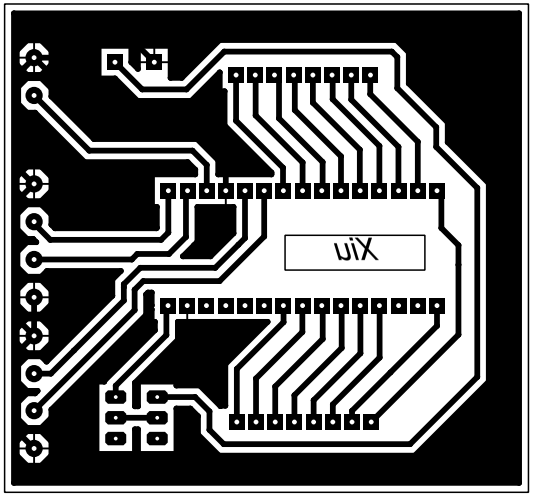
uiX

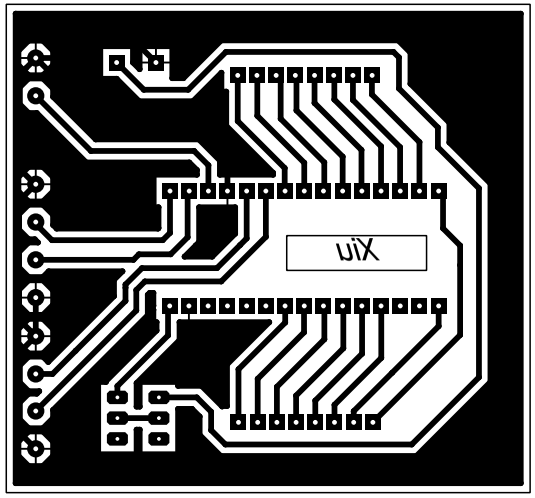
uiX

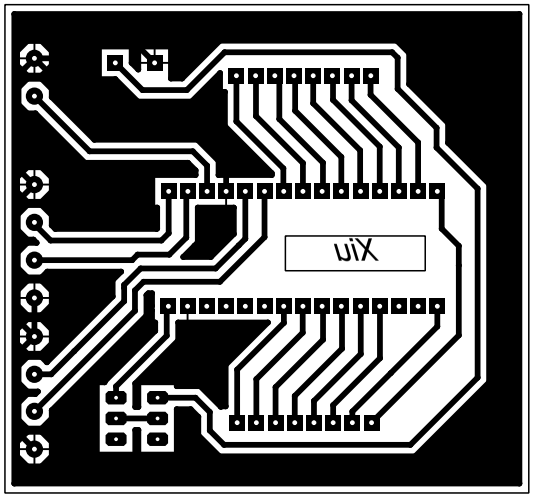
uiX

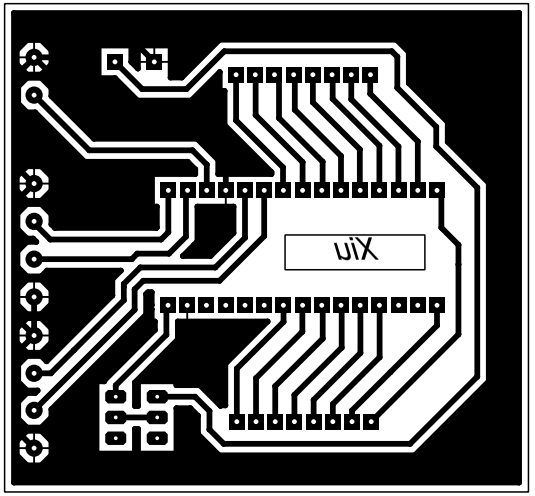
uiX

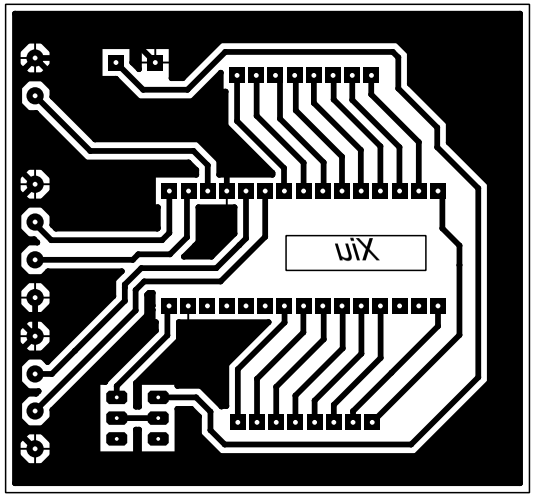
uiX

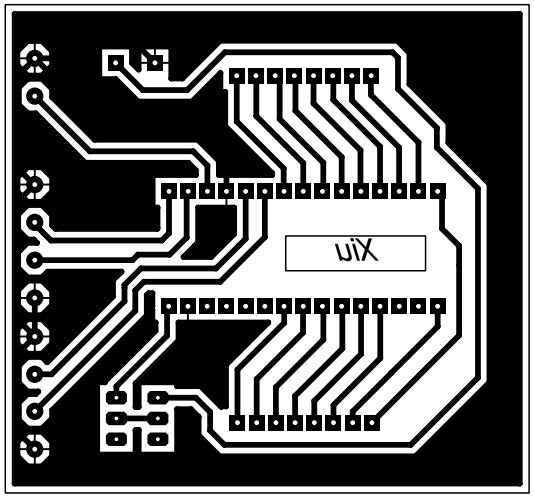
uiX

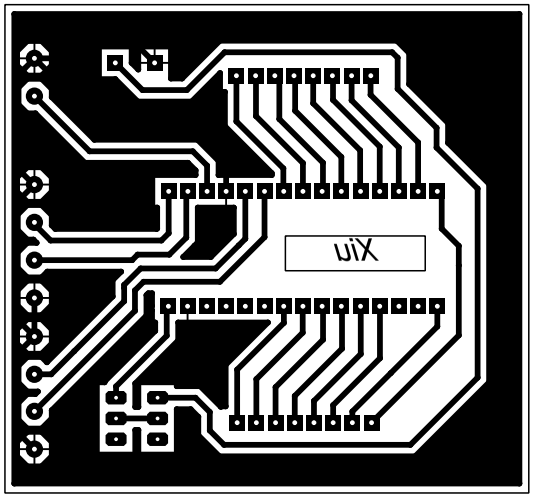
uiX