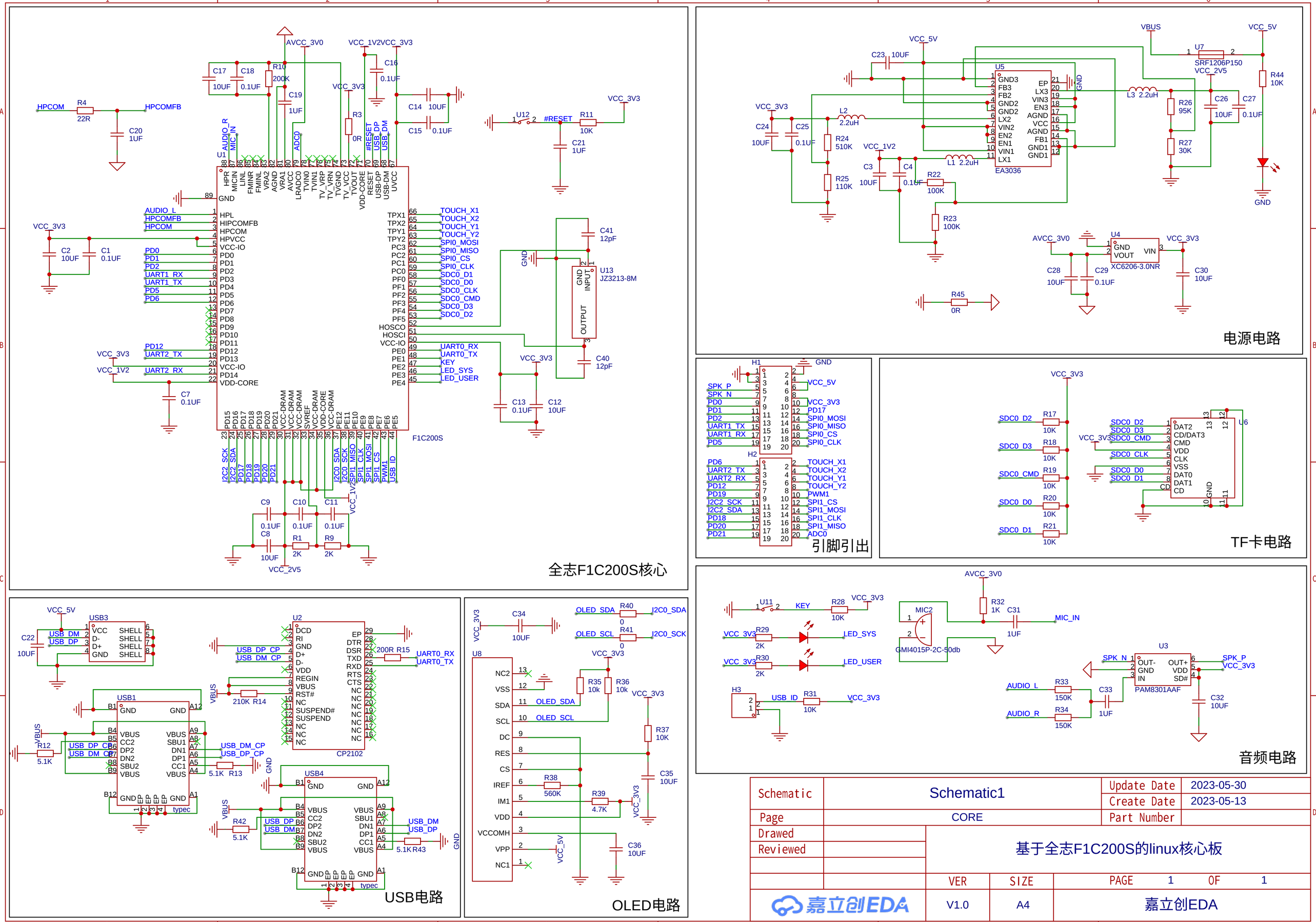
全志F1C200S核心
F1C200S
电源电路
EA3036
XC6206-3.0NR
SRF1206P150
JZ3213-8M
引脚引出
TF卡电路
USB电路
CP2102
OLED电路
音频电路
PAM8301AAF
GMI4015P-2C-50db
基于全志F1C200S的linux核心板
Schematic
Schematic1
Update Date
2023-05-30
Create Date
2023-05-13
Page
CORE
Part Number
Drawed
Reviewed
VER
SIZE
PAGE 1 OF 1
V1.0
A4
嘉立创EDA