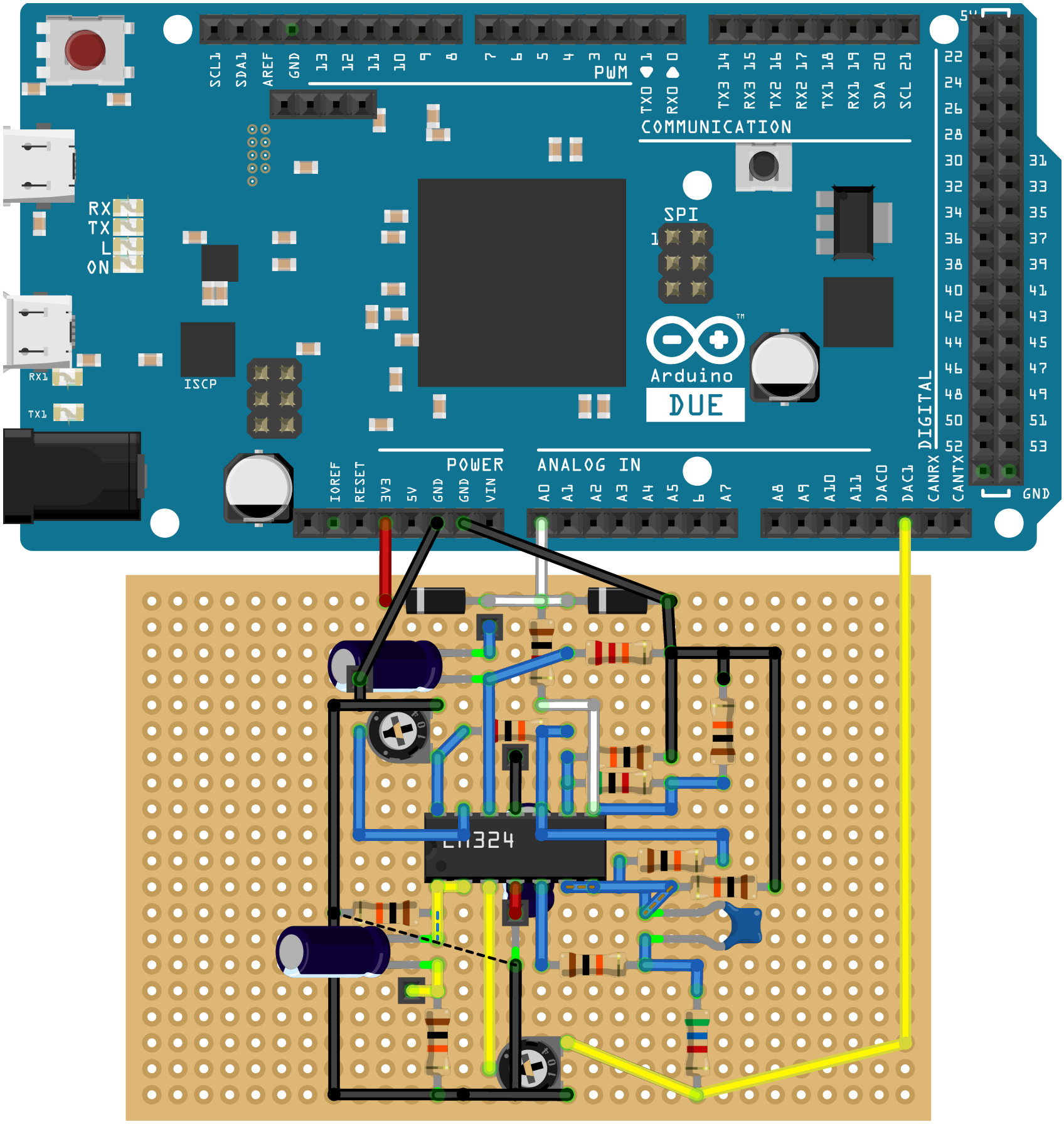
SCL1 SDA1 AREF GND 13 12 11 10 9 8 7 6 5 4 3 2 1 0
PWM
TX0 RX0 TX3 14 RX3 15 TX2 16 RX2 17 TX1 18 RX1 19 SDA 20 SCL 21
COMMUNICATION
RX
TX
L
ON
RX1
TX1
ISCP
SPI
Arduino
DUE
DIGITAL
22 24 26 28 30 32 34 36 38 40 42 44 46 48 50 52
31 33 35 37 39 41 43 45 47 49 51 53
GND
IOREF RESET 3V3 5V GND GND VIN
POWER
ANALOG IN
A0 A1 A2 A3 A4 A5 6 A7 A8 A9 A10 A11 DAC0 DAC1 CANRX CANTX
LM324

fritzing