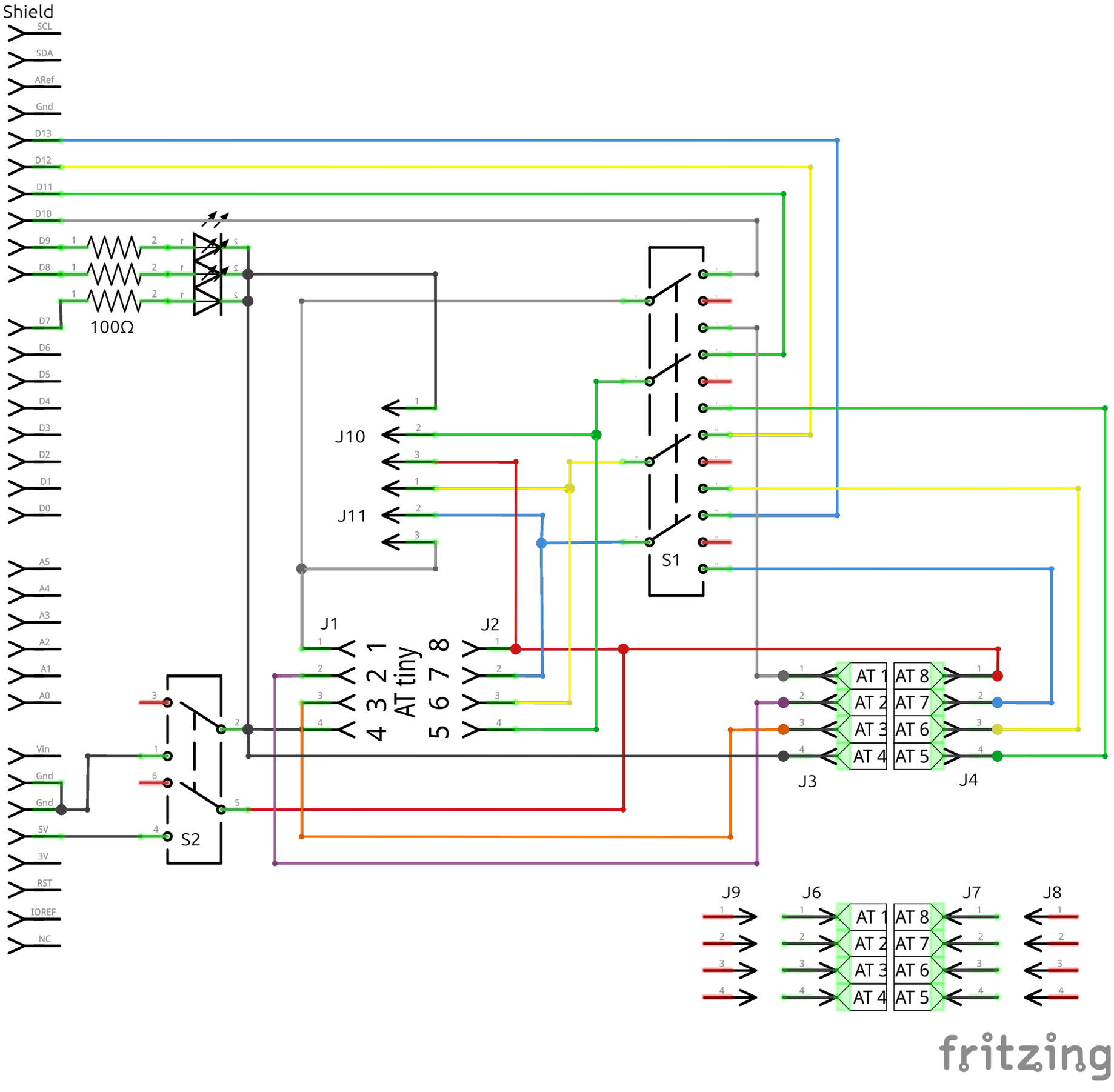
Shield
SCL
SDA
ARef
Gnd
D13
D12
D11
D10
D9
D8
D7
D6
D5
D4
D3
D2
D1
D0
A5
A4
A3
A2
A1
A0
Vin
Gnd
Gnd
5V
3V
RST
IOREF
NC
100Ω
J10
J11
S1
J1
J2
AT tiny
4 3 2 1
5 6 7 8
S2
AT 1
AT 2
AT 3
AT 4
AT 8
AT 7
AT 6
AT 5
J3
J4
J9
J6
J7
J8
fritzing