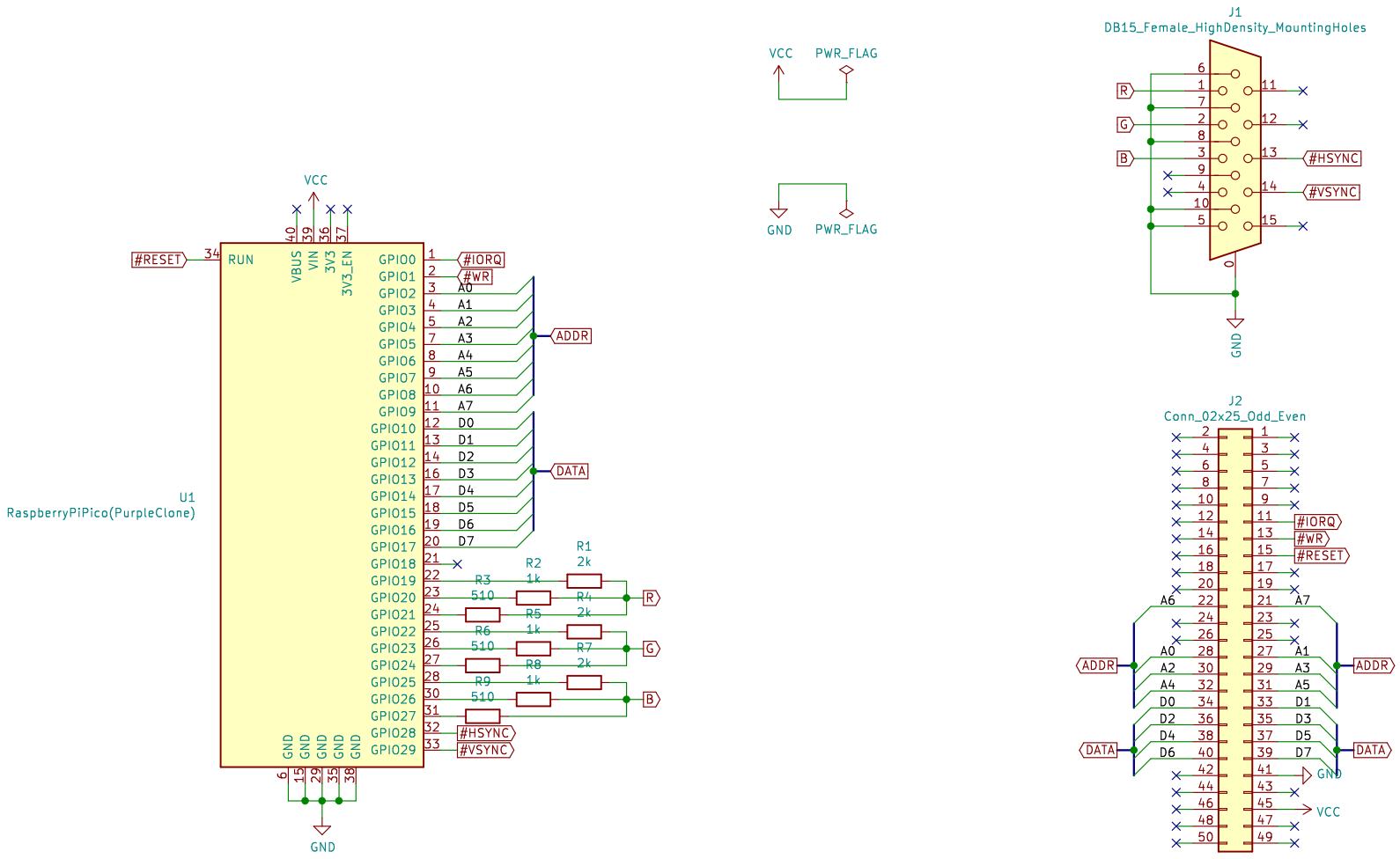
U1
RaspberryPiPico(PurpleClone)
RUN
VBUS
VIN
3V3
3V3_EN
GPIO0
GPIO1
GPIO2
GPIO3
GPIO4
GPIO5
GPIO6
GPIO7
GPIO8
GPIO9
GPIO10
GPIO11
GPIO12
GPIO13
GPIO14
GPIO15
GPIO16
GPIO17
GPIO18
GPIO19
GPIO20
GPIO21
GPIO22
GPIO23
GPIO24
GPIO25
GPIO26
GPIO27
GPIO28
GPIO29
GND
VCC
#RESET
#IORQ
#WR
ADDR
DATA
R
G
B
#HSYNC
#VSYNC
R1 2k
R2 1k
R3 510
R4 2k
R5 1k
R6 510
R7 2k
R8 1k
R9 510
VCC
PWR_FLAG
GND
PWR_FLAG
J1
DB15_Female_HighDensity_MountingHoles
J2
Conn_02x25_Odd_Even