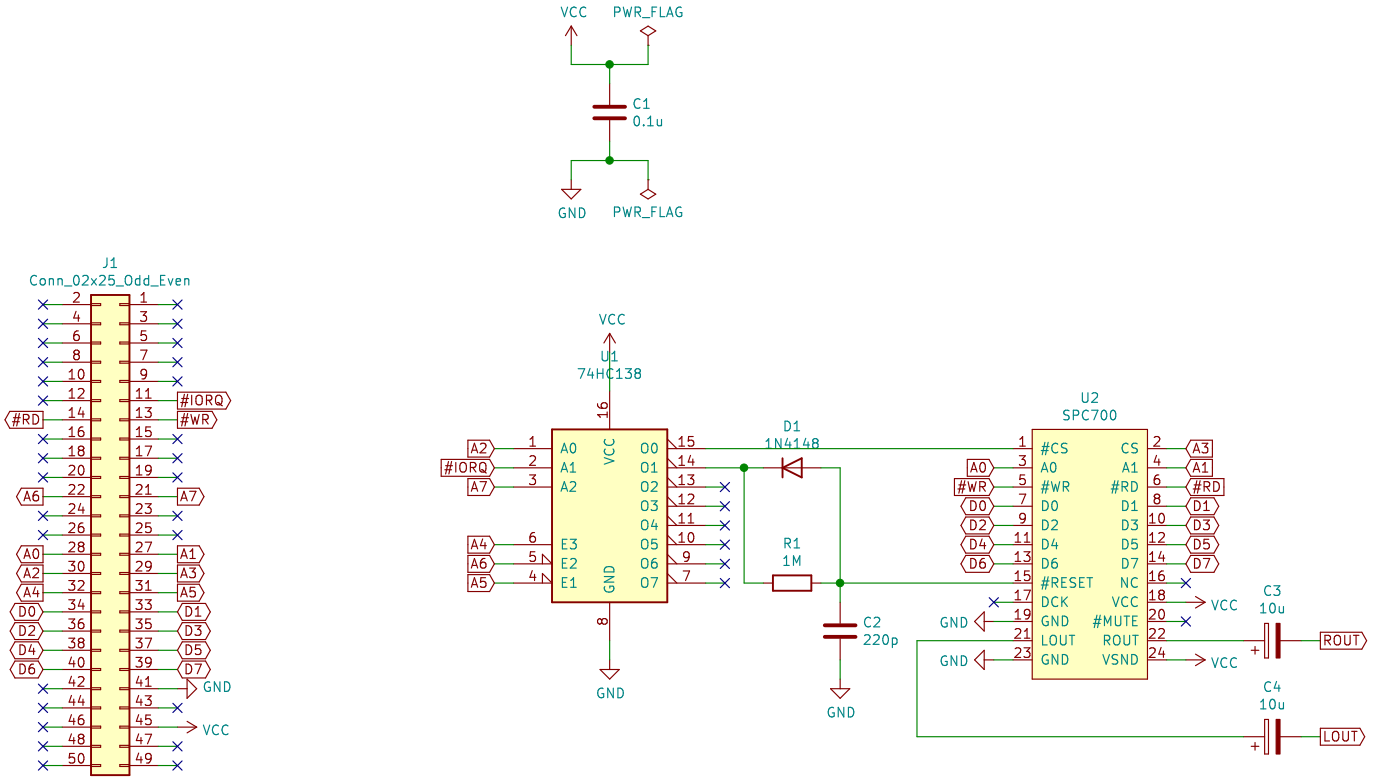
VCC
PWR_FLAG
C1
0.1u
GND
PWR_FLAG
J1
Conn_02x25_Odd_Even
#IORQ
#WR
#RD
A7
A6
A1
A3
A5
A0
A2
A4
D1
D3
D5
D7
D0
D2
D4
D6
GND
VCC
U1
74HC138
A0
A1
A2
E3
E2
E1
O0
O1
O2
O3
O4
O5
O6
O7
D1
1N4148
R1
1M
C2
220p
U2
SPC700
#CS
A0
#WR
D0
D2
D4
D6
#RESET
DCK
GND
LOUT
GND
CS
A1
#RD
D1
D3
D5
D7
NC
VCC
#MUTE
ROUT
VSND
C3
10u
ROUT
C4
10u
LOUT