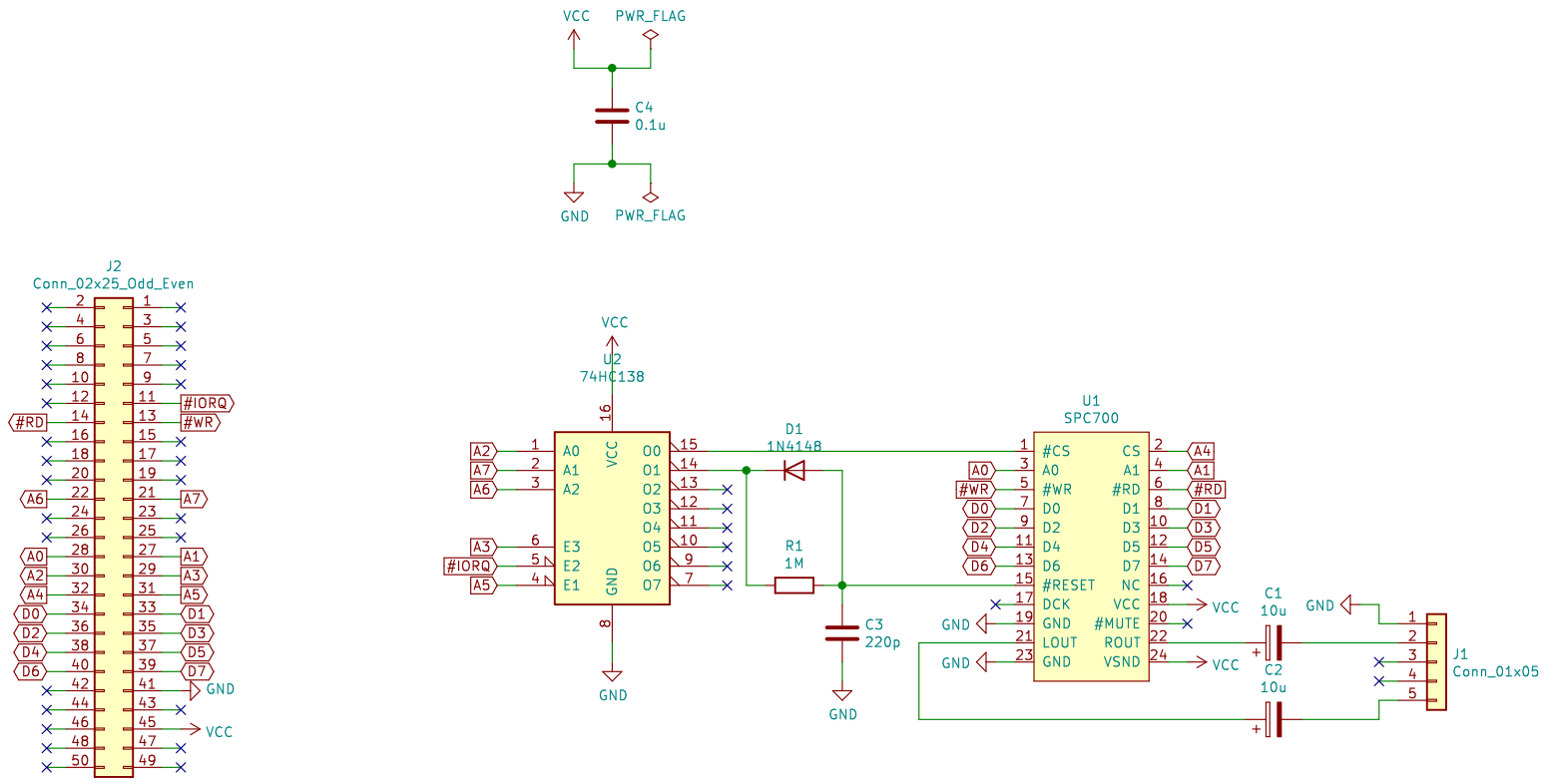
VCC
PWR_FLAG
C4
0.1u
GND
PWR_FLAG
J2
Conn_02x25_Odd_Even
#IORQ
#RD
#WR
A6
A7
A0
A1
A2
A3
A4
A5
D0
D1
D2
D3
D4
D5
D6
D7
GND
VCC
U2
74HC138
A0
A1
A2
E3
E2
E1
O0
O1
O2
O3
O4
O5
O6
O7
D1
1N4148
R1
1M
C3
220p
U1
SPC700
#CS
AO
#WR
D0
D2
D4
D6
#RESET
DCK
GND
LOUT
CS
A1
#RD
D1
D3
D5
D7
NC
VCC
#MUTE
ROUT
VSND
C1
10u
C2
10u
J1
Conn_01x05