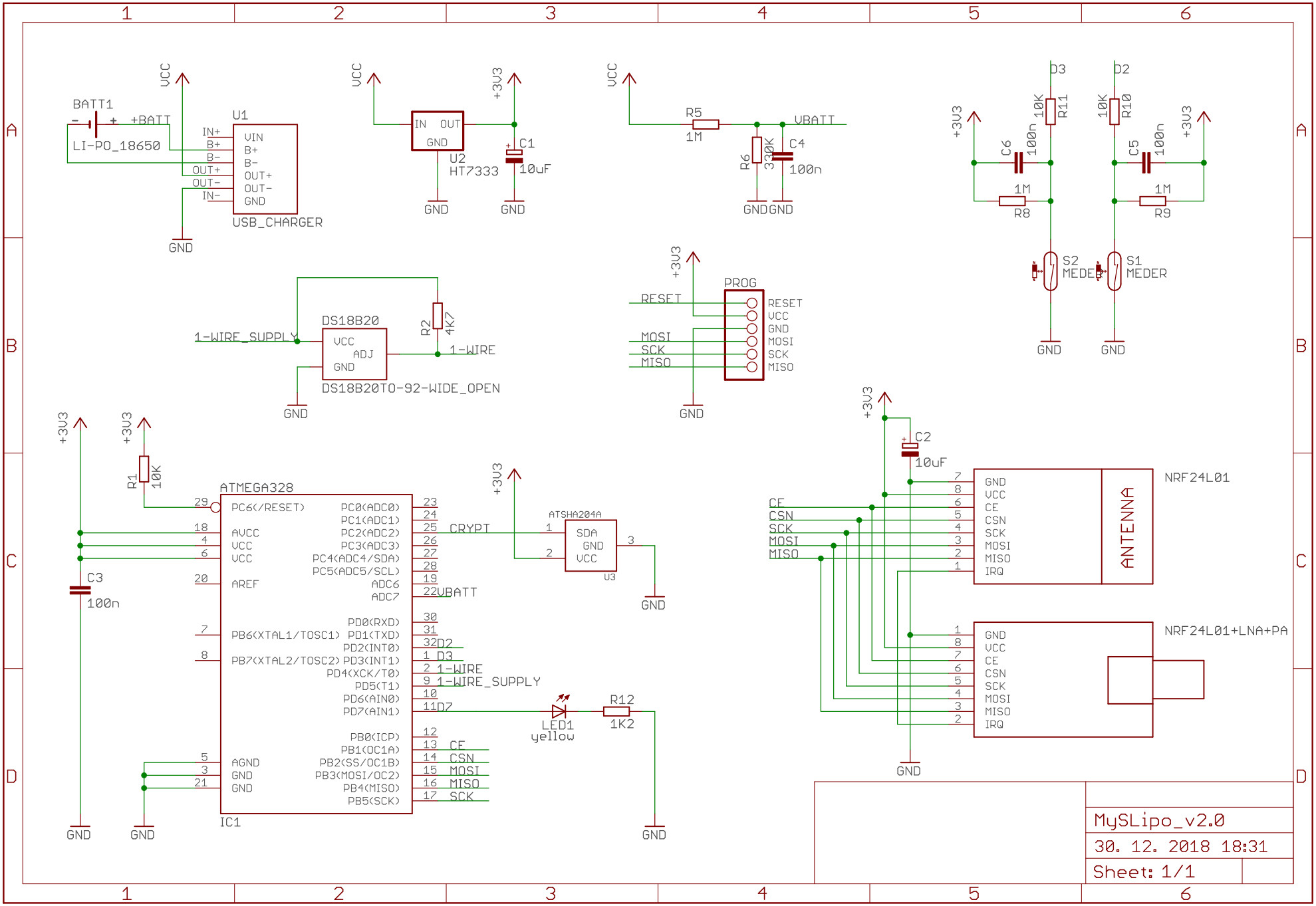


MySLipo_v2.0

30. 12. 2018 18:31

Sheet: 1/1