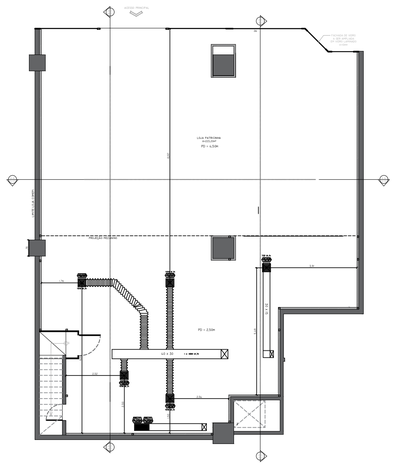

01 PLANTA BAIXA CLIMATIZAÇÃO - MEZANINO
ESCALA 1:100

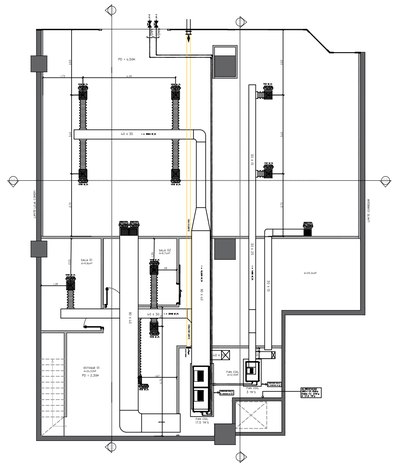

02 PLANTA BAIXA CLIMATIZAÇÃO - PAV. SUPERIOR
ESCALA 1:100

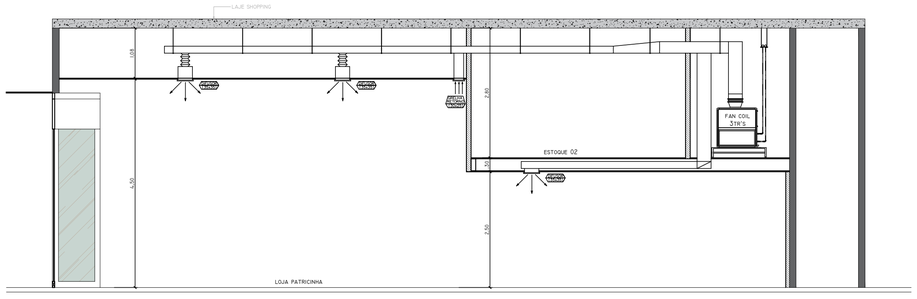

03 CORTE CC
ESCALA 1:50

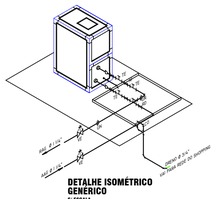

DETALHE ISOMÉTRICO GENÉRICO
S/ ESCALA

9	02	LUVA	17	-	TUBO DE AÇO CARB. PRETO SCH40
8	04	NIPLE DUPLO	16	-	TUBO DE PVC
7	01	VÁLVULA DE 2-VIAS	15	04	COTOVELOS DE 90°
6	03	UNIÃO DE ASSENTO CÔNICO DE BRONZE	14	01	TÊ PVC
5	03	CURVAS DE 90°	13	01	FILTRO "Y"
4	02	TÊ DE REDUÇÃO (C/ POÇO PARA TERMÔMETRO)	12	01	VÁLVULA GAVETA
3	02	TÊ DE REDUÇÃO (PONTO PARA MANÔMETRO)	11	02	VÁLVULA GAVETA
2	10	NIPLE DUPLO	10	01	VÁLVULA GLOBO
1	02	LUVA			
Nº	QTD	DESCRIÇÃO	Nº	QTD	DESCRIÇÃO

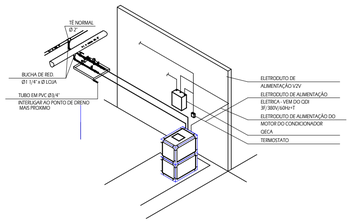

DETALHE GENERICO
INTERLIGAÇÕES ELÉTRICAS DO FAN-COIL
S/ ESCALA

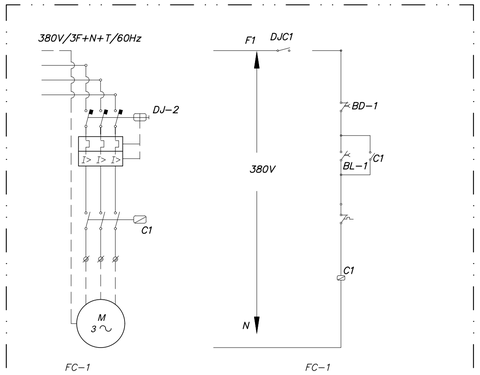

TABELA 1		
QUADRO	EQUIPAMENTO	MOTOR (CV)
QE-1	FC-1	

DIAGRAMA ELÉTRICO DE FORÇA E COMANDO (TABELA 1)
S/ESCALA

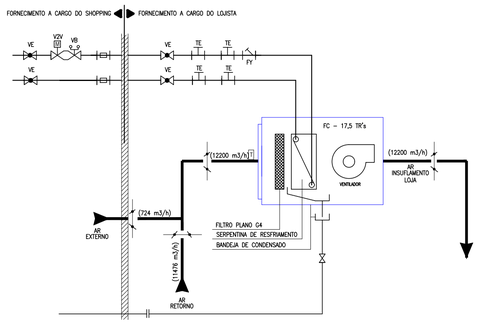

FLUXOGRAMA DA INSTALAÇÃO
S/ ESCALA

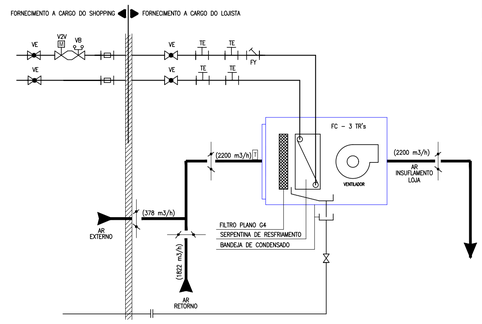

FLUXOGRAMA DA INSTALAÇÃO
S/ ESCALA

CARACTERÍSTICA DO FAN-COIL		
TAGs	FC-17,5TR's	
FABRICANTE	TOSI	
GABINETE	HORIZONTAL	
INSUFLAMENTO	VERTICAL	
CAPACIDADE	17,5 TR's	
N. DE FILAS	8	
VAZÃO (M3/H)	12,200	
TIPO DE VENTILADOR	SIROCCO	
MOTOR (CV)	5,0	
QUANTIDADE	03	
CARACT. ELÉTRICAS	380/60Hz/3F	
VAZÃO DE ÁGUA GELADA	3,906 m3/h	
FILTRO	ABNT	G4
OBS.	TUBULAÇÃO EM AÇO CARBONO SH40 S/ COSTURA	

CARACTERÍSTICA DO FAN-COIL		
TAGs	FC-3TR's	
FABRICANTE	TOSI	
GABINETE	HORIZONTAL	
INSUFLAMENTO	VERTICAL	
CAPACIDADE	3 TR's	
N. DE FILAS	8	
VAZÃO (M3/H)	2,200	
TIPO DE VENTILADOR	SIROCCO	
MOTOR (CV)	1,0	
QUANTIDADE	03	
CARACT. ELÉTRICAS	380/60Hz/3F	
VAZÃO DE ÁGUA GELADA	1,11 m3/h	
FILTRO	ABNT	G4
OBS.	TUBULAÇÃO EM AÇO CARBONO SH40 S/ COSTURA	

LISTA DE MATERIAIS			
QTDE	DISCRIMINAÇÃO	DIMENSÃO	MODELO
11	DIFUSOR DE INSUFLAMENTO COM REGISTRO E CAIXA PLENUM	35 x 35	ADQ
04	DIFUSOR DE INSUFLAMENTO COM REGISTRO E CAIXA PLENUM	25 x 25	ADQ
02	GRELHA DE RETORNO DE ALETAS SIMPLES	35 x 30	TROX
01	GRELHA DE RETORNO DE ALETAS SIMPLES	30 x 25	TROX
02	DAMPER SOB PRESSÃO	45 x 40	TROX
01	DAMPER SOB PRESSÃO	30 x 25	TROX
02	GRELHAS DE RETORNO DE ALETAS SIMPLES (PORTAS) C/ REGISTRO	35 x 30	TROX
01	GRELHA DE RETORNO DE ALETA SIMPLES (PORTA C.M) C/ REGISTRO	70 x 50	TROX

*OS DIMENSIONAMENTOS DOS ELEMENTOS DE DISTRIBUIÇÃO DE AR FORAM BASEADOS NOS MODELOS DA TROX

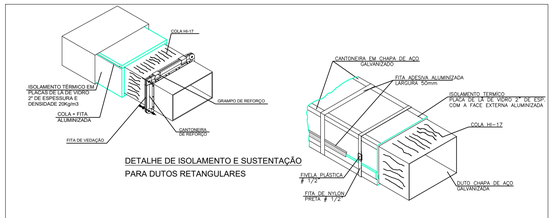

DETALHE DE ISOLAMENTO E SUSTENTAÇÃO
PARA DUTOS RETANGULARES

DETALHE DE ISOLAMENTO TÉRMICO
PARA DUTOS
S/ESCALA

DET ISOLAMENTO TUB. HIDRÁULICA

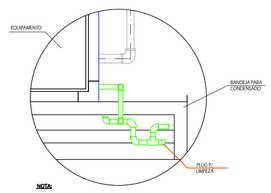

NOTA:
A LINHA DE DRENAGEM DEVERÁ TER UMA INCLINAÇÃO DE 30mm A CADA METRO DE TUBULAÇÃO ATÉ O RALO DE ESCOAMENTO

DET. INSTAL. DRENO
S/ ESCALA

PORTOVELHO SHOPPING

Carnaveli e Parazzi LTDA,
CNPJ: 23.199.521/0001-15
Insc.Estadual: 4391781
Email: alexandreparazzi@hotmail.com

ENDEREÇO:
AV. RIO MADEIRA 3288, BAIRRO: FLODOALDO PONTES PINTO, PORTO VELHO, Loja 235/23, CEP: 76.820-408

PROPRIETÁRIO: PATRICINHA FASHION - PORTO VELHO SHOPPING
CONTATO: --

LIBERAÇÃO: CARIMBO:

REVISÃO	DATA	DESCRIÇÃO	VERIFICAÇÃO	APROVAÇÃO

NOME DA LOJA:
NÚMERO:
PAVIMENTO:

TITULO DO PROJETO:
PROJETO DE CLIMATIZAÇÃO

ESCALA: INDICADA	DATA: 16/05/2025	FOLHA: 01/01
AUTOR DO PROJETO: CESAR TEIXEIRA S. JUNIOR	CREA: 5071 D RO	ARC
DESENHO: GLENDA CAROLINA S. SOUZA	CREA:	AREA:
ENDEREÇO:	CONTATO:	