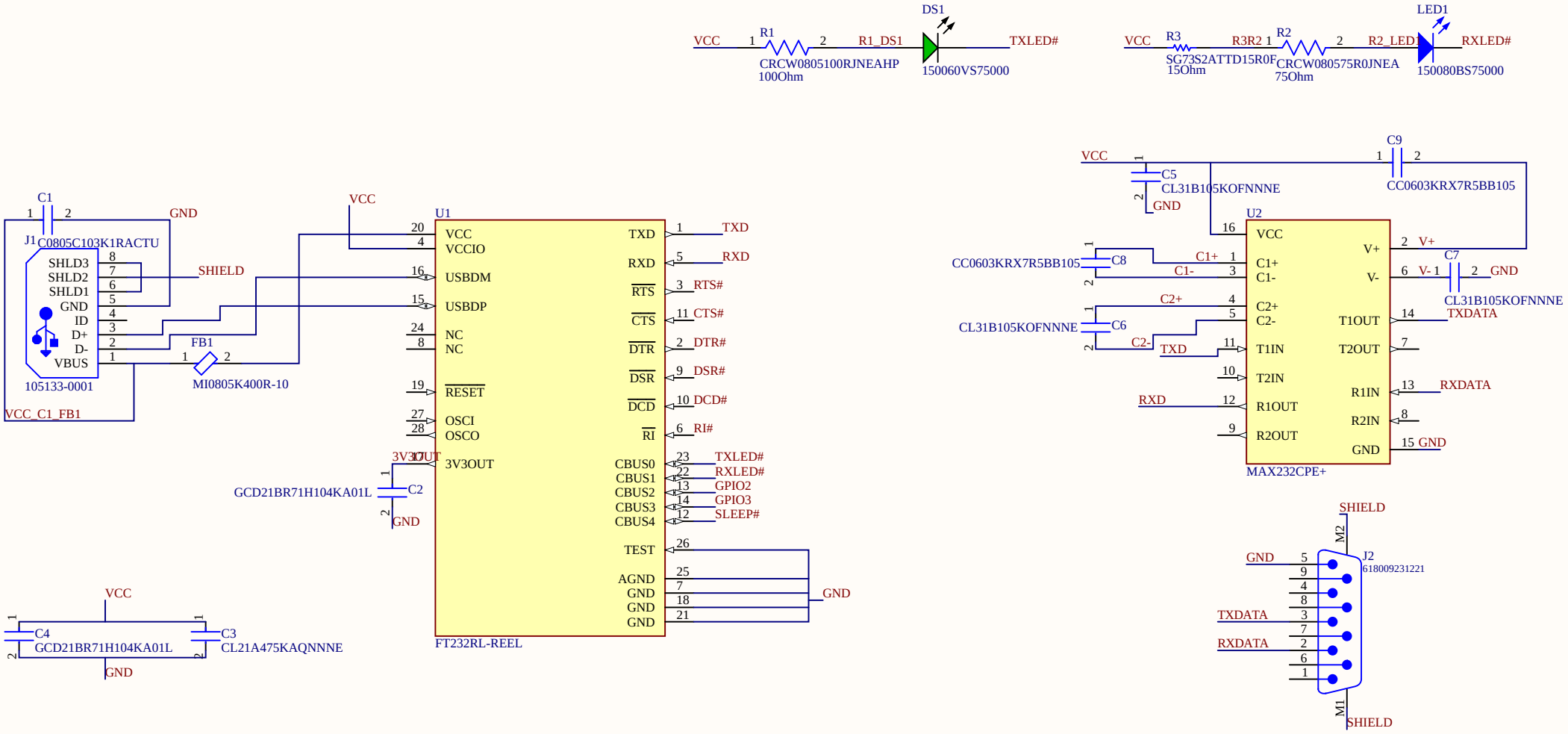

Laboratorium 1.2

Nazwa zadania

Imię i nawisko: Kuba Gryglak

Numer indeksu: 135587

Data wykonania: 09.03.2021

PCB Edge
J2
U2
U1
DS1
R1
R3
R2
FB1
C1
C2
C3
C4
C5
C6
C7
C8
C9
J1
LED1
9