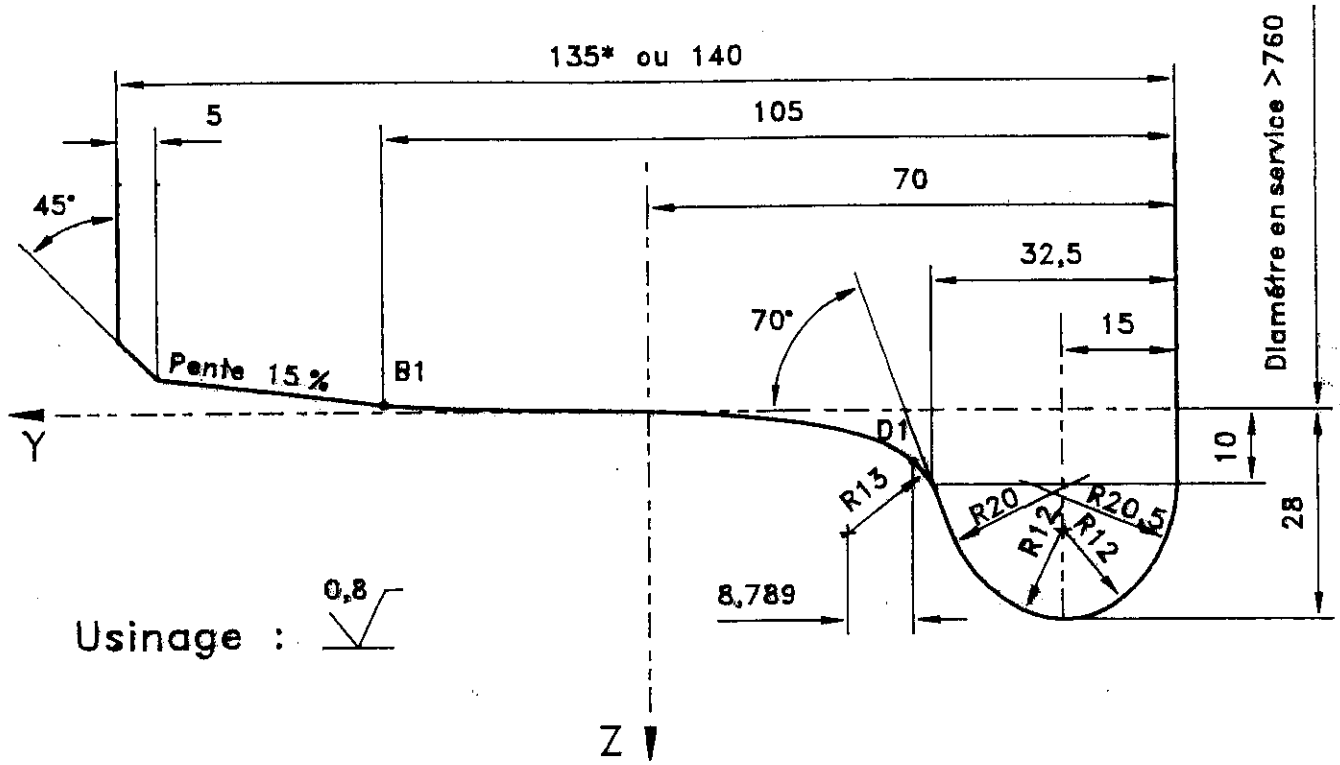

Pour le traçage du profil suivre la Norme EN 13715

* Seul le profil de "135" est applicable pour la construction du materiel neuf.

D	Mise à jour de norme le 26-06-2008	MATIERE :			No Nre :	
C	Plan refait suivant NF F 01-115 Le 14.10.98		DATES	NOMS		
		DESS.		\\		
B	Plan refait par la DCMT Le 04-5-95	VERI.	14.10.98	KACHAL		
		HOMO.	14.10.98	BENMCHICH		
A	Modifié largeur de roue Le 20-4-89.	REMPLACE				EDITION
		TOL.GLE	Echelle			
MODIFICATIONS					PROFIL DE ROUE	
Materiel Moteur						
Materiel Remorqué			DATES	NOMS	OFFICE NATIONAL DES CHEMINS DE FER MATERIEL ET TRACTION	D
		COMPL				C
		VERI.			O.N.C.F – 6652	B
		HOMO.				A
APPLICATIONS		REMPLACE				EDITION