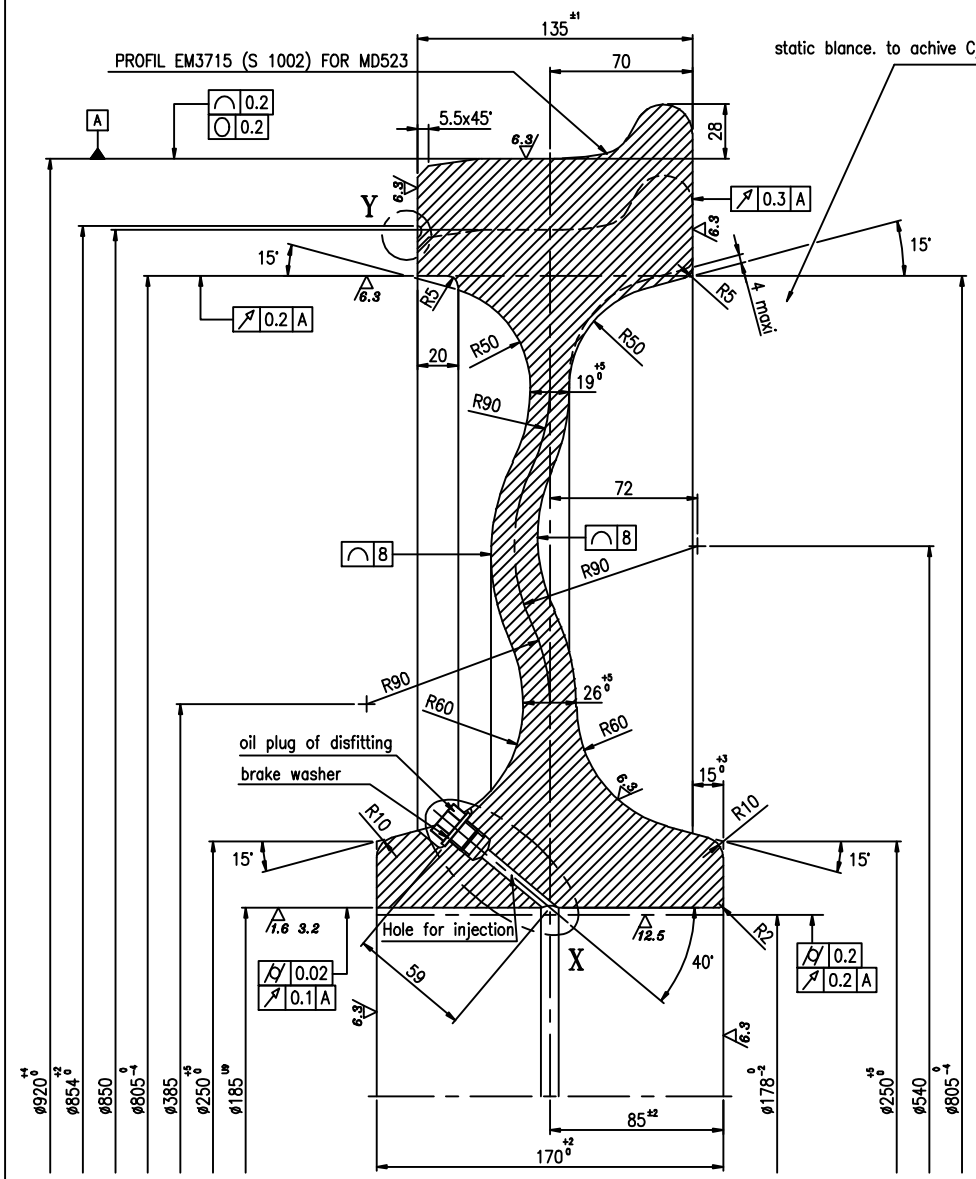

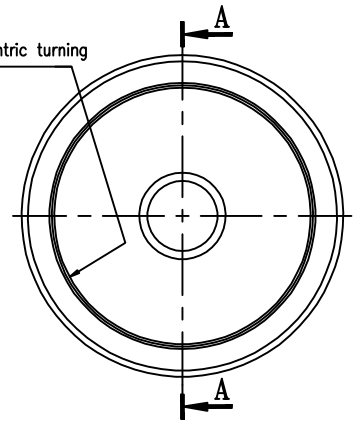

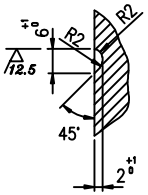

DETAIL: Y
SC. : 1/1

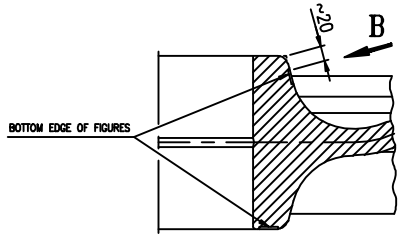

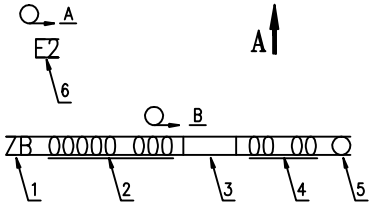

oil plug

Head hexagonal of plane :17

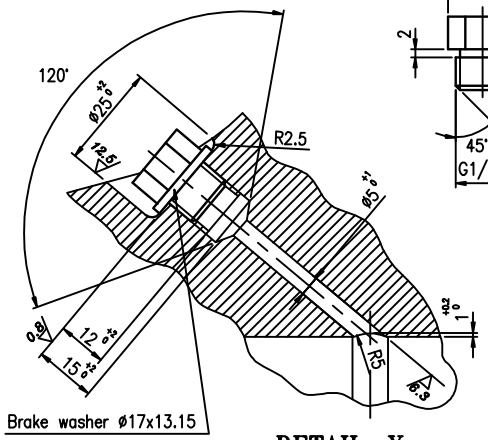

DETAIL: X
SC. : 1/1

1. MANUFACTURER'S MARK
2. CAST NUMBER AND SERIAL NUMBER AFTER HERE TREATMENT
3. STEEL GRADE
4. MONTH AND LAST TWO FIGURES OF THE YEAR OF PRODUCTION
5. QUALITY INSPECTOR'S MARK
6. POSITION OF RESIDUAL IMBALANCE AND ITS SYMBOL SHALL BE MARKING IN THE MIDDLE OF HUB FACE

STAMPS TO BE COLD-STAMPED TO DEPTH OF MIN 0.4 mm.
STAMPS WITH ROUNDED EDGES.
STAMP SIZE 6-8 mm.

NOETS:
1. MAXIMUM STATIC IMBALANCE IS 75 gm.
PLACE OF IMBALANCE ARE COLD STAMPED BY MARK E2.

	f	m	g	sg
تلرانسهای عمومی				
سطوح سنگ زنی		■		
سطوح ماشینکاری		■		
سطوح غیرماشینکاری			■	
هندسی و وضعی			■	

RSTU DIN 7168

توجه:
کلیه تلرانسهای استخراج شده از نقشه فابریک به شماره 455.0.218.000.73 میباشد.

استاندارد و ابعاد ماده خام :	–
جنس و شماره استاندارد :	ER7(EN13262) or R7T(UIC812)
ساختار میکروسکوپی :	–
روش تولید :	–
عملیات حرارتی :	–
سختی :	–
پوشش کاری :	–

معاونت فنی
گروه تامین مواد و قطعات
واحد تهیه نقشه ومشخصات فنی

شرکت قطار های مسافری رجاء

عنوان مجموعه : چرخ متوبلوک واگنهایی چینی
واگنهای پارسی مجهز به بوژی MD 523
واگنهای حمل خودرو دوطبقه MD 522

عنوان نقشه: WHEEL ø920

WEIGHT(kg):	346.000 kg	وزن:	–	ک ۷۵ :		DRW NO: 14C22021-00	شماره نقشه:
مهندس حرابی	۹۱/۰۸/۲۱	تغییر مشخصات فنی	NAME نام	DATE تاریخ		ORIGINAL NO: MD-477-03	شماره اصلی:
مهندس قربانی	۹۱/۰۷/۳۲	تغییرات ابعادی			DRW. ترسیم	☐ نقشه فابریک ☐ نمونه فابریک ■ نمونه مورد تایید	
مهندس قربانی	۹۱/۰۶/۱۳	تغییرات ابعادی	یوسفی	۸۹/۰۹/۲۰	CHK. بازبین	FREE TOL. –	تلرانس آزاد:
مهندس قربانی	۹۱/۰۲/۰۳	مشخصات فنی		۸۹/۰۹/۲۱	APP. تصویب	SCALE: 1/2 مقیاس: SIZE: A3 سایز :	
NAME نام	DATE تاریخ	REV. تغییرات					