Paßmaß	Abmaß
200 U7	−0,219 −0,265

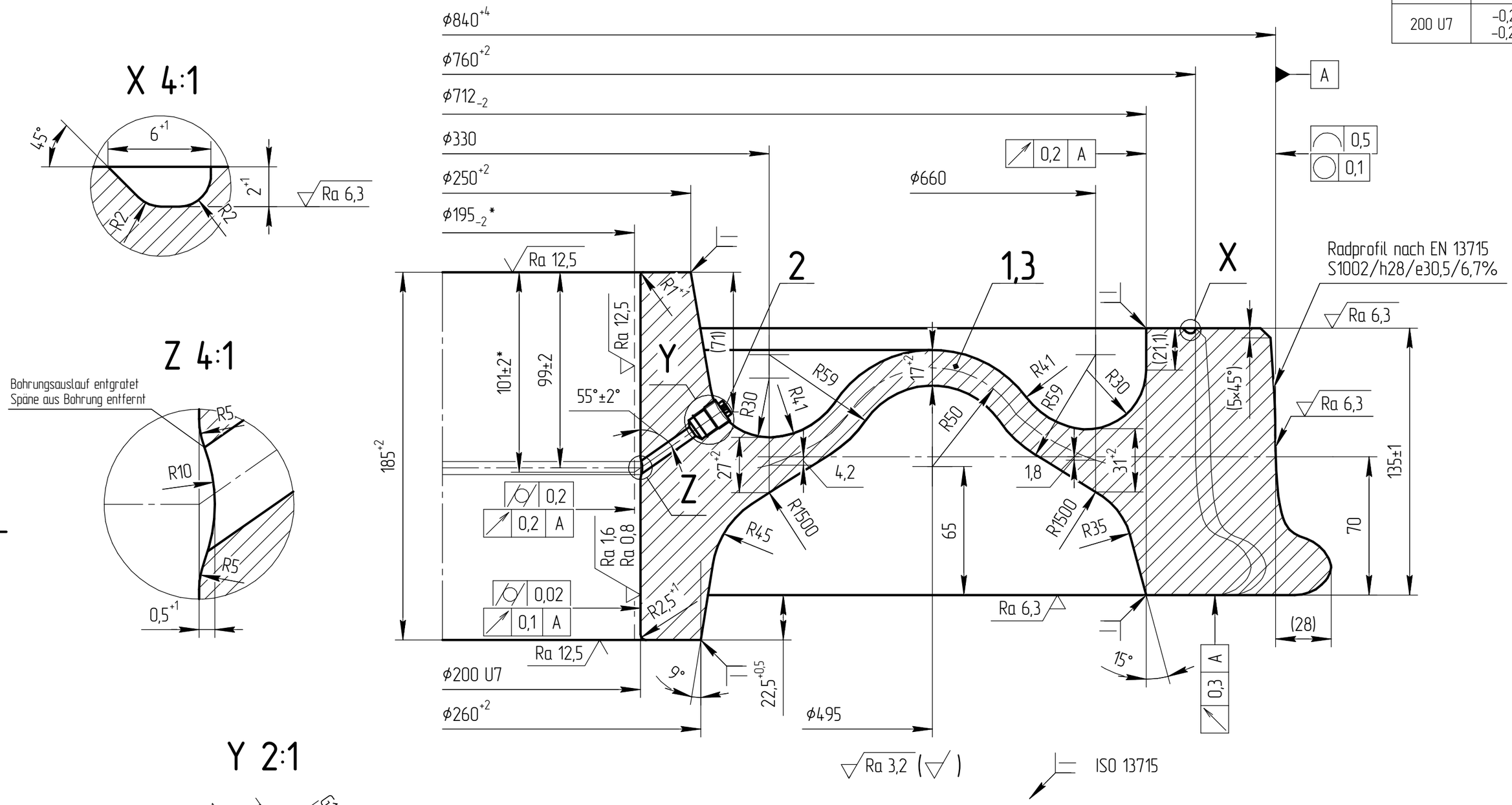

Herstellung und Kennzeichung gemäss
EN 13262 Kategorie 2 und BN 918 277

Statisch ausgewuchtet Unwuchtgruppe E3

* Für Einzelbeschaffung (ferligbearbeitet)

** Gewinde gemäss DIN 76 angesenkt

Verwendbar für:

RS-BA 382
RSL 20 t
V≤120 km/h

Zust	Änderung	Datum	Name

Deutsche Bahn
MINDEN/.W

Tolerierung ISO 8015
Allgemeintoleranzen:
ISO
2768-mK

Oberflächen
DIN ISO 1302

	Datum	Name
Bearb.	06.05.16	Ovchinnikov
Gepr.	06.05.16	Duhamel
TVF		
TK		

INTERPIPE NTRP
Dnepropetrovsk

3 Fwg 000.0.02.003.035

Ausgabe	01
Datum	16-07

Maßstab 1:2

Vollrad BA 382

KP-0030-16

CAD

Blatt 01
01 Bl.

Ers.f.

Ers.d.

Uneingeschränktes Nutzungsrecht der
DB AG gem. Ver-trag Nr 92237183 frei