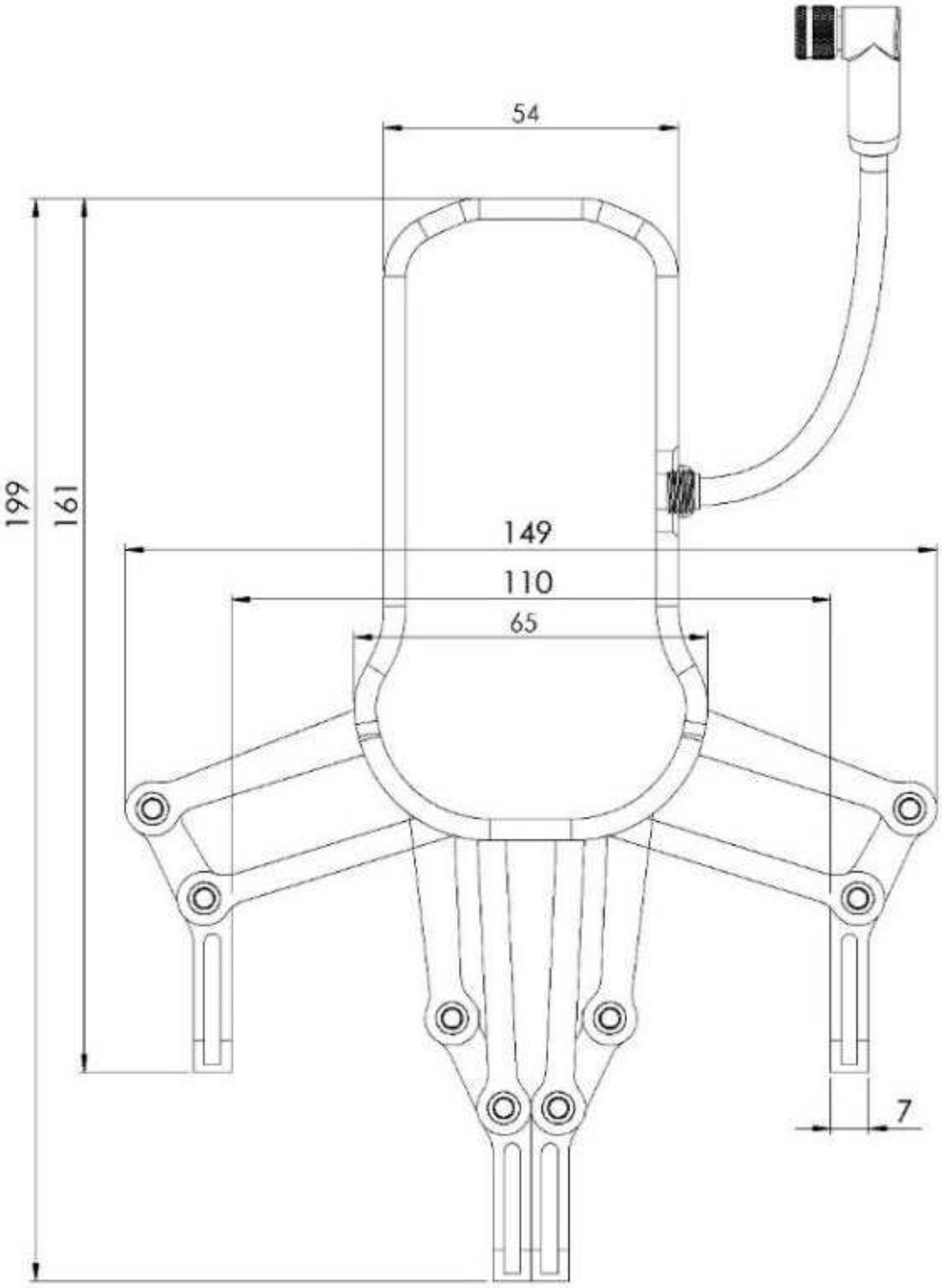
54
199
161
149
110
65
7

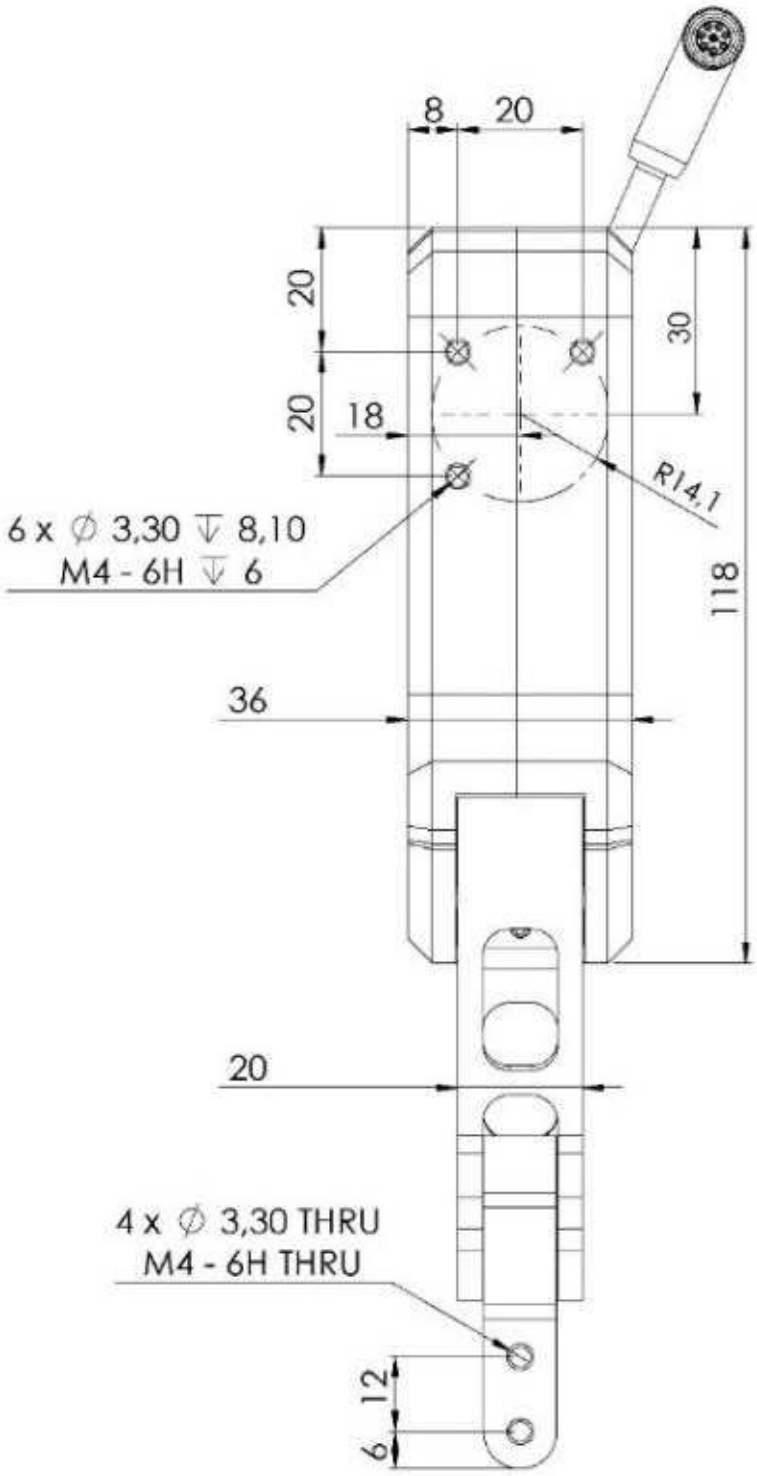
8
20
20
20
30
18
R14,1
6 x ∅ 3,30 ↧ 8,10
M4 - 6H ↧ 6
118
36
20
4 x ∅ 3,30 THRU
M4 - 6H THRU
12
6