UKŁAD PIONOWY 1134x2465

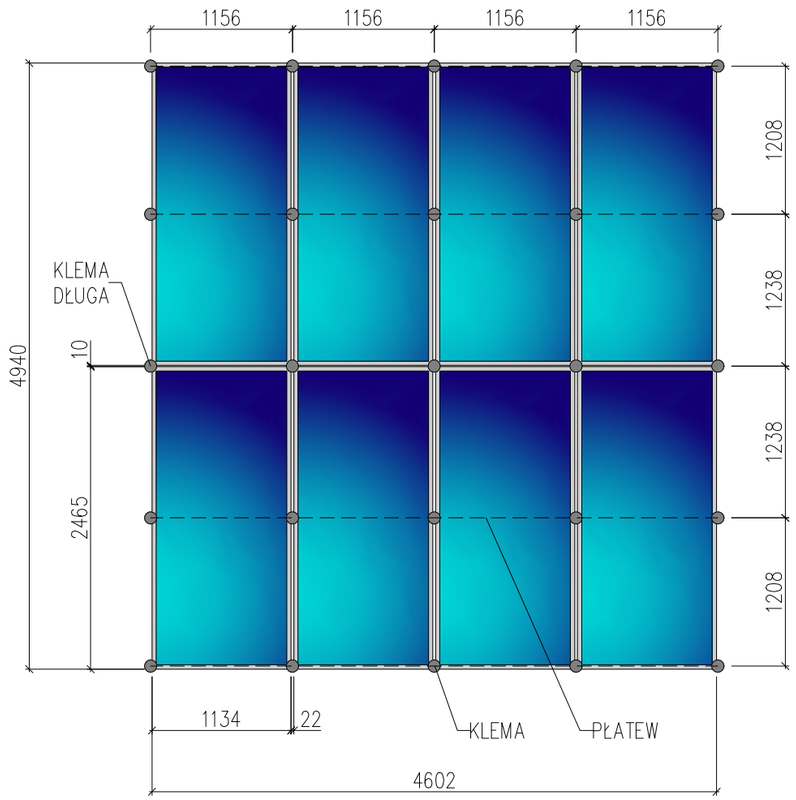

Jinko Solar

Neo N-type 78HL4-(V), Neo N-type 78HL4-BDV

Suntech

Ultra V Plus C78/Pmh+HC

ŁĄCZENIE PŁATWI I RYGLI

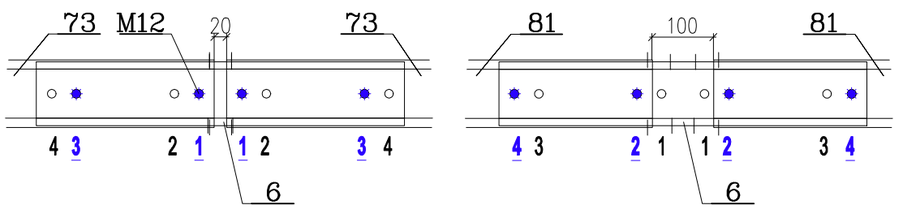

A–A

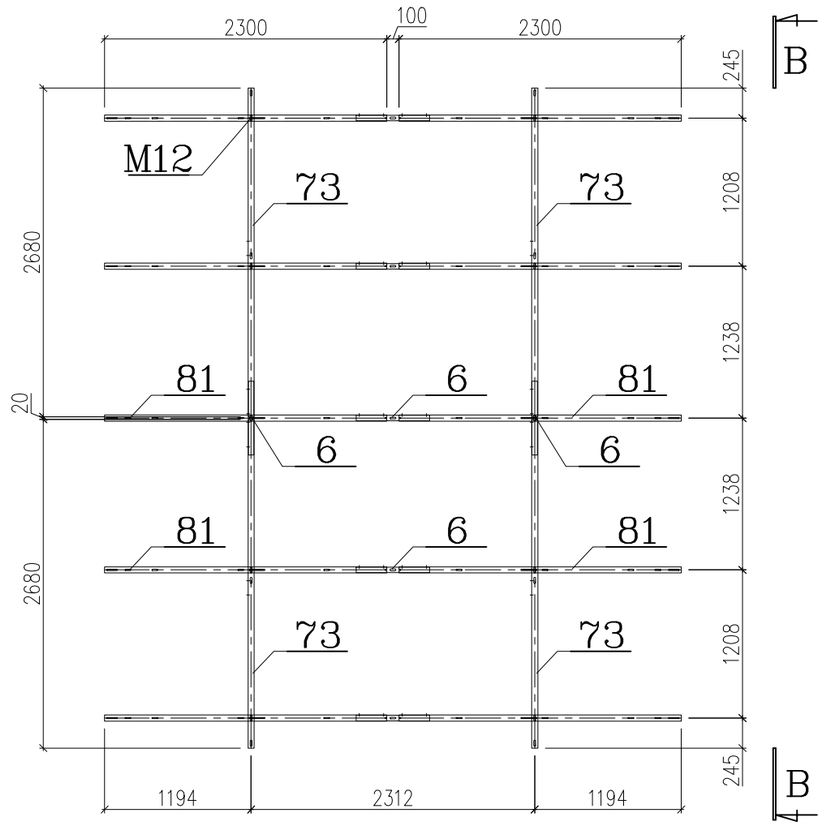

B–B

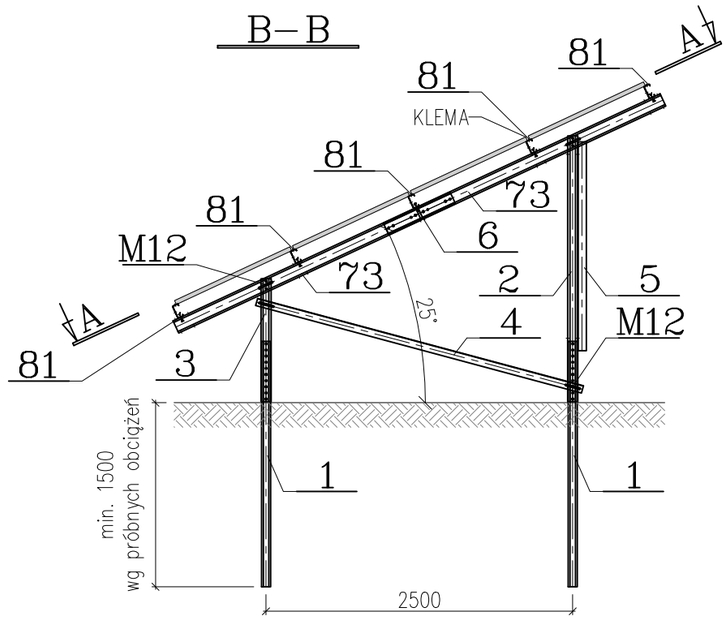

OZNACZENIA POZYCJI

C75x45x15x3.0	1	2000	SŁUP DOLNY S350GD+ZM430
C82x50x18x2.0	2	2165	SŁUP GÓRNY TYLNY S350GD+ZM310
C82x50x18x2.0	3	1000	SŁUP GÓRNY PRZEDNI S350GD+ZM310
LZR60x60x2	4	2750	WSPORNIK BOCZNY S350GD+ZM310
LZR70x70x2	5	3100	WSPORNIK TYLNY S350GD+ZM310
C104x45x12x2.0	6	600	ŁĄCZNIK RYGLI, PŁATWI S350GD+ZM310
C110x50x15x2.0	73	2680	RYGIEL S350GD+ZM310
C110x50x15x2.0	81	2300	PŁATEW S350GD+ZM310

ZESTAWY ŚRUBOWE

1x M12 składa się z:

1x Śruba M12 x 35 -8.8 DIN-933-TZN Mom. dokr. 80 Nm	S.1
1x Nakrętka M12 -8 DIN-6923	S.2
2 x Podkładka D13 DIN-9021	S.3

Rysunek należy rozpatrywać łącznie z instrukcją montażu

Dwupodporowa konstrukcja gruntowa pod moduły fotowoltaiczne

U71