Medida total	Versión	Nota revisión	Fecha	Firma
760 x 560 x 16	01		-/-/-	-

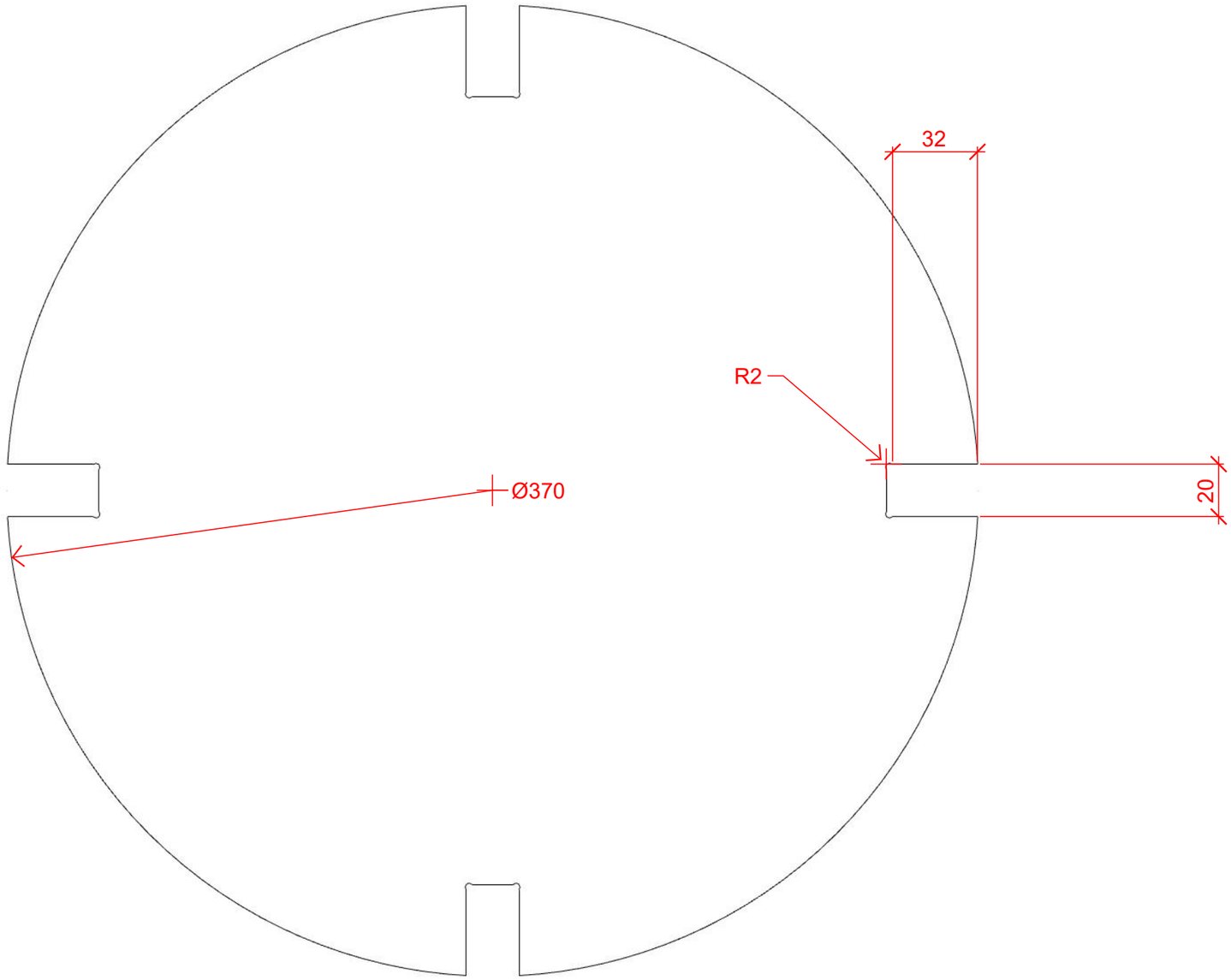

NP. DESIGN	PIEZA	Sobre taburete "Tamboret"				VERSIÓN	01
	OBS.	- Realización de "hueso de perro" en los encajes 2 piezas de sobre por 1 taburete. Fresa de 3mm				FIRMA	N.P.L
	Nº PLANO	ESCALA	FECHA	CÓDIGO	MATERIAL	ACABADO	
	03-03	1:4	31/02/25		Plástico reciclado de 20mm	AZUL	

DEVOLVER A PROPIEDAD, si usted no es el destinatario final no le está permitido usarlo, copiarlo, difundirlo, reproducirlo ni comunicarlo.

Medida total	Versión	Nota revisión	Fecha	Firma
760 x 412 x 560H	01		-/-/-	-

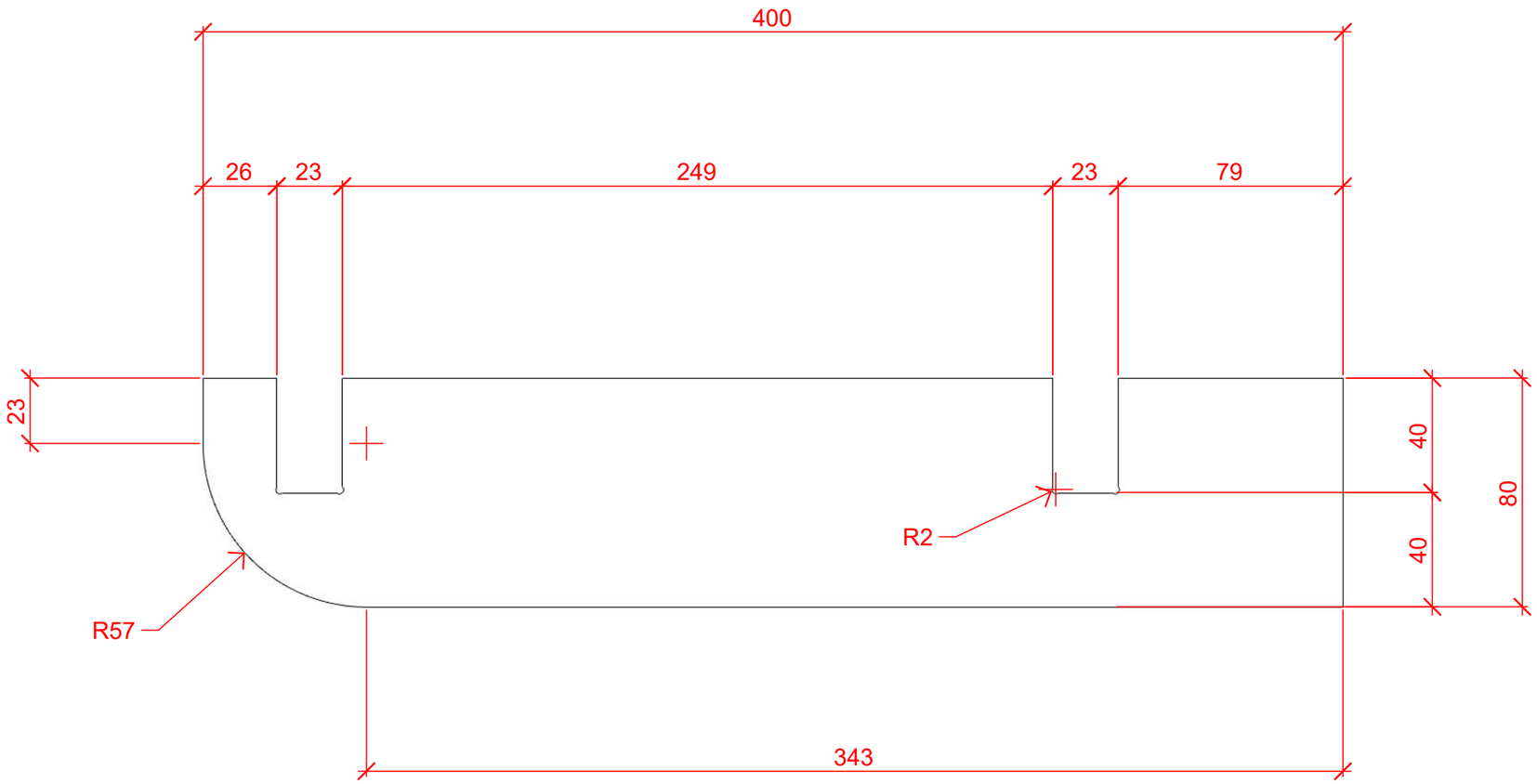

NP. DESIGN	PIEZA	PATA TABURETE "TAMBORET"				VERSIÓN	01
	OBS.	Hay que realizar 4 patas para 1 taburete. TODAS SON IGUALES				FIRMA	N.P.L
	Nº PLANO	ESCALA	FECHA	CÓDIGO	MATERIAL	ACABADO	
	02-03	1:4	31/03/25		Plástico reciclado de 20 mm	AZUL	

DEVOLVER A PROPIEDAD, si usted no es el destinatario final no le está permitido usarlo, copiarlo, difundirlo, reproducirlo ni comunicarlo.

Medida total	Versión	Nota revisión	Fecha	Firma
760 x 412 x 560H	01		31/03/2025	

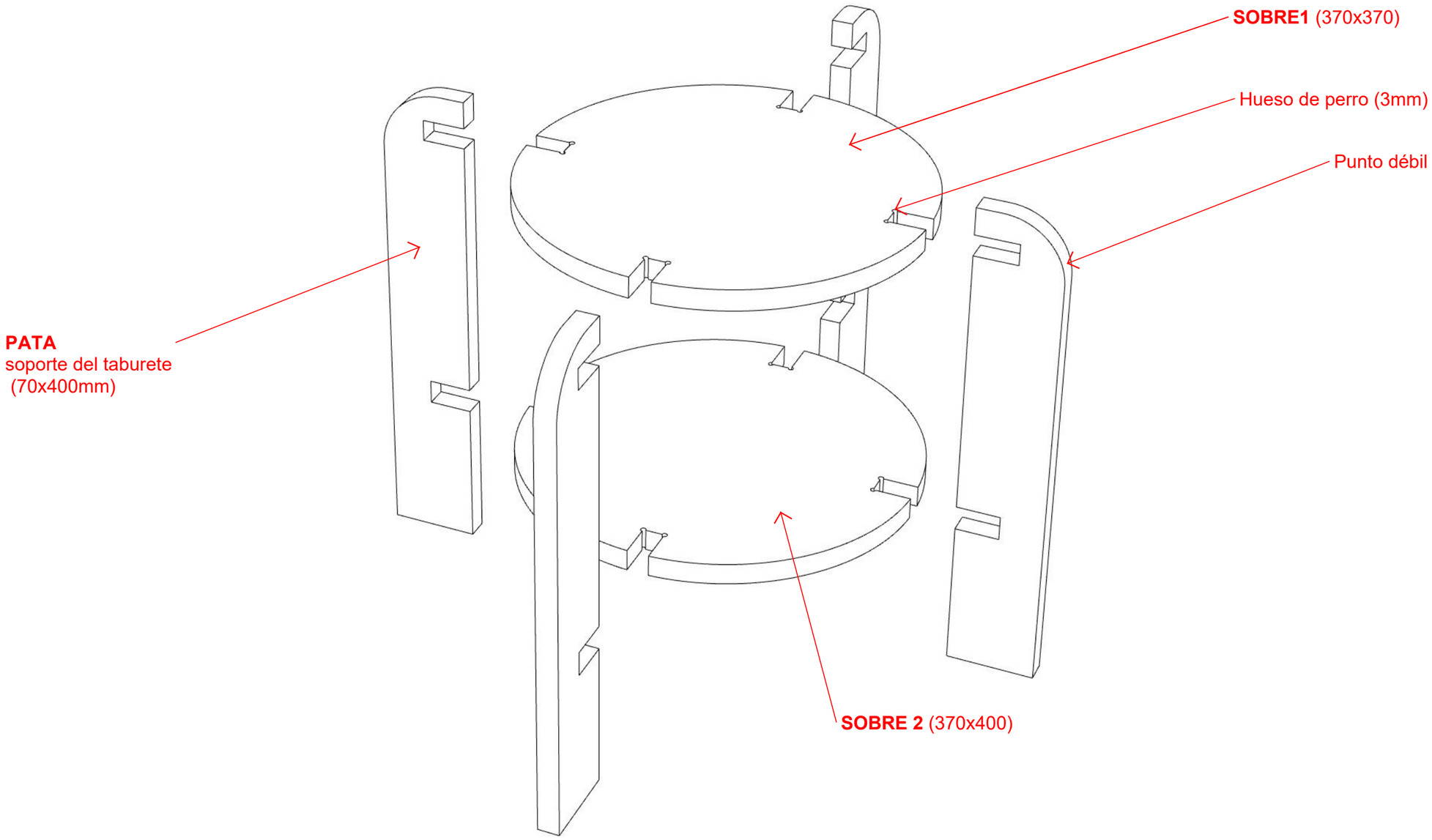

NP. DESIGN	PIEZA	EXPLOSIÓN TABURETE TAMBORET 400x370mm				VERSIÓN	01
	OBS.	Las patas se refuerzan con tirafondos en los puntos débiles. Y fresa de 3mm para el hueso de perro				FIRMA	N.P.L
	Nº PLANO	ESCALA	FECHA	CÓDIGO	MATERIAL	ACABADO	
	01-03	1:8	30/3/2025	-	Plástico reciclado de 20 mm	AZUL	

DEVOLVER A PROPIEDAD, si usted no es el destinatario final no le está permitido usarlo, copiarlo, difundirlo, reproducirlo ni comunicarlo.