| Versión | Nota de revisión | Fecha | Firma |
|---|---|---|---|
| 01 | - | - | - |

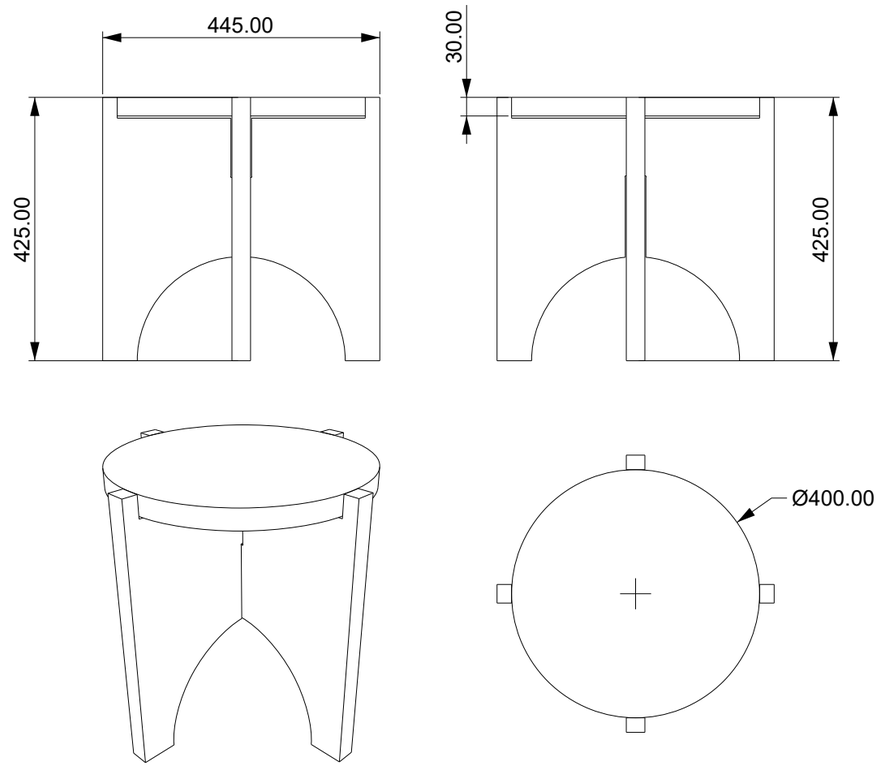


| | | | | | | | | | |
|---|---|---|---|---|---|---|---|---|---|
| Pieza | Taburete | | | | | | | Código | - |
| Obs. | Vista general | | | | | | | Material | Plástico reciclado |
| Plano Nº | 1/4 | Escala | 1/1 | Fecha | - | Firma | - | Acabado | - |

| Versión | Nota de revisión | Fecha | Firma |
|---|---|---|---|
| 01 | - | - | - |

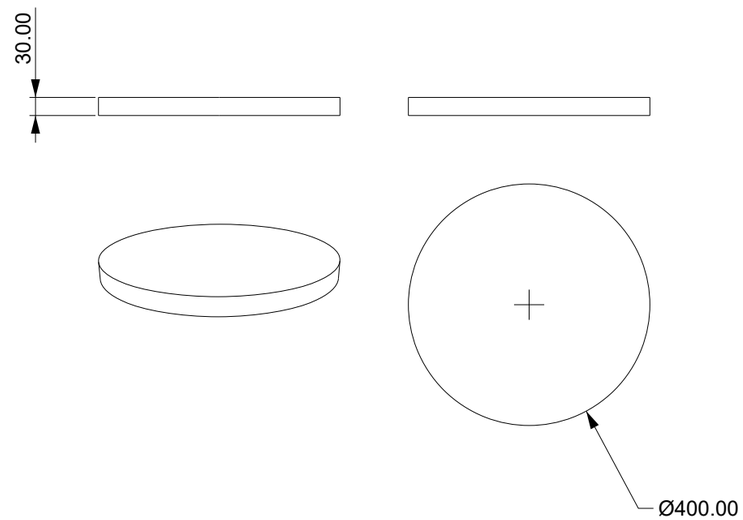


| | | | | | | | | | |
|---|---|---|---|---|---|---|---|---|---|
| Pieza | Base | | | | | | | Código | - |
| Obs. | - | | | | | | | Material | Plástico reciclado |
| Plano Nº | 2/4 | Escala | 1/1 | Fecha | - | Firma | - | Acabado | - |

| Versión | Nota de revisión | Fecha | Firma |
|---|---|---|---|
| 01 | - | - | - |

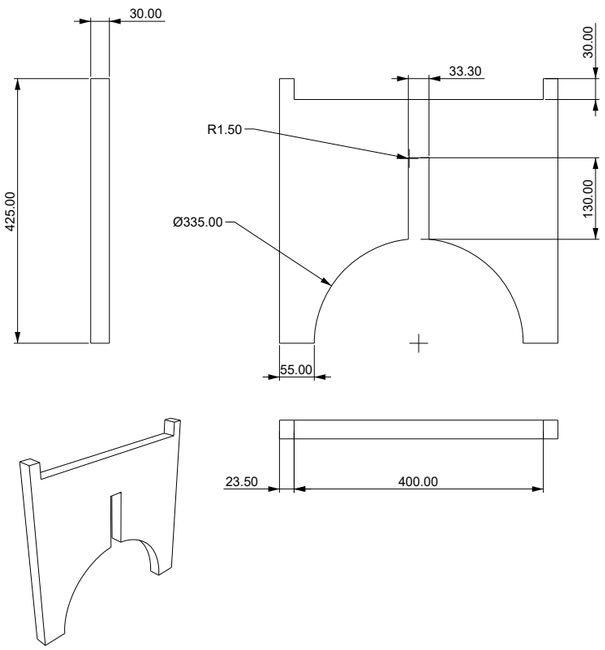


| | | | |
|---|---|---|---|
| Pieza | Pata (1) | Código | - |
| Obs. - | | Material | Plástico reciclado |
| Plano Nº 3/4 · Escala 1/1 · Fecha - · Firma - | | Acabado | - |

| Versión | Nota de revisión | Fecha | Firma |
|---|---|---|---|
| 01 | - | - | - |

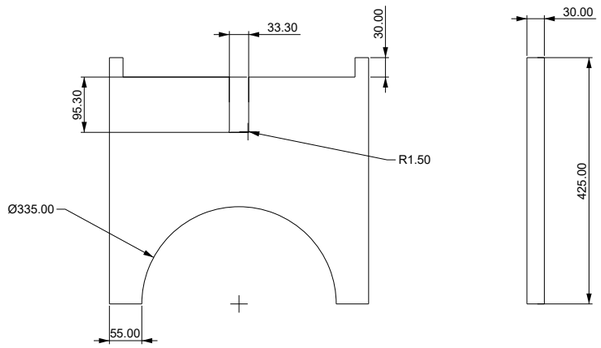


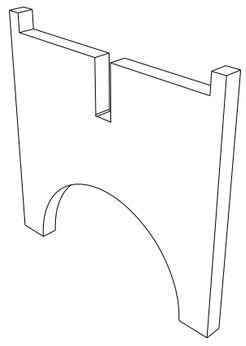

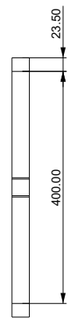


| | | | | | | | | | |
|---|---|---|---|---|---|---|---|---|---|
| Pieza | Pata (2) | | | | | | | Código | - |
| Obs. - | | | | | | | | Material | Plástico reciclado |
| Plano Nº | 4/4 | Escala | 1/1 | Fecha | - | Firma | - | Acabado | - |