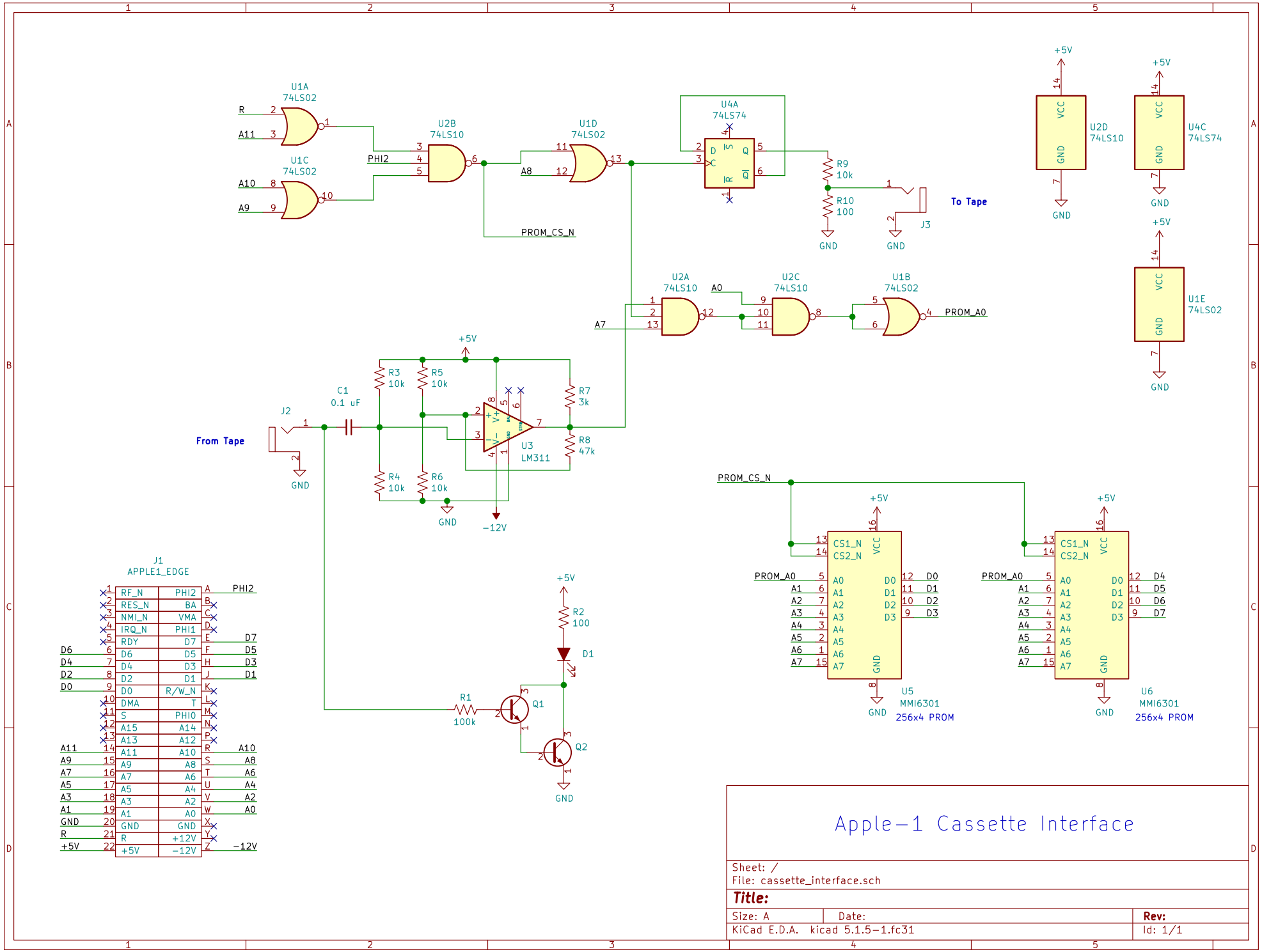
U1A
74LS02
U1C
74LS02
U2B
74LS10
U1D
74LS02
U4A
74LS74
U2D
74LS10
U4C
74LS74
U1E
74LS02
U2A
74LS10
U2C
74LS10
U1B
74LS02
R
A11
A10
A9
PHI2
A8
PROM_CS_N
R9
10k
R10
100
J3
To Tape
A0
A7
PROM_A0
+5V
GND
R3
10k
R5
10k
C1
0.1 uF
J2
From Tape
R4
10k
R6
10k
R7
3k
R8
47k
U3
LM311
-12V
PROM_CS_N
CS1_N
CS2_N
VCC
A0
A1
A2
A3
A4
A5
A6
A7
D0
D1
D2
D3
U5
MMI6301
256x4 PROM
U6
MMI6301
256x4 PROM
R2
100
D1
R1
100k
Q1
Q2
J1
APPLE1_EDGE
RF_N
RES_N
NMI_N
IRQ_N
RDY
D6
D4
D2
D0
DMA
S
A15
A13
A11
A9
A7
A5
A3
A1
GND
R
+5V
PHI2
BA
VMA
PHI1
D7
D5
D3
D1
R/W_N
T
PHI0
A14
A12
A10
A8
A6
A4
A2
A0
GND
+12V
-12V
Apple-1 Cassette Interface
Sheet: /
File: cassette_interface.sch
Title:
Size: A
Date:
Rev:
KiCad E.D.A. kicad 5.1.5-1.fc31
Id: 1/1