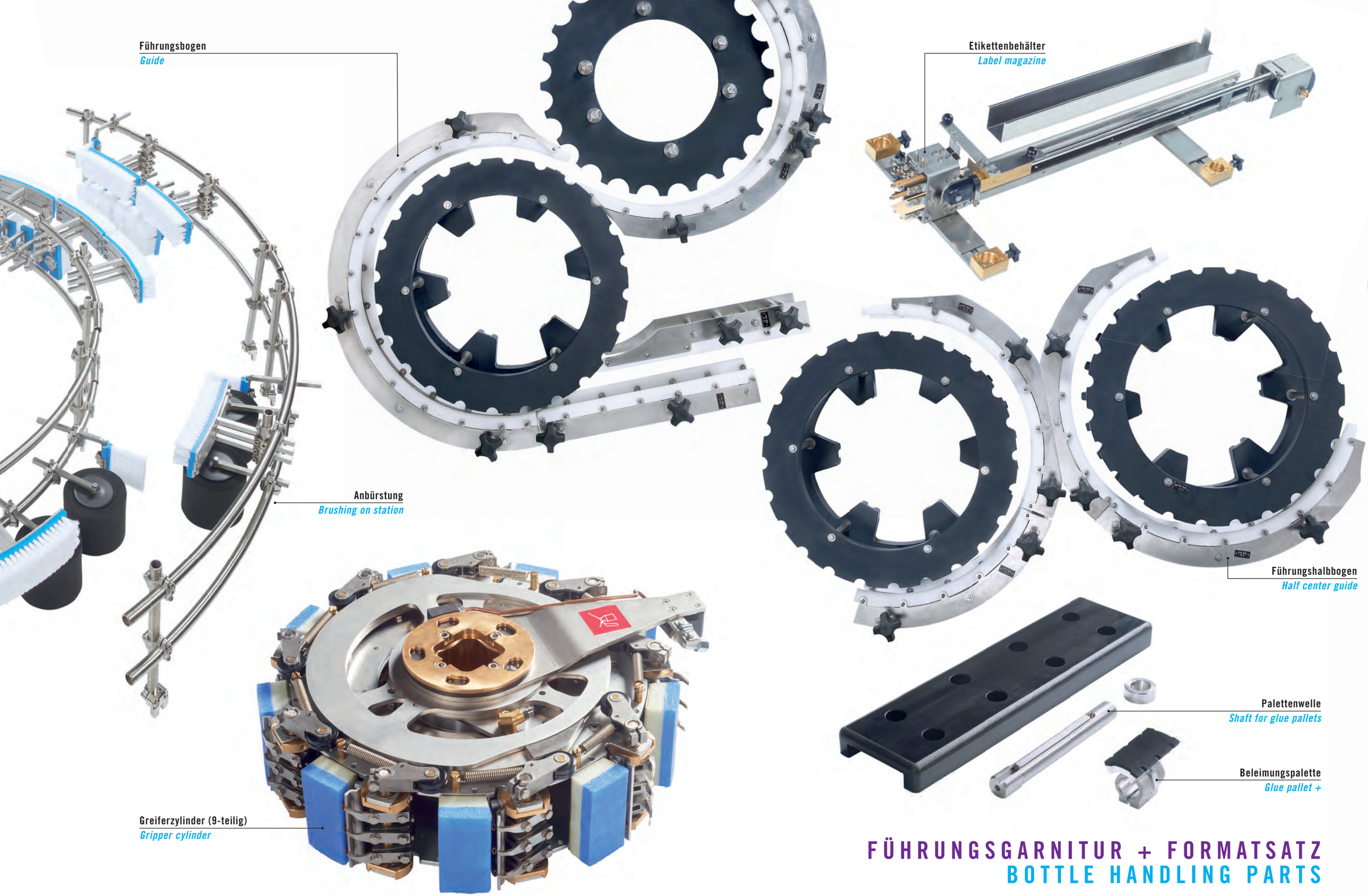

fg

FÜHRUNGSGARNITUR + FORMATSATZ
BOTTLE HANDLING PARTS