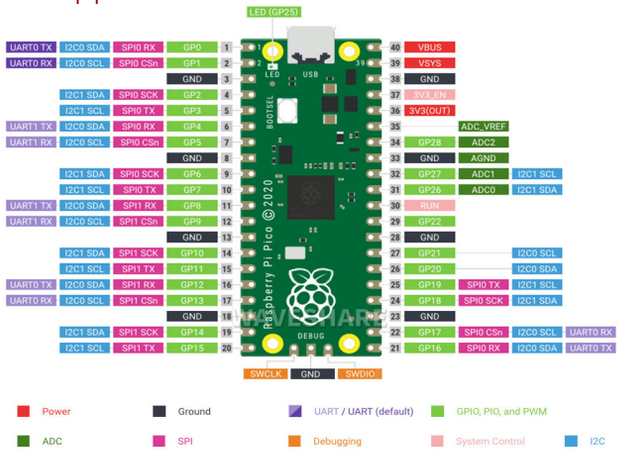

FPC4

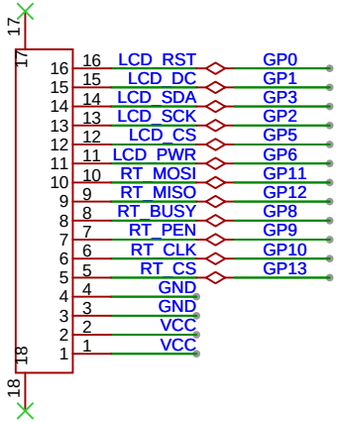

AFC01-S16FCA-00

FPC3

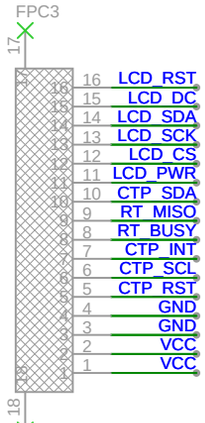

AFC01-S16FCA-00

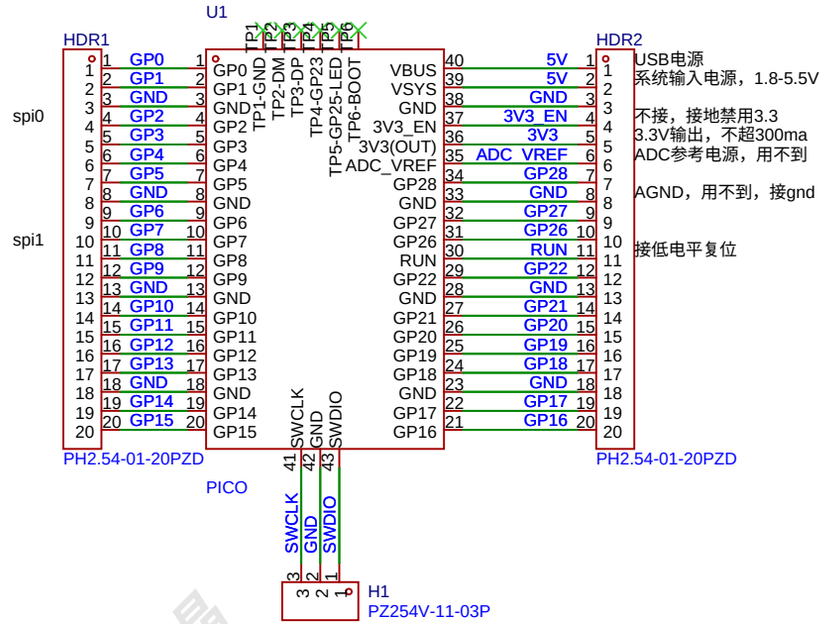

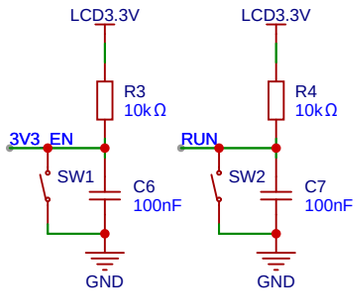

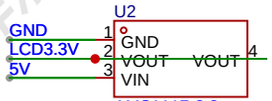

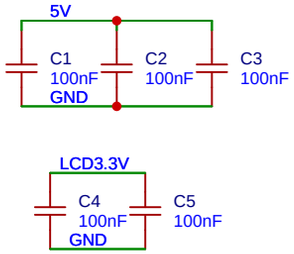

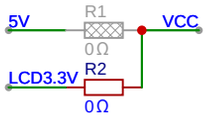

浦洋液晶

原理图	Schematic1	更新日期	2025-09-02
		创建日期	2025-09-02
图页	P1	物料编码	
绘制	RP2040_LCD		
审阅			
	版本	尺寸	页 1 共 1
嘉立创EDA	V1.0	A4	嘉立创EDA