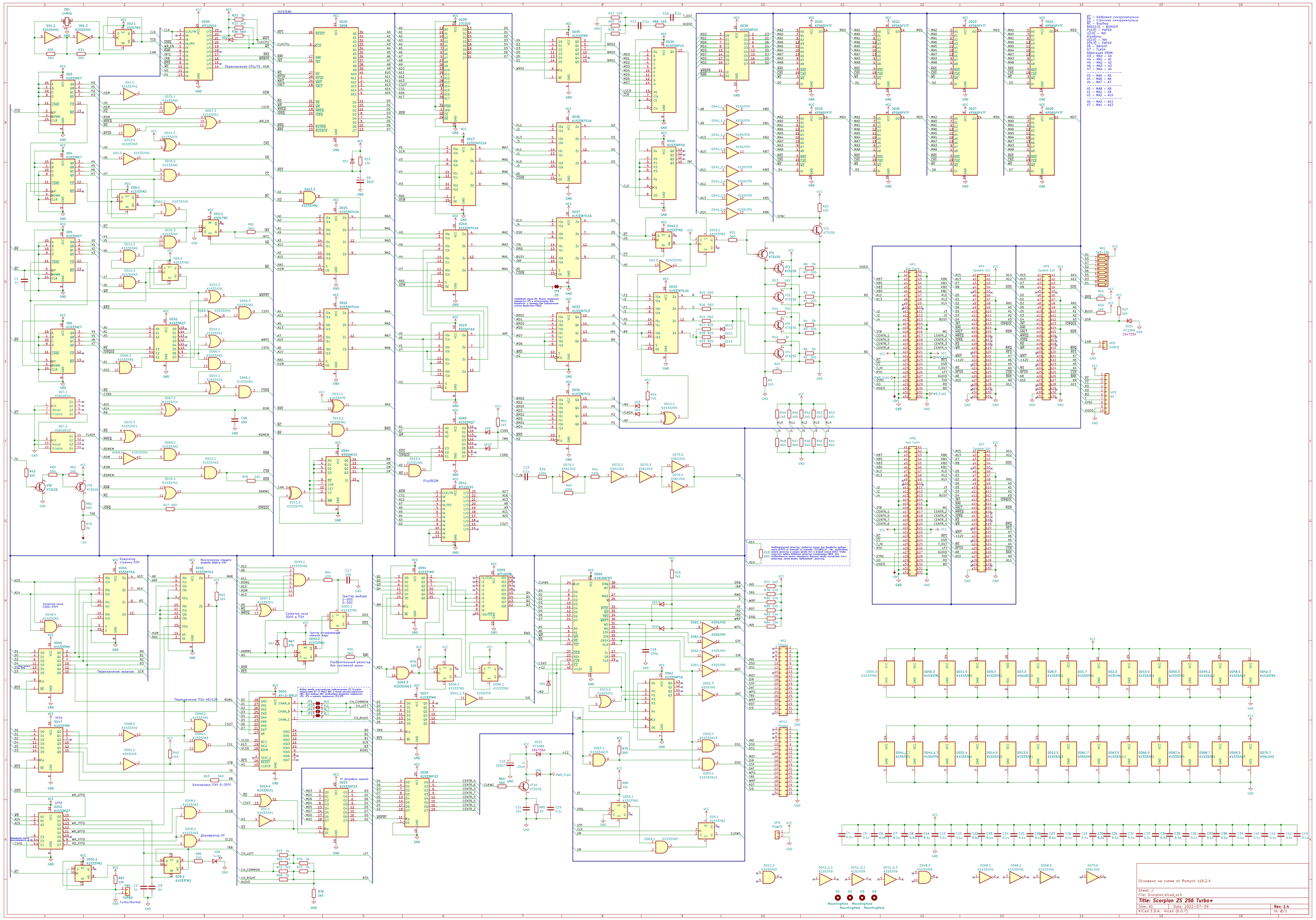
SC – Кадровые синхроимпульсы
SH – Строчные синхроимпульсы
BD – Bordep
BRD[0:2] – BORDER
P[2:0] – PAPER
I[2:0] – INK
Атрибуты:
I[2:0] – INK
D[5:3] – PAPER
D6 – BRIGHT
D7 – FLASH
Адреса видео VRAM:
H1 – MA1 – A1
H4 – MA2 – A2
H5 – MA3 – A3
H6 – MA4 – A4
H7 – MA5 – A5
V3 – MA6 – A6
V4 – MA7 – A7
V0 – MA8 – A8
V1 – MA9 – A9
V2 – MA10 – A10
V6 – MA11 – A11
V7 – MA4 – A12
Переключение CPU/ПУ
Свободная линия D5. Можно перерезать перемычку JP5 и использовать для подключения к ней любого свободного контакта Ямайского ГВФ2.
Необязательный резистор. требуется только для дешифратора выбора ПЗУ 128 и 48 на 74LS138 (DD52). Если в ПЗУ 128 и 48 используется только одна микросхема ПЗУ, и второй сигнал DD52. Чтобы разрешить запись. Добавьте резистор номиналом 180Ω. при использовании 74LS138 вместо 74HC138 и подключении контактов этого резистора, цепи можно подключить резистор.
Выбор между стереоскопическим подключением ZS Scorpion и обычным (моно) DAC для выбора ABC необходимо замкнуть перемычки JP1, JP4 и замкнуть перемычки JP2,JP3
Селектор окна C000–FFFF
Селектор окна 3000 в ПЗУ
Тригтер выбора 1–DOS 0–505
Тригтер отслеживания нажатия magic
Разделительный резистор для системной шины
Переключение экранов
Переключение ПЗУ 48/128
Дешифратор AY
Блокировка ПЗУ 0–3FFF
Turbo/Normal
Основано на схеме от Romych v16.2.4
Sheet: /
File: Scorpion.kicad_sch
Title: Scorpion ZS 256 Turbo+
Size: A1
Date: 2022-07-09
KiCad E.D.A. kicad (6.0.7)
Rev: 1.4
Id: #/1