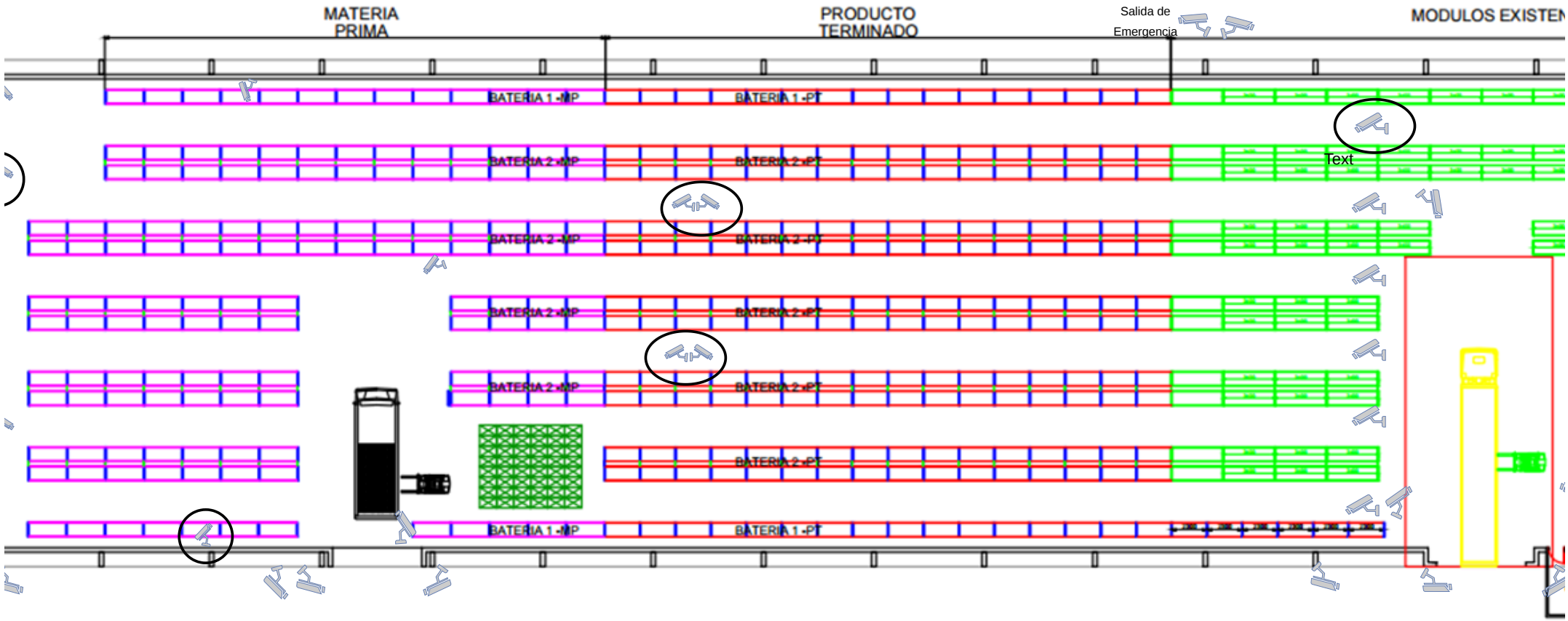
MATERIA PRIMA
PRODUCTO TERMINADO
Salida de Emergencia
MODULOS EXISTEN
BATERIA 1 -MP
BATERIA 1 -PT
BATERIA 2 -MP
BATERIA 2 -PT
Text

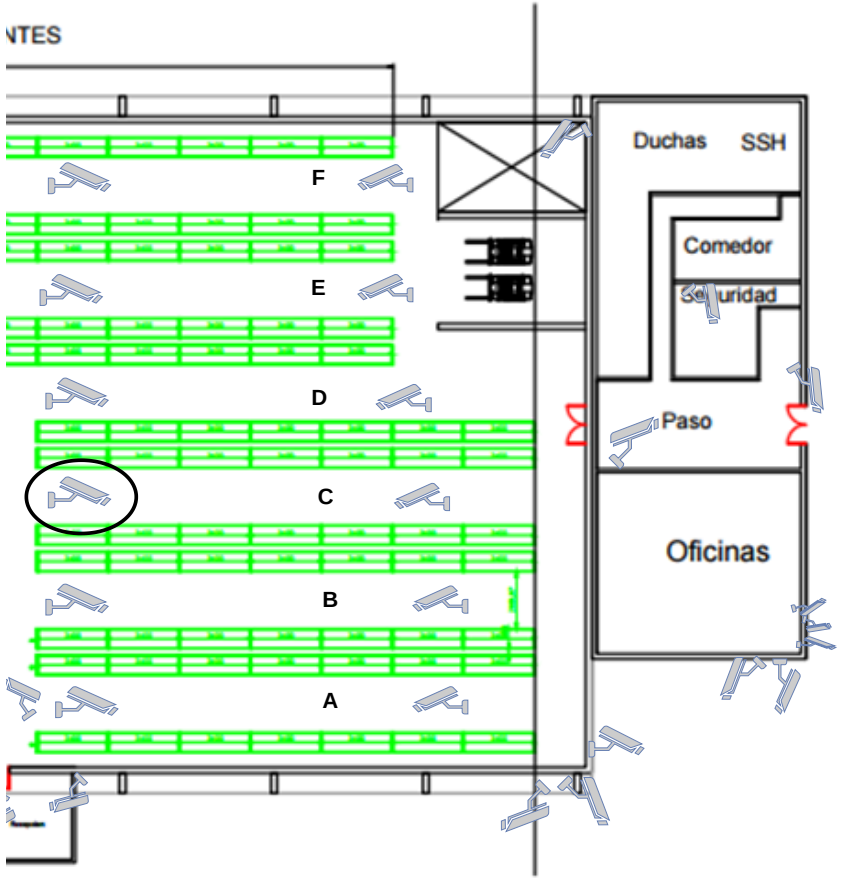
NTES
F
E
D
C
B
A
Duchas
SSH
Comedor
Paso
Oficinas