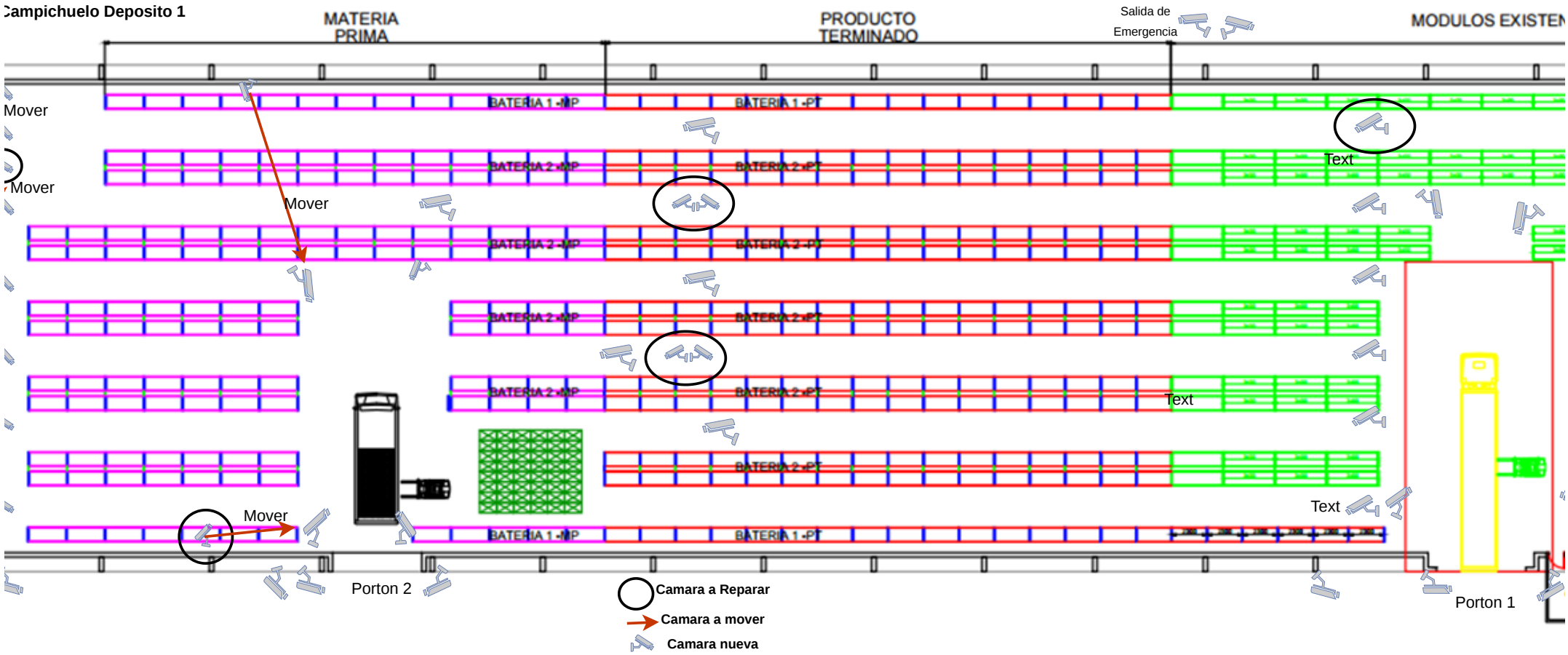
Campichuelo Deposito 1
MATERIA PRIMA
PRODUCTO TERMINADO
Salida de Emergencia
MODULOS EXISTEN
BATERIA 1 -MP
BATERIA 1 -PT
BATERIA 2 -MP
BATERIA 2 -PT
Mover
Mover
Mover
Mover
Text
Text
Text
Porton 2
Porton 1
Camara a Reparar
Camara a mover
Camara nueva

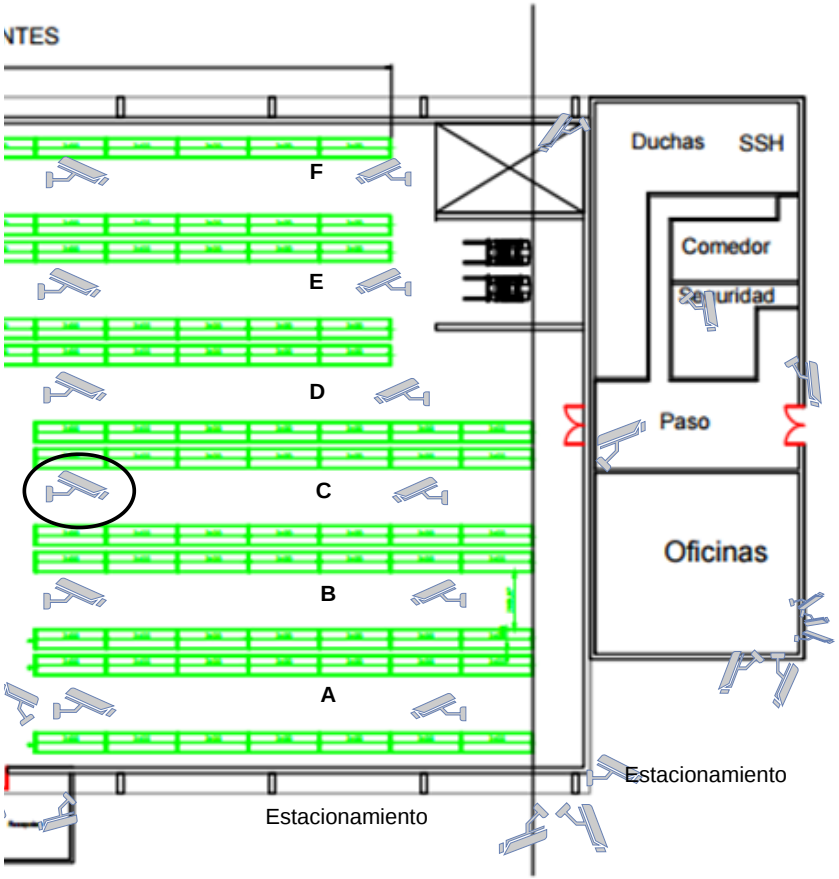
NTES
F
E
D
C
B
A
Duchas
SSH
Comedor
Seguridad
Paso
Oficinas
Estacionamiento
Estacionamiento